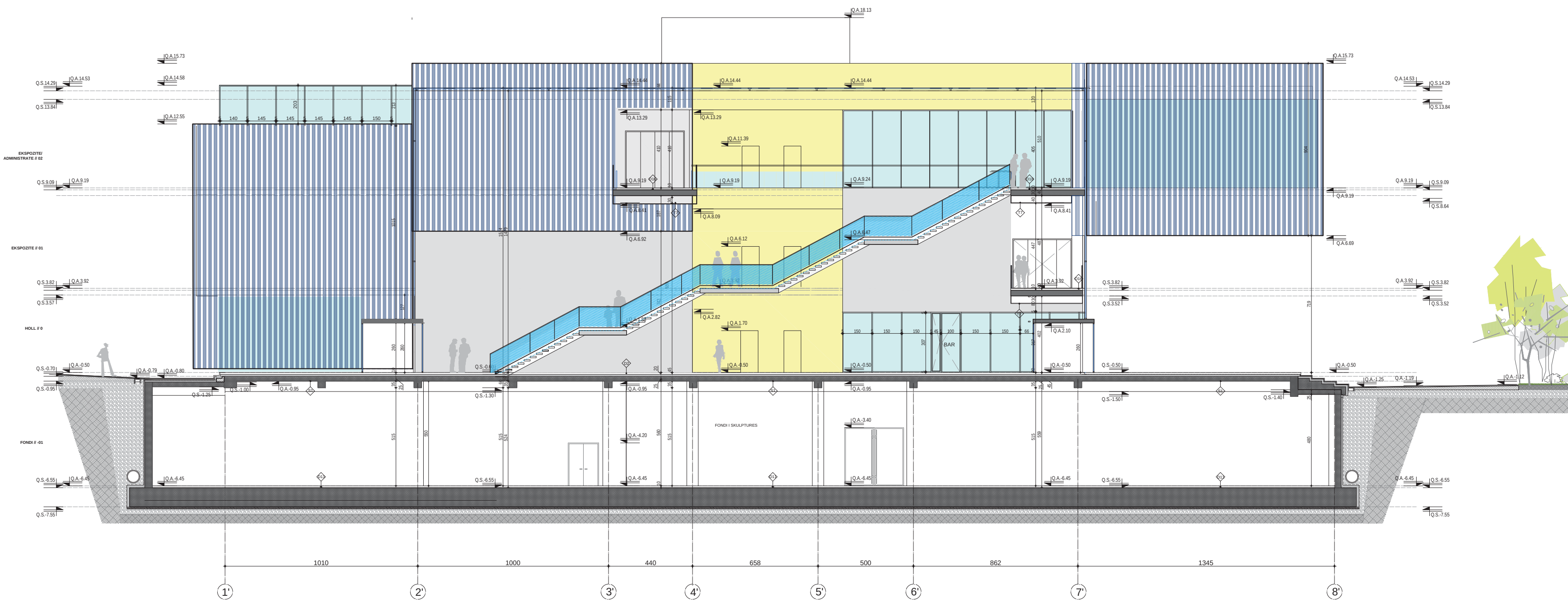

SHËNIME :

Projekti është punuar mbi planimetri të vëna në dispozicion të projektuesit nga perfituesi (Ministria e Kultures) dhe nga materialet e arkivës.
Përpara çdo punimi të verifikohen përmasat në vend.
Për detaje të strukurës referohuni në projektin konstruktiv.

Stafi teknik ose supervizori i punimeve, të konsultohet me arkitektin për vendosjen e të gjitha rifiniturave, si edhe:

- Zgjedhja e pllakave, llojit dhe ngjyrave të dyshemesë si dhe nyjeve sanitare
- Zgjedhja e tipit dhe ngjyrave të dyerve brenda dhe jashtë objektit
- Përcaktimi i tipit dhe ngjyrave të duraluminit
- Përcaktimi i tipit dhe ngjyrave të parapetit të shkallëve
- Përcaktimi i ngjyrës së mureve dhe materialeve brenda dhe jashtë objektit
- Për çdo paturë me të vogël se 8 cm, dera apo dritarja të mbështetet në elementet konstruktive si: mur tulle / betoni, kollona.
- Kompozimi, zgjedhja e bordurave dhe gjelbërimet në përgjithësi
- Përcaktimi i tipit të ndriçuesve të jashtëm
- Përcaktimi i shtresave të jashtme (materiale, ngjyra, design)

Për çdo paqartësi ose mospërputhje dimensionimi apo pozicionimi të materialeve, të vihet në dijeni arkitekti përpara kryerjes së punimeve dhe të vendoset në bashkëpunim me arkitektin.

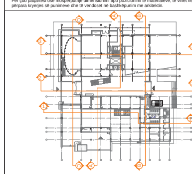

GRUPI I PROJEKTIMIT

KEJSI-05
ELECTRICAL ENGINEERING STUDIO
Rr. "Zef Jubani", Ndërtesa 7, Ap. 3, Tiranë, Shqipëri
mobile: +355 68 40 38 122
mobile: +355 68 20 77 941
e-mail: info@kejsi05.com
web: www.kejsi05.com

ARCHIMED S.P.S

ARCHIMED S.P.S
CONSULTING & ENGINEERING STUDIO
Rr. "Zef Jubani", Pallati Bjorn, Nr. 7/3,
Tiranë, Shqipëri
tel / fax: +355 4 24 33 202
mobile: +355 69 21 05 507
e-mail: info@archimedsps.com
e-mail: archimedsps@gmail.com
web: www.archimedsps.com

ATELIER 4
ARCHITECTURE & CONSULTING STUDIO
Rr. e "Kosovarëve", Ndërtesa 35, Hyrja 6, Ap.4/1,
Njësia Administrative Nr. 5, 1019, Tiranë, Shqipëri
tel: +355 4 24 30 195 / 4 22 22 804
fax: +355 4 24 30 194
mobile: +355 69 20 38 958
e-mail: info@atelier4.al
web: www.atelier4.al

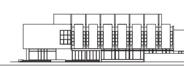

TITULLI I PROJEKTIT

RESTAURIMI, RIKONSTRUKSIONI DHE REHABILITIMI I HAPËSIRAVE NË MUZEUN KOMBËTAR TË ARTEVE TË BUKURA (GALERIA KOMBËTARE E ARTEVE), TIRANË, SHQIPËRI

KLIENTI

MINISTRIA E KULTURËS

KODI I VIZATIMIT	NR. I VIZATIMIT
MKAB . D . A . . (KODI, FAZA, DISIPLINA, KATI, RISHIKIM)	**A - 61**

EMËRTIMI I VIZATIMIT

Prerja 2-2

SHKALLA	1:100	DATA	DHJETOR 2018

PËRSHKRIMI I FAZËS

PROJEKT ZBATIM

RISHIKIM	DATA	FAZA E PROJEKTIT

SHËNIME :

Projekti është punuar mbi planimetri të vëna në dispozicion të projektuesit nga perfituesi (Ministria e Kultures) dhe nga materialet e arkivës.
Përpara çdo punimi të verifikohen përmasat në vend.
Për detaje të strukurës referohuni në projektin konstruktiv.

Stafi teknik ose supervizori i punimeve, të konsultohet me arkitektin për vendosjen e të gjitha rifiniturave, si edhe:

- Zgjedhja e pllakave, llojit dhe ngjyrave të dyshemesë si dhe nyjeve sanitare
- Zgjedhja e tipit dhe ngjyrave të dyerve brenda dhe jashtë objektit
- Përcaktimi i tipit dhe ngjyrave të duraluminit
- Përcaktimi i tipit dhe ngjyrave të parapetit të shkallëve
- Përcaktimi i ngjyrës së mureve dhe materialeve brenda dhe jashtë objektit
- Për çdo paturë me të vogël se 8 cm, dera apo dritarja të mbështetet në elementet konstruktive si: mur tulle / betoni, kollona.
- Kompozimi, zgjedhja e bordurave dhe gjelbërimet në përgjithësi
- Përcaktimi i tipit të ndriçuesve të jashtëm
- Përcaktimi i shtresave të jashtme (materiale, ngjyra, design)

Për çdo paqartësi ose mospërputhje dimensionimi apo pozicionimi të materialeve, të vihet në dijeni arkitekti përpara kryerjes së punimeve dhe të vendoset në bashkëpunim me arkitektin.

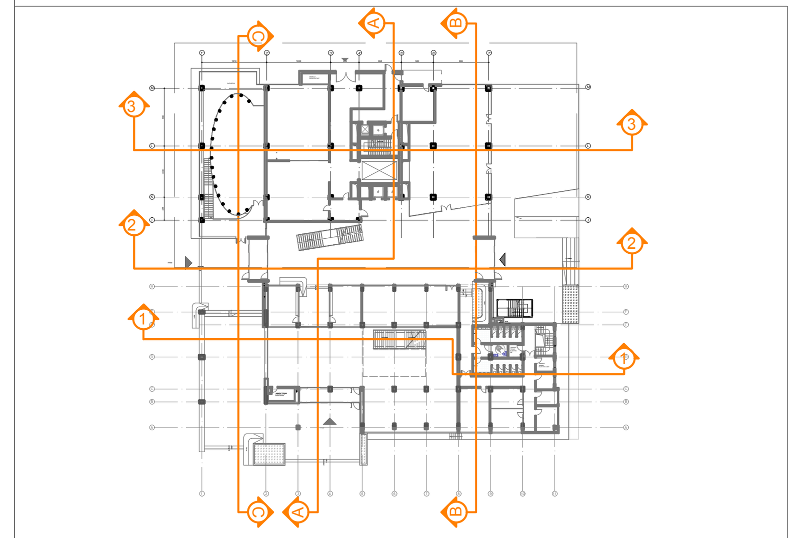

GRUPI I PROJEKTIMIT

KEJSI-05
ELECTRICAL ENGINEERING STUDIO
Rr. "Zef Jubani", Ndërtesa 7, Ap. 3, Tiranë, Shqipëri
mobile: +355 68 40 38 122
mobile: +355 68 20 77 941
e-mail: info@kejsi05.com
web: www.kejsi05.com

ARCHIMED S.P.S
CONSULTING & ENGINEERING STUDIO
Rr. "Zef Jubani", Pallati Bjorn, Nr. 7/3,
Tiranë, Shqipëri
tel / fax: +355 4 24 33 202
mobile: +355 69 21 05 507
e-mail: info@archimedsps.com
e-mail: archimedsps@gmail.com
web: www.archimedsps.com

ATELIER 4
ARCHITECTURE & CONSULTING STUDIO
Rr. e "Kosovarëve", Ndërtesa 35, Hyrja 6, Ap.4/1,
Njësia Administrative Nr. 5, 1019, Tiranë, Shqipëri
tel: +355 4 24 30 195 / 4 22 22 804
fax: +355 4 24 30 194
mobile: +355 69 20 38 958
e-mail: info@atelier4.al
web: www.atelier4.al

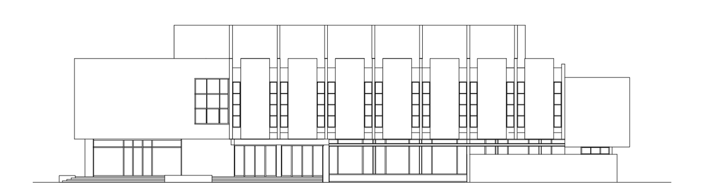

TITULLI I PROJEKTIT

RESTAURIMI, RIKONSTRUKSIONI DHE REHABILITIMI I HAPËSIRAVE NË MUZEUN KOMBËTAR TË ARTEVE TË BUKURA (GALERIA KOMBËTARE E ARTEVE), TIRANË, SHQIPËRI

KLIENTI

MINISTRIA E KULTURËS

KODI I VIZATIMIT	NR. I VIZATIMIT
MKAB . D . A . . (KODI, FAZA, DISIPLINA, KATI, RISHIKIM)	**A - 62**

EMËRTIMI I VIZATIMIT

Prerja 3-3

SHKALLA	1:100	DATA	DHJETOR 2018

PËRSHKRIMI I FAZËS
PROJEKT ZBATIM

RISHIKIM	DATA	FAZA E PROJEKTIT

SHËNIME :

Projekti është punuar mbi planimetri të vëna në dispozicion të projektuesit nga perfituesi (Ministria e Kultures) dhe nga materialet e arkivës.
Përpara çdo punimi të verifikohen përmasat në vend.
Për detaje të strukurës referohuni në projektin konstruktiv.

Stafi teknik ose supervizori i punimeve, të konsultohet me arkitektin për vendosjen e të gjitha rifiniturave, si edhe:

- Zgjedhja e pllakave, llojit dhe ngjyrave të dyshemesë si dhe nyjeve sanitare
- Zgjedhja e tipit dhe ngjyrave të dyerve brenda dhe jashtë objektit
- Përcaktimi i tipit dhe ngjyrave të duraluminit
- Përcaktimi i tipit dhe ngjyrave të parapetit të shkallëve
- Përcaktimi i ngjyrës së mureve dhe materialeve brenda dhe jashtë objektit
- Për çdo paturë me të vogël se 8 cm, dera apo dritarja të mbështetet në elementet konstruktive si: mur tulle / betoni, kollona.
- Kompozimi, zgjedhja e bordurave dhe gjelbërimet në përgjithësi
- Përcaktimi i tipit të ndriçuesve të jashtëm
- Përcaktimi i shtresave të jashtme (materiale, ngjyra, design)

Për çdo paqartësi ose mospërputhje dimensionimi apo pozicionimi të materialeve, të vihet në dijeni arkitekti përpara kryerjes së punimeve dhe të vendoset në bashkëpunim me arkitektin.

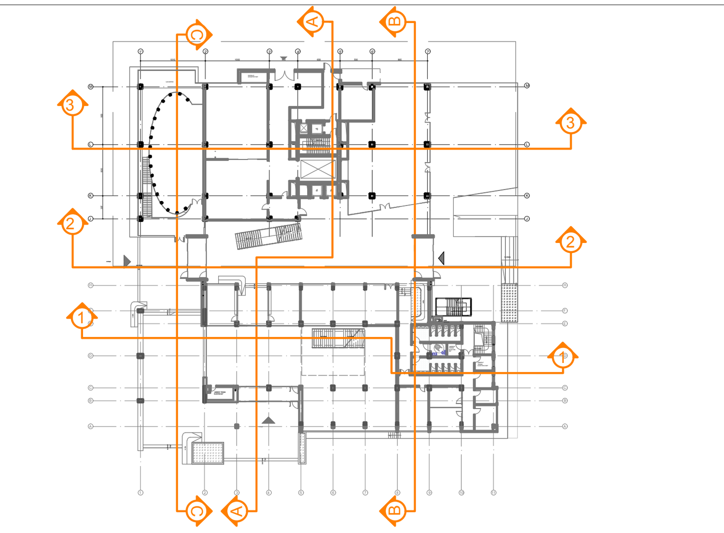

GRUPI I PROJEKTIMIT

KEJSI-05
ELECTRICAL ENGINEERING STUDIO
Rr. "Zef Jubani", Ndërtesa 7, Ap. 3, Tiranë, Shqipëri
mobile: +355 68 40 38 122
mobile: +355 68 20 77 941
e-mail: info@kejsi05.com
web: www.kejsi05.com

ARCHIMED S.P.S
CONSULTING & ENGINEERING STUDIO
Rr. "Zef Jubani", Pallati Bjorn, Nr. 7/3,
Tiranë, Shqipëri
tel / fax: +355 4 24 33 202
mobile: +355 69 21 05 507
e-mail: info@archimedsps.com
e-mail: archimedsps@gmail.com
web: www.archimedsps.com

ATELIER 4
ARCHITECTURE & CONSULTING STUDIO
Rr. e "Kosovarëve", Ndërtesa 35, Hyrja 6, Ap.4/1,
Njësia Administrative Nr. 5, 1019, Tiranë, Shqipëri
tel: +355 4 24 30 195 / 4 22 22 804
fax: +355 4 24 30 194
mobile: +355 69 20 38 958
e-mail: info@atelier4.al
web: www.atelier4.al

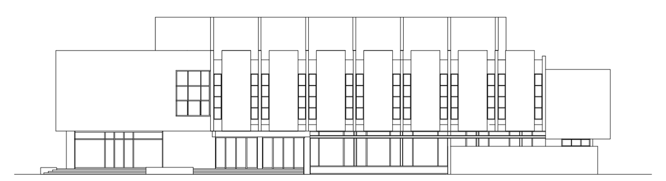

TITULLI I PROJEKTIT

RESTAURIMI, RIKONSTRUKSIONI DHE REHABILITIMI I HAPËSIRAVE NË MUZEUN KOMBËTAR TË ARTEVE TË BUKURA (GALERIA KOMBËTARE E ARTEVE), TIRANË, SHQIPËRI

KLIENTI

REPUBLIKA E SHQIPËRISË
MINISTRIA E KULTURËS

MINISTRIA E KULTURËS

KODI I VIZATIMIT	NR. I VIZATIMIT
MKAB . D . A . ___ . ___ (KODI . FAZA . DISIPLINA . KATI . RISHIKIM)	**A - 63**

EMËRTIMI I VIZATIMIT

Prerja A-A

SHKALLA	1:100	DATA	DHJETOR 2018

PËRSHKRIMI I FAZËS
PROJEKT ZBATIM

RISHIKIM	DATA	FAZA E PROJEKTIT

SHËNIME :

Projekti është punuar mbi planimetri të vëna në dispozicion të projektuesit nga perfituesi (Ministria e Kultures) dhe nga materialet e arkivës.
Përpara çdo punimi të verifikohen përmasat në vend.
Për detaje të strukurës referohuni në projektin konstruktiv.

Stafi teknik ose supervizori i punimeve, të konsultohet me arkitektin për vendosjen e të gjitha rifiniturave, si edhe:

- Zgjedhja e pllakave, llojit dhe ngjyrave të dyshemesë si dhe nyjeve sanitare
- Zgjedhja e tipit dhe ngjyrave të dyerve brenda dhe jashtë objektit
- Përcaktimi i tipit dhe ngjyrave të duraluminit
- Përcaktimi i tipit dhe ngjyrave të parapetit të shkallëve
- Përcaktimi i ngjyrës së mureve dhe materialeve brenda dhe jashtë objektit
- Për çdo paturë me të vogël se 8 cm, dera apo dritarja të mbështetet në elementet konstruktive si: mur tulle / betoni, kollona.
- Kompozimi, zgjedhja e bordurave dhe gjelbërimet në përgjithësi
- Përcaktimi i tipit të ndriçuesve të jashtëm
- Përcaktimi i shtresave të jashtme (materiale, ngjyra, design)

Për çdo paqartësi ose mospërputhje dimensionimi apo pozicionimi të materialeve, të vihet në dijeni arkitekti përpara kryerjes së punimeve dhe të vendoset në bashkëpunim me arkitektin.

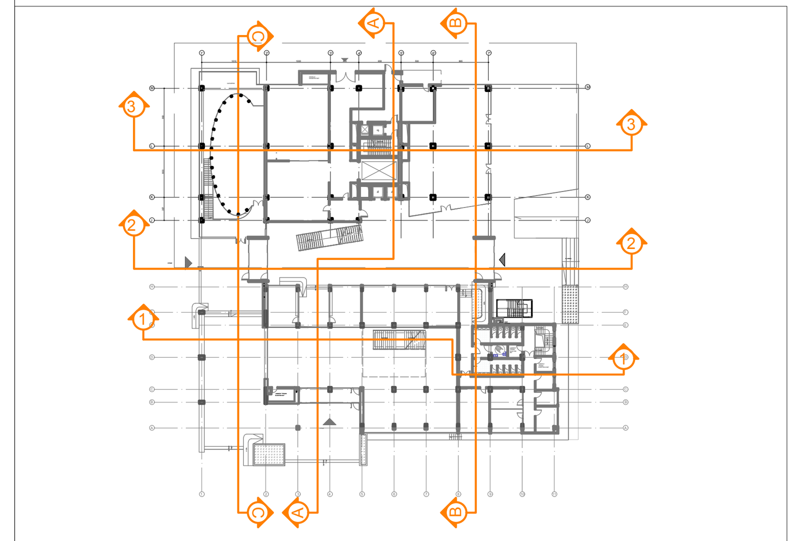

GRUPI I PROJEKTIMIT

KEJSI-05
ELECTRICAL ENGINEERING STUDIO
Rr. "Zef Jubani", Ndërtesa 7, Ap. 3, Tiranë, Shqipëri
mobile: +355 68 40 38 122
mobile: +355 68 20 77 941
e-mail: info@kejsi05.com
web: www.kejsi05.com

ARCHIMED S.P.S
CONSULTING & ENGINEERING STUDIO
Rr. "Zef Jubani", Pallati Bjorn, Nr. 7/3, Tiranë, Shqipëri
tel / fax: +355 4 24 33 202
mobile: +355 69 21 05 507
e-mail: info@archimedsps.com
e-mail: archimedsps@gmail.com
web: www.archimedsps.com

ATELIER 4
ARCHITECTURE & CONSULTING STUDIO
Rr. e "Kosovarëve", Ndërtesa 35, Hyrja 6, Ap.4/1, Njësia Administrative Nr. 5, 1019, Tiranë, Shqipëri
tel: +355 4 24 30 195 / 4 22 22 804
fax: +355 4 24 30 194
mobile: +355 69 20 38 958
e-mail: info@atelier4.al
web: www.atelier4.al

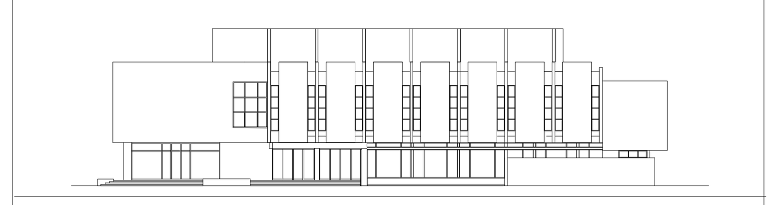

TITULLI I PROJEKTIT

RESTAURIMI, RIKONSTRUKSIONI DHE REHABILITIMI I HAPËSIRAVE NË MUZEUN KOMBËTAR TË ARTEVE TË BUKURA (GALERIA KOMBËTARE E ARTEVE), TIRANË, SHQIPËRI

KLIENTI

MINISTRIA E KULTURËS

KODI I VIZATIMIT	NR. I VIZATIMIT
MKAB . D . A . . (KODI, FAZA, DISIPLINA, KATI, RISHIKIM)	**A - 64**

EMËRTIMI I VIZATIMIT

Prerja B-B

SHKALLA	1:100	DATA	DHJETOR 2018

PËRSHKRIMI I FAZËS
PROJEKT ZBATIM

RISHIKIM	DATA	FAZA E PROJEKTIT

SHËNIME :

Projekti është punuar mbi planimetri të vëna në dispozicion të projektuesit nga perfituesi (Ministria e Kultures) dhe nga materialet e arkivës.
Përpara çdo punimi të verifikohen përmasat në vend.
Për detaje të strukurës referohuni në projektin konstruktiv.

Stafi teknik ose supervizori i punimeve, të konsultohet me arkitektin për vendosjen e të gjitha rifiniturave, si edhe:

- Zgjedhja e pllakave, llojit dhe ngjyrave të dyshemesë si dhe nyjeve sanitare
- Zgjedhja e tipit dhe ngjyrave të dyerve brenda dhe jashtë objektit
- Përcaktimi i tipit dhe ngjyrave të duraluminit
- Përcaktimi i tipit dhe ngjyrave të parapetit të shkallëve
- Përcaktimi i ngjyrës së mureve dhe materialeve brenda dhe jashtë objektit
- Për çdo paturë me të vogël se 8 cm, dera apo dritarja të mbështetet në elementet konstruktive si: mur tulle / betoni, kollona.
- Kompozimi, zgjedhja e bordurave dhe gjelbërimet në përgjithësi
- Përcaktimi i tipit të ndriçuesve të jashtëm
- Përcaktimi i shtresave të jashtme (materiale, ngjyra, design)

Për çdo paqartësi ose mospërputhje dimensionimi apo pozicionimi të materialeve, të vihet në dijeni arkitekti përpara kryerjes së punimeve dhe të vendoset në bashkëpunim me arkitektin.

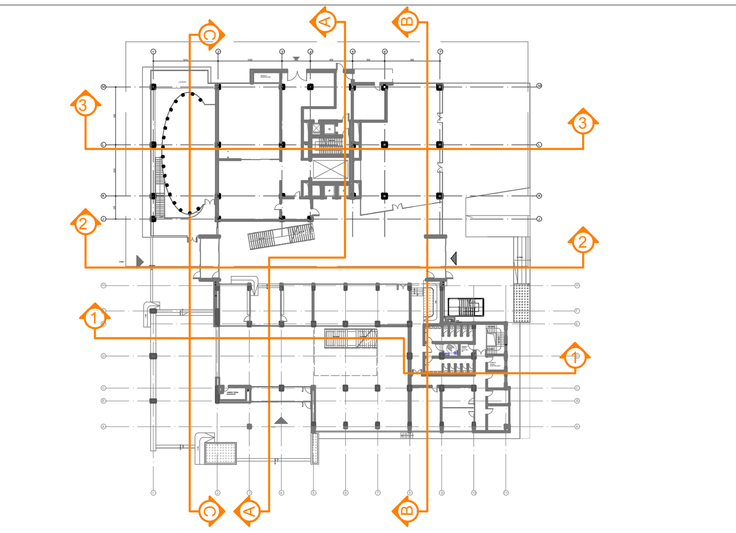

GRUPI I PROJEKTIMIT

KEJSI-05
ELECTRICAL ENGINEERING STUDIO
Rr. "Zef Jubani", Ndërtesa 7, Ap. 3, Tiranë, Shqipëri
mobile: +355 68 40 38 122
mobile: +355 68 20 77 941
e-mail: info@kejsi05.com
web: www.kejsi05.com

ARCHIMED S.P.S
CONSULTING & ENGINEERING STUDIO
Rr. "Zef Jubani", Pallati Bjorn, Nr. 7/3, Tiranë, Shqipëri
tel / fax: +355 4 24 33 202
mobile: +355 69 21 05 507
e-mail: info@archimedsps.com
e-mail: archimedsps@gmail.com
web: www.archimedsps.com

ATELIER 4
ARCHITECTURE & CONSULTING STUDIO
Rr. e "Kosovarëve", Ndërtesa 35, Hyrja 6, Ap.4/1, Njësia Administrative Nr. 5, 1019, Tiranë, Shqipëri
tel: +355 4 24 30 195 / 4 22 22 804
fax: +355 4 24 30 194
mobile: +355 69 20 38 958
e-mail: info@atelier4.al
web: www.atelier4.al

TITULLI I PROJEKTIT

RESTAURIMI, RIKONSTRUKSIONI DHE REHABILITIMI I HAPËSIRAVE NË MUZEUN KOMBËTAR TË ARTEVE TË BUKURA (GALERIA KOMBËTARE E ARTEVE), TIRANË, SHQIPËRI

KLIENTI

MINISTRIA E KULTURËS

KODI I VIZATIMIT	NR. I VIZATIMIT
MKAB . D . A . . (KODI, FAZA, DISIPLINA, KATI, RISHIKIM)	**A - 65**

EMËRTIMI I VIZATIMIT

Prerja C-C

SHKALLA	1:100	DATA	DHJETOR 2018

PËRSHKRIMI I FAZËS
PROJEKT ZBATIM

RISHIKIM	DATA	FAZA E PROJEKTIT

LEGJENDA

1 **Tipi 1**_*Ndricues projektor LED i perdorur ne fasade*
(MAXILITO *ose ekuivalent)Fluksi: 3000 lumen /*
Fuqi: 39Watt/ Pesha: 2.9kg/ Shkalla e mbrojtjes IP66

2 **Tipi 2**_*Ndricues muror linear LED, ku fasada ndricohet*
ne menyre uniforme dhe theksohet siperfaqja e tyre
(SLIM3-LED *ose ekuivalent) /nga 12W me 1285 Lumen deri 39W 4080 Lumen/m;*
ndricim i paster pa rrezet IR/UV/ trupi alumin/
profil mbulues PMMA transparent/ jetegjatesia:50000 ore me eficense/ CRI min75/ 6000K/ IP65

3 **Tipi 3**_*Ndricues fasade, muror LED* . (BALTI *ose ekuivalent)*
Shkalla e mbrojtje IP66/ IK09/ Fluksi : 2700 lumen/
Fuqia: 26Watt/Ngjyra e temperatures: 3000K/
Pesha : 1kg/
Permasa: 163mmx158mm

4 **Tipi 4**_ Ndricues plafonier per jashte, rrethor.
Tip TB 420
ose i ngjashem FSQ 2x26W/ IP65 and IK09/ per montim
ne tavan ose ne mure/trupi I derdhur alumin teknopolimer,
i riforcuar me 30% fiber xhami.

5 **Tipi 6**_*Shirit LED hermetik, i jashtem.*
Tensioni : 230/24 / Fluksi i drites: 130 lm/m
Fuqia: 4.1 W/m / 3000K, 50Hz

SHËNIME :

Projekti është punuar mbi planimetri të vëna në dispozicion të projektuesit nga perfituesi (Ministria e Kultures) dhe nga materialet e arkivës.

Përpara çdo punimi të verifikohen përmasat në vend.

Për detaje të strukurës referohuni në projektin konstruktiv.

Stafi teknik ose supervizori i punimeve, të konsultohet me arkitektin për vendosjen e të gjitha rifiniturave, si edhe:

- Zgjedhja e pllakave, llojit dhe ngjyrave të dyshemesë si dhe nyjeve sanitare
- Zgjedhja e tipit dhe ngjyrave të dyerve brenda dhe jashtë objektit
- Përcaktimi i tipit dhe ngjyrave të duraluminit
- Përcaktimi i tipit dhe ngjyrave të parapetit të shkallëve
- Përcaktimi i ngjyrës së mureve dhe materialeve brenda dhe jashtë objektit
- Për çdo paturë me të vogël se 8 cm, dera apo dritarja të mbështetet në elementet konstruktive si: mur tulle / betoni, kollona.
- Kompozimi, zgjedhja e bordurave dhe gjelbërimet në përgjithësi
- Përcaktimi i tipit të ndriçuesve të jashtëm
- Përcaktimi i shtresave të jashtme (materiale, ngjyra, design)

Për çdo paqartësi ose mospërputhje dimensionimi apo pozicionimi të materialeve, të vihet në dijeni arkitekti përpara kryerjes së punimeve dhe të vendoset në bashkëpunim me arkitektin.

GRUPI I PROJEKTIMIT

KEJSI-05
ELECTRICAL ENGINEERING STUDIO
Rr. "Zef Jubani", Ndërtesa 7, Ap. 3, Tiranë, Shqipëri
mobile: +355 68 40 38 122
mobile: +355 68 20 77 941
e-mail: info@kejsi05.com
web: www.kejsi05.com

ARCHIMED S.P.S
CONSULTING & ENGINEERING STUDIO
Rr. "Zef Jubani", Pallati Bjorn, Nr. 7/3,
Tiranë, Shqipëri
tel / fax: +355 4 24 33 202
mobile: +355 69 21 05 507
e-mail: info@archimedsps.com
e-mail: archimedsps@gmail.com
web: www.archimedsps.com

ATELIER 4
ARCHITECTURE & CONSULTING STUDIO
Rr. e "Kosovarëve", Ndërtesa 35, Hyrja 6, Ap.4/1,
Njësia Administrative Nr. 5, 1019, Tiranë, Shqipëri
tel: +355 4 24 30 195 / 4 22 22 804
fax: +355 4 24 30 194
mobile: +355 69 20 38 958
e-mail: info@atelier4.al
web: www.atelier4.al

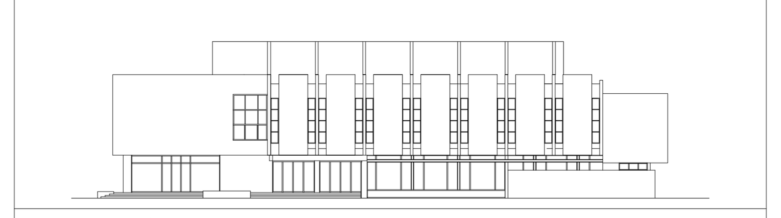

TITULLI I PROJEKTIT

RESTAURIMI, RIKONSTRUKSIONI DHE REHABILITIMI I HAPËSIRAVE NË MUZEUN KOMBËTAR TË ARTEVE TË BUKURA (GALERIA KOMBËTARE E ARTEVE), TIRANË, SHQIPËRI

KLIENTI

MINISTRIA E KULTURËS

KODI I VIZATIMIT	**NR. I VIZATIMIT**
MKAB . D . A . . 0 (KODI, FAZA, DISIPLINA, KATI, RISHIKIM)	**A - 66**

EMËRTIMI I VIZATIMIT

Fasada nga perendimi

SHKALLA	1:100	**DATA**	DHJETOR 2018

PËRSHKRIMI I FAZËS
PROJEKT ZBATIM

RISHIKIM	**DATA**	**FAZA E PROJEKTIT**

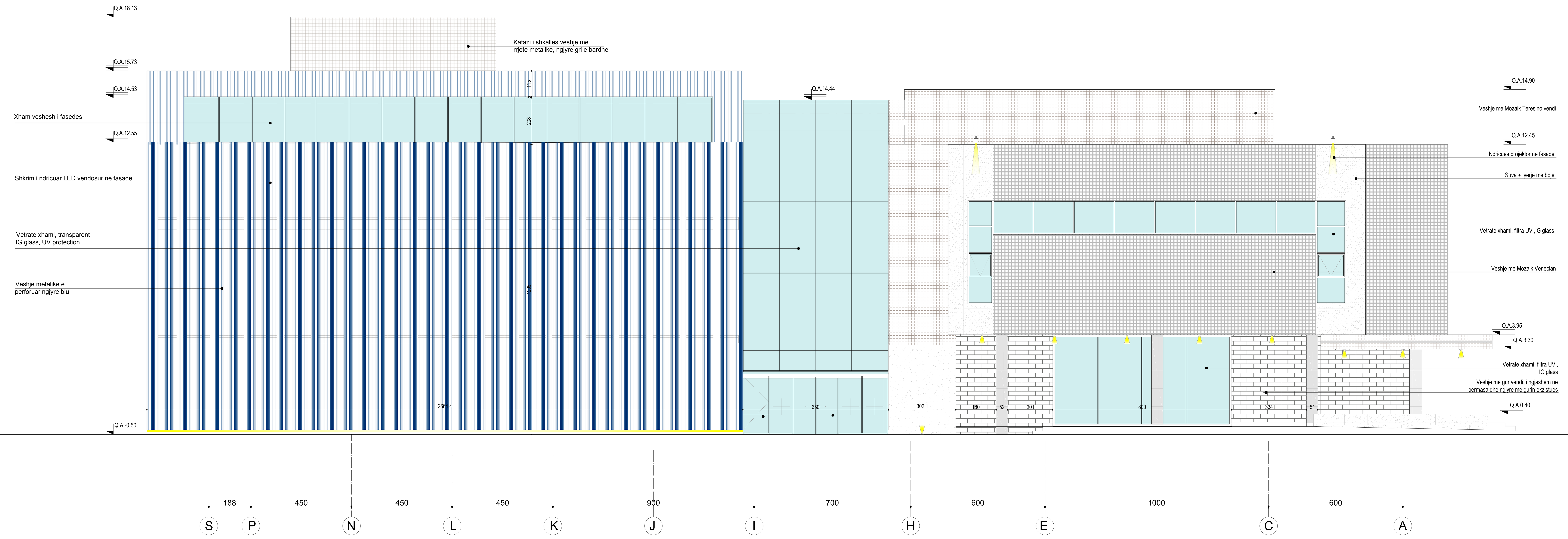

LEGJENDA

1 **Tipi 1**_*Ndricues projektor LED i perdorur ne fasade*
(MAXILITO *ose ekuivalent)Fluksi: 3000 lumen /*
Fuqi: 39Watt/ Pesha: 2.9kg/ Shkalla e mbrojtjes IP66

2 **Tipi 2**_*Ndricues muror linear LED, ku fasada ndricohet*
ne menyre uniforme dhe theksohet siperfaqja e tyre
(SLIM3-LED *ose ekuivalent) /nga 12W me*
1285 Lumen deri 39W 4080 Lumen/m;
ndricim i paster pa rrezet IR/UV/ trupi alumin/
profil mbulues PMMA transparent/ jetegjatesia:50000 ore me eficense/ CRI min75/ 6000K/ IP65

3 **Tipi 3**_*Ndricues fasade, muror LED* . (BALTI *ose ekuivalent)*
Shkalla e mbrojtje IP66/ IK09/ Fluksi : 2700 lumen/
Fuqia: 26Watt/Ngjyra e temperatures: 3000K/
Pesha : 1kg/
Permasa: 163mmx158mm

4 **Tipi 4**_ Ndricues plafonier per jashte, rrethor.
Tip TB 420
ose i ngjashem FSQ 2x26W/ IP65 and IK09/ per montim
ne tavan ose ne mure/trupi I derdhur alumin teknopolimer,
i riforcuar me 30% fiber xhami.

5 **Tipi 6**_*Shirit LED hermetik, i jashtem.*
Tensioni : 230/24 / Fluksi i drites: 130 lm/m
Fuqia: 4.1 W/m / 3000K, 50Hz

SHËNIME :

Projekti është punuar mbi planimetri të vëna në dispozicion të projektuesit nga perfituesi (Ministria e Kultures) dhe nga materialet e arkivës.

Përpara çdo punimi të verifikohen përmasat në vend.

Për detaje të strukurës referohuni në projektin konstruktiv.

Stafi teknik ose supervizori i punimeve, të konsultohet me arkitektin për vendosjen e të gjitha rifiniturave, si edhe:

- Zgjedhja e pllakave, llojit dhe ngjyrave të dyshemesë si dhe nyjeve sanitare
- Zgjedhja e tipit dhe ngjyrave të dyerve brenda dhe jashtë objektit
- Përcaktimi i tipit dhe ngjyrave të duraluminit
- Përcaktimi i tipit dhe ngjyrave të parapetit të shkallëve
- Përcaktimi i ngjyrës së mureve dhe materialeve brenda dhe jashtë objektit
- Për çdo paturë me të vogël se 8 cm, dera apo dritarja të mbështetet në elementet konstruktive si: mur tulle / betoni, kollona.
- Kompozimi, zgjedhja e bordurave dhe gjelbërimet në përgjithësi
- Përcaktimi i tipit të ndriçuesve të jashtëm
- Përcaktimi i shtresave të jashtme (materiale, ngjyra, design)

Për çdo paqartësi ose mospërputhje dimensionimi apo pozicionimi të materialeve, të vihet në dijeni arkitekti përpara kryerjes së punimeve dhe të vendoset në bashkëpunim me arkitektin.

GRUPI I PROJEKTIMIT

KEJSI-05
ELECTRICAL ENGINEERING STUDIO
Rr. "Zef Jubani", Ndërtesa 7, Ap. 3, Tiranë, Shqipëri
mobile: +355 68 40 38 122
mobile: +355 68 20 77 941
e-mail: info@kejsi05.com
web: www.kejsi05.com

ARCHIMED S.P.S
CONSULTING & ENGINEERING STUDIO
Rr. "Zef Jubani", Pallati Bjorn, Nr. 7/3,
Tiranë, Shqipëri
tel / fax: +355 4 24 33 202
mobile: +355 69 21 05 507
e-mail: info@archimedsps.com
e-mail: archimedsps@gmail.com
web: www.archimedsps.com

ATELIER 4
ARCHITECTURE & CONSULTING STUDIO
Rr. e "Kosovarëve", Ndërtesa 35, Hyrja 6, Ap.4/1,
Njësia Administrative Nr. 5, 1019, Tiranë, Shqipëri
tel: +355 4 24 30 195 / 4 22 22 804
fax: +355 4 24 30 194
mobile: +355 69 20 38 958
e-mail: info@atelier4.al
web: www.atelier4.al

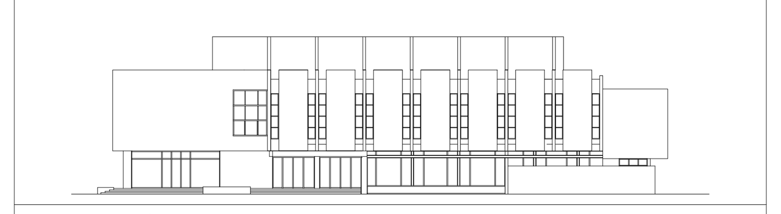

TITULLI I PROJEKTIT

RESTAURIMI, RIKONSTRUKSIONI DHE REHABILITIMI I HAPËSIRAVE NË MUZEUN KOMBËTAR TË ARTEVE TË BUKURA (GALERIA KOMBËTARE E ARTEVE), TIRANË, SHQIPËRI

KLIENTI

REPUBLIKA E SHQIPËRISË
MINISTRIA E KULTURËS

MINISTRIA E KULTURËS

KODI I VIZATIMIT	NR. I VIZATIMIT
MKAB . D . A . 0 . 0 (KODI, FAZA, DISIPLINA, KATI, RISHIKIM)	**A - 67**

EMËRTIMI I VIZATIMIT

Fasada nga veriu

SHKALLA	1:100	DATA	DHJETOR 2018

PËRSHKRIMI I FAZËS
PROJEKT ZBATIM

RISHIKIM	DATA	FAZA E PROJEKTIT

SHËNIME :

Projekti është punuar mbi planimetri të vëna në dispozicion të projektuesit nga perfituesi (Ministria e Kultures) dhe nga materialet e arkivës.

Përpara çdo punimi të verifikohen përmasat në vend.

Për detaje të strukurës referohuni në projektin konstruktiv.

Stafi teknik ose supervizori i punimeve, të konsultohet me arkitektin për vendosjen e të gjitha rifiniturave, si edhe:

- Zgjedhja e pllakave, llojit dhe ngjyrave të dyshemesë si dhe nyjeve sanitare
- Zgjedhja e tipit dhe ngjyrave të dyerve brenda dhe jashtë objektit
- Përcaktimi i tipit dhe ngjyrave të duraluminit
- Përcaktimi i tipit dhe ngjyrave të parapetit të shkallëve
- Përcaktimi i ngjyrës së mureve dhe materialeve brenda dhe jashtë objektit
- Për çdo paturë me të vogël se 8 cm, dera apo dritarja të mbështetet në elementet konstruktive si: mur tulle / betoni, kollona.
- Kompozimi, zgjedhja e bordurave dhe gjelbërimet në përgjithësi
- Përcaktimi i tipit të ndriçuesve të jashtëm
- Përcaktimi i shtresave të jashtme (materiale, ngjyra, design)

Për çdo paqartësi ose mospërputhje dimensionimi apo pozicionimi të materialeve, të vihet në dijeni arkitekti përpara kryerjes së punimeve dhe të vendoset në bashkëpunim me arkitektin.

LEGJENDA

1 **Tipi 1**_*Ndricues projektor LED i perdorur ne fasade* (MAXILITO *ose ekuivalent)Fluksi: 3000 lumen / Fuqi: 39Watt/ Pesha: 2.9kg/ Shkalla e mbrojtjes IP66*

2 **Tipi 2**_*Ndricues muror linear LED, ku fasada ndricohet ne menyre uniforme dhe theksohet siperfaqja e tyre* (SLIM3-LED *ose ekuivalent) /nga 12W me 1285 Lumen deri 39W 4080 Lumen/m; ndricim i paster pa rrezet IR/UV/ trupi alumin/ profil mbulues PMMA transparent/ jetegjatesia:50000 ore me eficense/ CRI min75/ 6000K/ IP65*

3 **Tipi 3**_*Ndricues fasade, muror LED .* (BALTI *ose ekuivalent) Shkalla e mbrojtje IP66/ IK09/ Fluksi : 2700 lumen/ Fuqia: 26Watt/Ngjyra e temperatures: 3000K/ Pesha : 1kg/ Permasa: 163mmx158mm*

4 **Tipi 4**_ Ndricues plafonier per jashte, rrethor. Tip TB 420 ose i ngjashem FSQ 2x26W/ IP65 and IK09/ per montim ne tavan ose ne mure/trupi I derdhur alumin teknopolimer, i riforcuar me 30% fiber xhami.

5 **Tipi 6**_*Shirit LED hermetik, i jashtem. Tensioni : 230/24 / Fluksi i drites: 130 lm/m Fuqia: 4.1 W/m / 3000K, 50Hz*

GRUPI I PROJEKTIMIT

KEJSI-05
ELECTRICAL ENGINEERING STUDIO
Rr. "Zef Jubani", Ndërtesa 7, Ap. 3, Tiranë, Shqipëri
mobile: +355 68 40 38 122
mobile: +355 68 20 77 941
e-mail: info@kejsi05.com
web: www.kejsi05.com

ARCHIMED S.P.S
CONSULTING & ENGINEERING STUDIO
Rr. "Zef Jubani", Pallati Bjorn, Nr. 7/3,
Tiranë, Shqipëri
tel / fax: +355 4 24 33 202
mobile: +355 69 21 05 507
e-mail: info@archimedsps.com
e-mail: archimedsps@gmail.com
web: www.archimedsps.com

ATELIER 4
ARCHITECTURE & CONSULTING STUDIO
Rr. e "Kosovarëve", Ndërtesa 35, Hyrja 6, Ap.4/1,
Njësia Administrative Nr. 5, 1019, Tiranë, Shqipëri
tel: +355 4 24 30 195 / 4 22 22 804
fax: +355 4 24 30 194
mobile: +355 69 20 38 958
e-mail: info@atelier4.al
web: www.atelier4.al

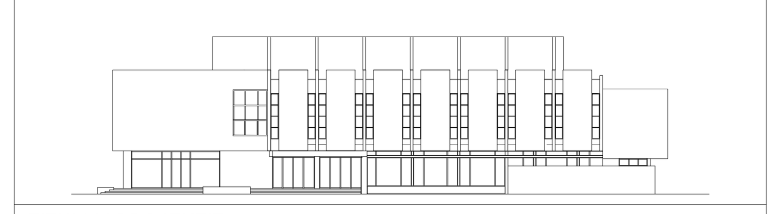

TITULLI I PROJEKTIT

RESTAURIMI, RIKONSTRUKSIONI DHE REHABILITIMI I HAPËSIRAVE NË MUZEUN KOMBËTAR TË ARTEVE TË BUKURA (GALERIA KOMBËTARE E ARTEVE), TIRANË, SHQIPËRI

KLIENTI

MINISTRIA E KULTURËS

KODI I VIZATIMIT	**NR. I VIZATIMIT**
MKAB . D . A . 0 . 0 (KODI, FAZA, DISIPLINA, KATI, RISHIKIM)	**A - 68**

EMËRTIMI I VIZATIMIT

Fasada nga lindja

SHKALLA	1:100	**DATA**	DHJETOR 2018

PËRSHKRIMI I FAZËS
PROJEKT ZBATIM

RISHIKIM	**DATA**	**FAZA E PROJEKTIT**

SHËNIME :

Projekti është punuar mbi planimetri të vëna në dispozicion të projektuesit nga perfituesi (Ministria e Kultures) dhe nga materialet e arkivës.

Përpara çdo punimi të verifikohen përmasat në vend.

Për detaje të strukurës referohuni në projektin konstruktiv.

Stafi teknik ose supervizori i punimeve, të konsultohet me arkitektin për vendosjen e të gjitha rifiniturave, si edhe:

- Zgjedhja e pllakave, llojit dhe ngjyrave të dyshemesë si dhe nyjeve sanitare
- Zgjedhja e tipit dhe ngjyrave të dyerve brenda dhe jashtë objektit
- Përcaktimi i tipit dhe ngjyrave të duraluminit
- Përcaktimi i tipit dhe ngjyrave të parapetit të shkallëve
- Përcaktimi i ngjyrës së mureve dhe materialeve brenda dhe jashtë objektit
- Për çdo paturë me të vogël se 8 cm, dera apo dritarja të mbështetet në elementet konstruktive si: mur tulle / betoni, kollona.
- Kompozimi, zgjedhja e bordurave dhe gjelbërimet në përgjithësi
- Përcaktimi i tipit të ndriçuesve të jashtëm
- Përcaktimi i shtresave të jashtme (materiale, ngjyra, design)

Për çdo paqartësi ose mospërputhje dimensionimi apo pozicionimi të materialeve, të vihet në dijeni arkitekti përpara kryerjes së punimeve dhe të vendoset në bashkëpunim me arkitektin.

LEGJENDA

1 **Tipi 1**_*Ndricues projektor LED i perdorur ne fasade (MAXILITO ose ekuivalent)Fluksi: 3000 lumen / Fuqi: 39Watt/ Pesha: 2.9kg/ Shkalla e mbrojtjes IP66*

2 **Tipi 2**_*Ndricues muror linear LED, ku fasada ndricohet ne menyre uniforme dhe theksohet siperfaqja e tyre (SLIM3-LED ose ekuivalent) /nga 12W me 1285 Lumen deri 39W 4080 Lumen/m; ndricim i paster pa rrezet IR/UV/ trupi alumin/ profil mbulues PMMA transparent/ jetegjatesia:50000 ore me eficense/ CRI min75/ 6000K/ IP65*

3 **Tipi 3**_*Ndricues fasade, muror LED . (BALTI ose ekuivalent) Shkalla e mbrojtje IP66/ IK09/ Fluksi : 2700 lumen/ Fuqia: 26Watt/Ngjyra e temperatures: 3000K/ Pesha : 1kg/ Permasa: 163mmx158mm*

4 **Tipi 4**_ Ndricues plafonier per jashte, rrethor. Tip TB 420 ose i ngjashem FSQ 2x26W/ IP65 and IK09/ per montim ne tavan ose ne mure/trupi I derdhur alumin teknopolimer, i riforcuar me 30% fiber xhami.

5 **Tipi 6**_*Shirit LED hermetik, i jashtem. Tensioni : 230/24 / Fluksi i drites: 130 lm/m Fuqia: 4.1 W/m / 3000K, 50Hz*

GRUPI I PROJEKTIMIT

KEJSI-05
ELECTRICAL ENGINEERING STUDIO
Rr. "Zef Jubani", Ndërtesa 7, Ap. 3, Tiranë, Shqipëri
mobile: +355 68 40 38 122
mobile: +355 68 20 77 941
e-mail: info@kejsi05.com
web: www.kejsi05.com

ARCHIMED S.P.S
CONSULTING & ENGINEERING STUDIO
Rr. "Zef Jubani", Pallati Bjorn, Nr. 7/3,
Tiranë, Shqipëri
tel / fax: +355 4 24 33 202
mobile: +355 69 21 05 507
e-mail: info@archimedsps.com
e-mail: archimedsps@gmail.com
web: www.archimedsps.com

ATELIER 4
ARCHITECTURE & CONSULTING STUDIO
Rr. e "Kosovarëve", Ndërtesa 35, Hyrja 6, Ap.4/1,
Njësia Administrative Nr. 5, 1019, Tiranë, Shqipëri
tel: +355 4 24 30 195 / 4 22 22 804
fax: +355 4 24 30 194
mobile: +355 69 20 38 958
e-mail: info@atelier4.al
web: www.atelier4.al

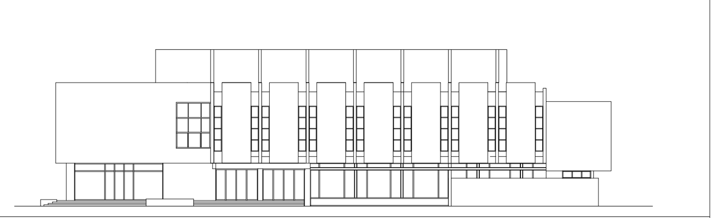

TITULLI I PROJEKTIT

RESTAURIMI, RIKONSTRUKSIONI DHE REHABILITIMI I HAPËSIRAVE NË MUZEUN KOMBËTAR TË ARTEVE TË BUKURA (GALERIA KOMBËTARE E ARTEVE), TIRANË, SHQIPËRI

KLIENTI

MINISTRIA E KULTURËS

KODI I VIZATIMIT	NR. I VIZATIMIT
MKAB . D . A . . 0 (KODI, FAZA, DISIPLINA, KATI, RISHIKIM)	**A - 69**

EMËRTIMI I VIZATIMIT

Fasada nga jugu

SHKALLA	1:100	DATA	DHJETOR 2018

PËRSHKRIMI I FAZËS

PROJEKT ZBATIM

RISHIKIM	DATA	FAZA E PROJEKTIT

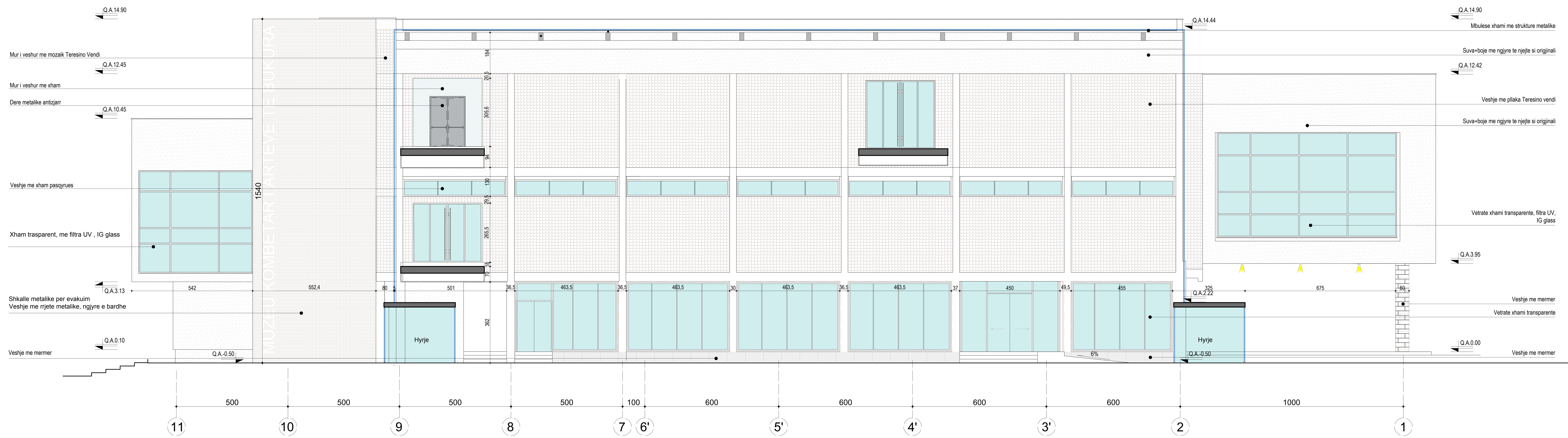

LEGJENDA

1 **Tipi 1**_*Ndricues projektor LED i perdorur ne fasade*
(MAXILITO *ose ekuivalent)Fluksi: 3000 lumen /*
Fuqi: 39Watt/ Pesha: 2.9kg/ Shkalla e mbrojtjes IP66

2 **Tipi 2**_*Ndricues muror linear LED, ku fasada ndricohet*
ne menyre uniforme dhe theksohet siperfaqja e tyre
(SLIM3-LED *ose ekuivalent) /nga 12W me 1285 Lumen deri 39W 4080 Lumen/m;*
ndricim i paster pa rrezet IR/UV/ trupi alumin/
profil mbulues PMMA transparent/ jetegjatesia:50000 ore me eficense/ CRI min75/ 6000K/ IP65

3 **Tipi 3**_*Ndricues fasade, muror LED .* (BALTI *ose ekuivalent)*
Shkalla e mbrojtje IP66/ IK09/ Fluksi : 2700 lumen/
Fuqia: 26Watt/Ngjyra e temperatures: 3000K/
Pesha : 1kg/
Permasa: 163mmx158mm

4 **Tipi 4**_ Ndricues plafonier per jashte, rrethor.
Tip TB 420
ose i ngjashem FSQ 2x26W/ IP65 and IK09/ per montim
ne tavan ose ne mure/trupi I derdhur alumin teknopolimer,
i riforcuar me 30% fiber xhami.

5 **Tipi 6**_*Shirit LED hermetik, i jashtem.*
Tensioni : 230/24 / Fluksi i drites: 130 lm/m
Fuqia: 4.1 W/m / 3000K, 50Hz

SHËNIME :

Projekti është punuar mbi planimetri të vëna në dispozicion të projektuesit nga perfituesi (Ministria e Kultures) dhe nga materialet e arkivës.

Përpara çdo punimi të verifikohen përmasat në vend.

Për detaje të strukurës referohuni në projektin konstruktiv.

Stafi teknik ose supervizori i punimeve, të konsultohet me arkitektin për vendosjen e të gjitha rifiniturave, si edhe:

- Zgjedhja e pllakave, llojit dhe ngjyrave të dyshemesë si dhe nyjeve sanitare
- Zgjedhja e tipit dhe ngjyrave të dyerve brenda dhe jashtë objektit
- Përcaktimi i tipit dhe ngjyrave të duraluminit
- Përcaktimi i tipit dhe ngjyrave të parapetit të shkallëve
- Përcaktimi i ngjyrës së mureve dhe materialeve brenda dhe jashtë objektit
- Për çdo paturë me të vogël se 8 cm, dera apo dritarja të mbështetet në elementet konstruktive si: mur tulle / betoni, kollona.
- Kompozimi, zgjedhja e bordurave dhe gjelbërimet në përgjithësi
- Përcaktimi i tipit të ndriçuesve të jashtëm
- Përcaktimi i shtresave të jashtme (materiale, ngjyra, design)

Për çdo paqartësi ose mospërputhje dimensionimi apo pozicionimi të materialeve, të vihet në dijeni arkitekti përpara kryerjes së punimeve dhe të vendoset në bashkëpunim me arkitektin.

GRUPI I PROJEKTIMIT

KEJSI-05
ELECTRICAL ENGINEERING STUDIO
Rr. "Zef Jubani", Ndërtesa 7, Ap. 3, Tiranë, Shqipëri
mobile: +355 68 40 38 122
mobile: +355 68 20 77 941
e-mail: info@kejsi05.com
web: www.kejsi05.com

ARCHIMED S.P.S
CONSULTING & ENGINEERING STUDIO
Rr. "Zef Jubani", Pallati Bjorn, Nr. 7/3,
Tiranë, Shqipëri
tel / fax: +355 4 24 33 202
mobile: +355 69 21 05 507
e-mail: info@archimedsps.com
e-mail: archimedsps@gmail.com
web: www.archimedsps.com

ATELIER 4
ARCHITECTURE & CONSULTING STUDIO
Rr. e "Kosovarëve", Ndërtesa 35, Hyrja 6, Ap.4/1,
Njësia Administrative Nr. 5, 1019, Tiranë, Shqipëri
tel: +355 4 24 30 195 / 4 22 22 804
fax: +355 4 24 30 194
mobile: +355 69 20 38 958
e-mail: info@atelier4.al
web: www.atelier4.al

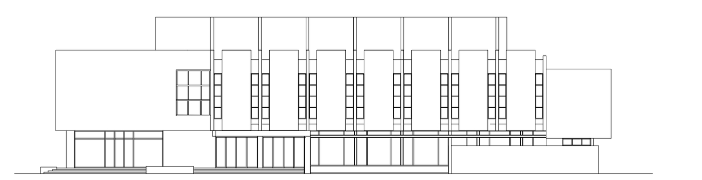

TITULLI I PROJEKTIT

RESTAURIMI, RIKONSTRUKSIONI DHE REHABILITIMI I HAPËSIRAVE NË MUZEUN KOMBËTAR TË ARTEVE TË BUKURA (GALERIA KOMBËTARE E ARTEVE), TIRANË, SHQIPËRI

KLIENTI

MINISTRIA E KULTURËS

MINISTRIA E KULTURËS

KODI I VIZATIMIT	**NR. I VIZATIMIT**
MKAB . D . A . . 0 (KODI, FAZA, DISIPLINA, KATI, RISHIKIM)	**A - 70**

EMËRTIMI I VIZATIMIT

Fasada e brendshme nga lindja

SHKALLA	1:100	**DATA**	DHJETOR 2018

PËRSHKRIMI I FAZËS

PROJEKT ZBATIM

RISHIKIM	**DATA**	**FAZA E PROJEKTIT**

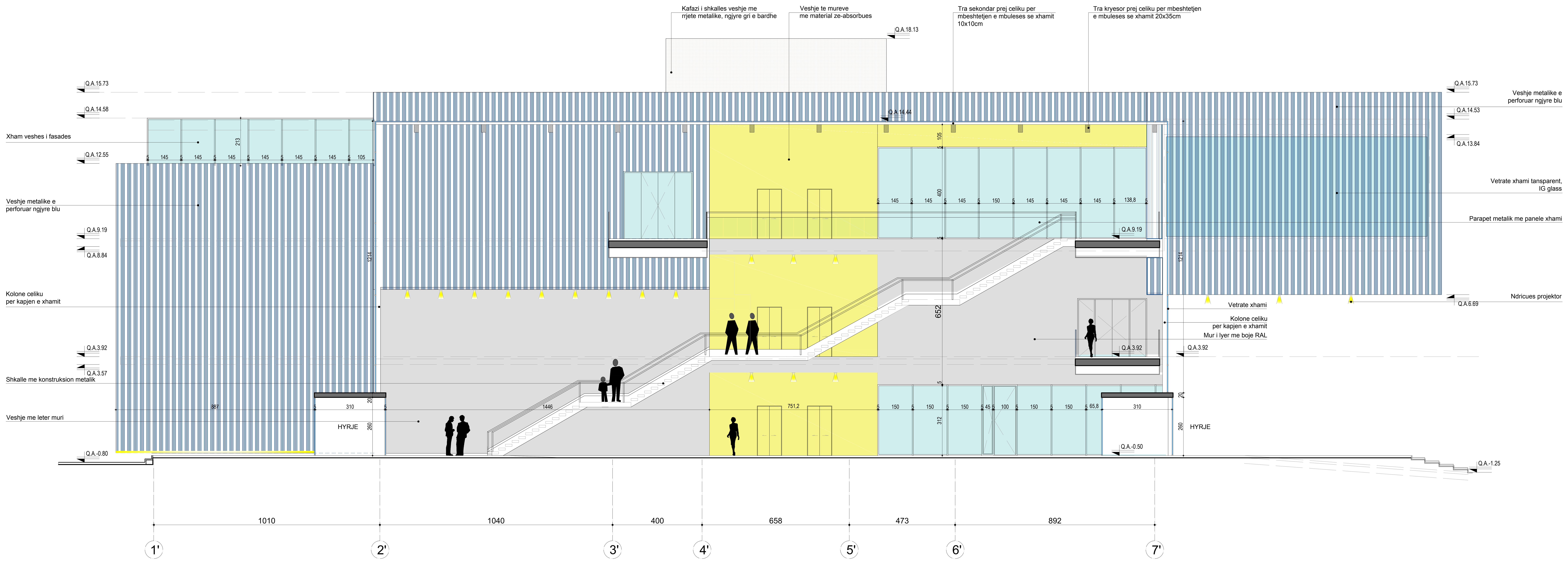

SHËNIME :

Projekti është punuar mbi planimetri të vëna në dispozicion të projektuesit nga perfituesi (Ministria e Kultures) dhe nga materialet e arkivës.

Përpara çdo punimi të verifikohen përmasat në vend.

Për detaje të strukurës referohuni në projektin konstruktiv.

Stafi teknik ose supervizori i punimeve, të konsultohet me arkitektin për vendosjen e të gjitha rifiniturave, si edhe:

- Zgjedhja e pllakave, llojit dhe ngjyrave të dyshemesë si dhe nyjeve sanitare
- Zgjedhja e tipit dhe ngjyrave të dyerve brenda dhe jashtë objektit
- Përcaktimi i tipit dhe ngjyrave të duraluminit
- Përcaktimi i tipit dhe ngjyrave të parapetit të shkallëve
- Përcaktimi i ngjyrës së mureve dhe materialeve brenda dhe jashtë objektit
- Për çdo paturë me të vogël se 8 cm, dera apo dritarja të mbështetet në elementet konstruktive si: mur tulle / betoni, kollona.
- Kompozimi, zgjedhja e bordurave dhe gjelbërimet në përgjithësi
- Përcaktimi i tipit të ndriçuesve të jashtëm
- Përcaktimi i shtresave të jashtme (materiale, ngjyra, design)

Për çdo paqartësi ose mospërputhje dimensionimi apo pozicionimi të materialeve, të vihet në dijeni arkitekti përpara kryerjes së punimeve dhe të vendoset në bashkëpunim me arkitektin.

LEGJENDA

1 **Tipi 1**_*Ndricues projektor LED i perdorur ne fasade* (MAXILITO *ose ekuivalent)Fluksi: 3000 lumen / Fuqi: 39Watt/ Pesha: 2.9kg/ Shkalla e mbrojtjes IP66*

2 **Tipi 2**_*Ndricues muror linear LED, ku fasada ndricohet ne menyre uniforme dhe theksohet siperfaqja e tyre* (SLIM3-LED *ose ekuivalent) /nga 12W me 1285 Lumen deri 39W 4080 Lumen/m; ndricim i paster pa rrezet IR/UV/ trupi alumin/ profil mbulues PMMA transparent/ jetegjatesia:50000 ore me eficense/ CRI min75/ 6000K/ IP65*

3 **Tipi 3**_*Ndricues fasade, muror LED .* (BALTI *ose ekuivalent) Shkalla e mbrojtje IP66/ IK09/ Fluksi : 2700 lumen/ Fuqia: 26Watt/Ngjyra e temperatures: 3000K/ Pesha : 1kg/ Permasa: 163mmx158mm*

4 **Tipi 4**_ Ndricues plafonier per jashte, rrethor. Tip TB 420 ose i ngjashem FSQ 2x26W/ IP65 and IK09/ per montim ne tavan ose ne mure/trupi I derdhur alumin teknopolimer, i riforcuar me 30% fiber xhami.

5 **Tipi 6**_*Shirit LED hermetik, i jashtem. Tensioni : 230/24 / Fluksi i drites: 130 lm/m Fuqia: 4.1 W/m / 3000K, 50Hz*

GRUPI I PROJEKTIMIT

KEJSI-05
ELECTRICAL ENGINEERING STUDIO
Rr. "Zef Jubani", Ndërtesa 7, Ap. 3, Tiranë, Shqipëri
mobile: +355 68 40 38 122
mobile: +355 68 20 77 941
e-mail: info@kejsi05.com
web: www.kejsi05.com

ARCHIMED S.P.S
CONSULTING & ENGINEERING STUDIO
Rr. "Zef Jubani", Pallati Bjorn, Nr. 7/3, Tiranë, Shqipëri
tel / fax: +355 4 24 33 202
mobile: +355 69 21 05 507
e-mail: info@archimedsps.com
e-mail: archimedsps@gmail.com
web: www.archimedsps.com

ATELIER 4
ARCHITECTURE & CONSULTING STUDIO
Rr. e "Kosovarëve", Ndërtesa 35, Hyrja 6, Ap.4/1, Njësia Administrative Nr. 5, 1019, Tiranë, Shqipëri
tel: +355 4 24 30 195 / 4 22 22 804
fax: +355 4 24 30 194
mobile: +355 69 20 38 958
e-mail: info@atelier4.al
web: www.atelier4.al

TITULLI I PROJEKTIT

RESTAURIMI, RIKONSTRUKSIONI DHE REHABILITIMI I HAPËSIRAVE NË MUZEUN KOMBËTAR TË ARTEVE TË BUKURA (GALERIA KOMBËTARE E ARTEVE), TIRANË, SHQIPËRI

KLIENTI

MINISTRIA E KULTURËS

KODI I VIZATIMIT	NR. I VIZATIMIT
MKAB . D . A . . 0 (KODI, FAZA, DISIPLINA, KATI, RISHIKIM)	**A - 71**

EMËRTIMI I VIZATIMIT

Fasada e brendshme nga perëndimi

SHKALLA	1:100	DATA	DHJETOR 2018

PËRSHKRIMI I FAZËS

PROJEKT ZBATIM

RISHIKIM	DATA	FAZA E PROJEKTIT

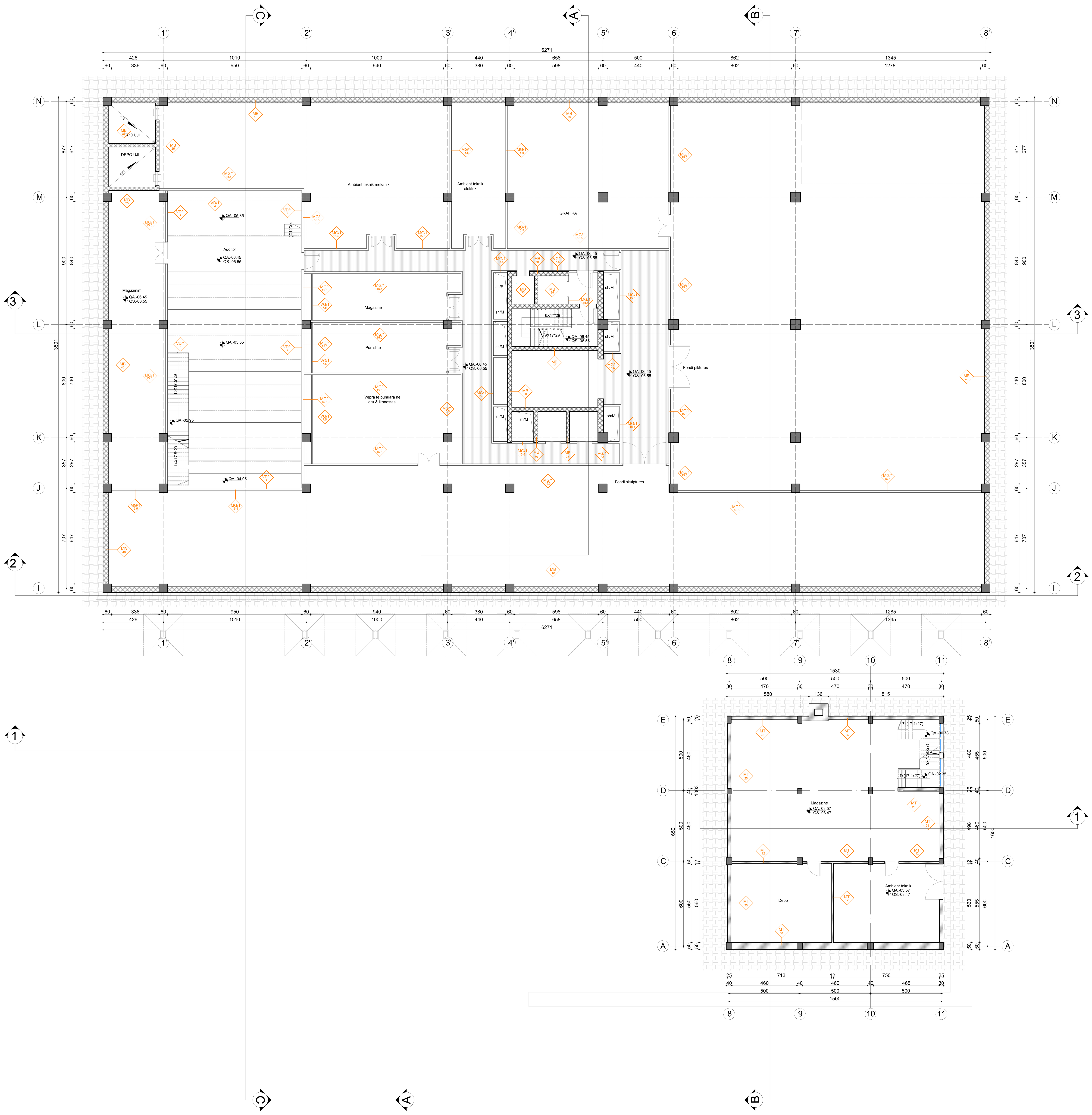

SHËNIME :

Projekti është punuar mbi planimetri, të vëna në dispozicion të projektuesit, nga investitori dhe nga materialet e arkivës.
Përpara çdo punimi të verifikohen përmasat në vend.
Për detaje të strukurës referohuni në projektin konstruktiv.

Stafi teknik ose supervizori i punimeve, të konsultohet me arkitektin për vendosjen e të gjitha rifiniturave, si edhe:

- Zgjedhja e pllakave, llojit dhe ngjyrave të dyshemesë si dhe nyjeve sanitare
- Zgjedhja e tipit dhe ngjyrave të dyerve brenda dhe jashtë objektit
- Përcaktimi i tipit dhe ngjyrave të duraluminit
- Përcaktimi i tipit dhe ngjyrave të parapetit të shkallëve
- Përcaktimi i ngjyrës së mureve dhe materialeve brenda dhe jashtë objektit
- Për çdo paturë me të vogël se 8 cm, dera apo dritarja të mbështetet në elementet konstruktive si: mur tulle/betoni, kollona
- Kompozimi, zgjedhja e bordurave dhe gjelbërimet në përgjithësi
- Përcaktimi i tipit të ndriçuesve të jashtëm
- Përcaktimi i shtresave të jashtme (materiale, ngjyra, design)

Për çdo paqartësi ose mospërputhje dimensionimi apo pozicionimi të materialeve, të vihet në dijeni arkitekti përpara kryerjes së punimeve dhe të vendoset në bashkëpunim me arkitektin.

Gjatë zbatimit të punimeve, në fazën e gërmimit, do të shihet saktësisht situata ekzistuese në lidhje me: kuotat e themeleve të ndërtesës ekzistuese e më pas do të vendoset nëse projekti i zbatimit do të ketë nevojë për ndonjë ndryshim, detajim apo saktësim.
Përpara fillimit të punimeve duhet të verifikohet pozicionimi dhe dimensioni i saktë i shafteve mekanike. Pozicionimi dhe dimensionimi i tyre duhet konfirmuar nga arkitekti, inxhinieri mekanik dhe inxhinieri konstruktor.
Përpara fillimit të punimeve duhet të verifikohet pozicionimi, dimensionimi i impianteve teknike mekanike në tarracë. Më pas do të përcaktohet saktësisht madhësia dhe konfigurimi i soletës së tarracës, e cila do të ketë impakt në volumin e objektit.
Projekti konstruktiv dhe arkitektonik është realizuar duke marrë parasysh peshat dhe dimensionet e impianteve mekanike, në tarracë, të specifikuara në projektin mekanik. Gjatë zbatimit të punimeve, duhen respektuar peshat dhe specifikimet e paracaktuara në këtë projekt zbatim.
Para zbatimit të punimeve duhet të vendoset saktësisht mbi llojin e materialit dhe konfigurimin final të fasadës (nga kontraktuesi në bashkëpunim me arkitektin). Zgjedhja e materialit duhet t'i përmbahet specifikimeve të peshave dhe koeficientit të transmetimit të nxehtësisë; këto të paracaktuara në këtë projekt zbatim.
Dyert dhe vetratat e jashtme do të detajohen dhe specifikohen sipas ndryshimeve që do të pësojë projekti i fasadës, pasi të zgjidhet përfundimisht konfigurimi dhe lloji i materialit të fasadës.
Tipet dhe rifiniturat e mureve të ambienteve të brëndshme do të detajohen dhe specifikohen gjatë fazës së projektit të interierit. Në këtë projekt janë dhënë propozime referuese.
Rifinitura e dyshemeve të ambienteve të brëndshme do të detajohet dhe specifikohet gjatë fazës së projektit të interierit. Në këtë projekt janë dhënë propozime referuese.
Tipet dhe rifiniturat e tavaneve të ambienteve të brëndshme do të detajohen dhe specifikohen gjatë fazës së projektit të interierit. Në këtë projekt janë dhënë propozime referuese.
Ndriçimi: tipi i ndriçuesave, pozicionimi, sasia e tyre, do të detajohen dhe specifikohen gjatë fazës së projektit të interierit. Në këtë projekt janë dhënë propozime referuese.
Dyert dhe vetratat e brëndshme do të detajohen dhe specifikohen gjatë fazës së projektit të interierit. Në këtë projekt janë dhënë propozime referuese.
Detajimi i hollit kryesore, i sallave te ekspozitave dhe ambieteve të tjera specifike, do të detajohen dhe specifikohen gjatë fazës së projektit të interierit.
Çdo detajim që i përket fazës së projektit të interierit duhet t'i përmbahet dhe të respektojë zgjidhjet e paracaktuara në këtë projekt zbatim.

Kodi	Përshkrimi	Kodi	Përshkrimi
MG/1 15.5	Mur Gipsi TIPI 1/ Trashesia 15.5cm	MB 25	Mur Betoni Trashesia 25cm
MG/2 20	Mur Gipsi TIPI 2/ Trashesia 20cm	MB 30	Mur Betoni Trashesia 30
MG/3 20	Mur Gipsi TIPI 3/ Trashesia 20cm	MB 40	Mur Betoni Trashesia 40
MG/4 25	Mur Gipsi TIPI 4/ Trashesia 25cm	MT 20	Mur Tulle Trashesia 20cm
MG/5 30	Mur Gipsi TIPI 5/ Trashesia 30cm	MT 25	Mur Tulle Trashesia 20cm
MG/6 15.5	Mur Gipsi i Perforuar TIPI 6/ Trashesia 15.5cm	MT 36	Mur Tulle Trashesia 36cm
VG/1 7.5	Veshje me panel Gipsi TIPI 1/ Trashesia 7.5cm	MT 38	Mur Tulle Trashesia 38cm
VG/2 9.5	Veshje me panel Gipsi TIPI 2/ Trashesia 9.5cm	MT 40	Mur Tulle Trashesia 40cm
VG/3 13	Veshje me panel Gipsi TIPI 3/ Trashesia 13cm	MT 50	Mur Tulle Trashesia 50cm
VG/4 7.5	Veshje me panel Gipsi TIPI 4/ Trashesia 7.5cm		
VG/5 7.5	Veshje me panel Gipsi te perforuar TIPI 5/ Trashesia 6.5cm		
VD/1 4	Veshje me panel druri TIPI 1/ Trashesia 4cm		

TITULLI I PROJEKTIT

RESTAURIMI, RIKONSTRUKSIONI DHE REHABILITIMI I HAPËSIRAVE NË MUZEUN KOMBËTAR TË ARTEVE TË BUKURA (GALERIA KOMBËTARE E ARTEVE), TIRANË, SHQIPËRI

KLIENTI

MINISTRIA E KULTURËS

GRUPI I PROJEKTIMIT

ATELIER 4
ARCHITECTURE & CONSULTING STUDIO
Rr. e "Kosovarëve", Ndërtesa 35, Hyrja 6, Ap.4/1,
Njësia Administrative Nr. 5, 1019, Tiranë, Shqipëri
tel: +355 4 24 30 195 / 4 22 22 804
fax: +355 4 24 30 194
mobile: +355 69 20 38 958
e-mail: info@atelier4.al
web: www.atelier4.al

ARCHIMED S.P.S
CONSULTING & ENGINEERING STUDIO
Rr. "Zef Jubani", Pallati Bjorn, Nr. 7/3,
Tiranë, Shqipëri
tel / fax: +355 4 24 33 202
mobile: +355 69 21 05 507
e-mail: info@archimedsps.com
e-mail: archimedsps@gmail.com
web: www.archimedsps.com

KEJSI-05
ELECTRICAL ENGINEERING STUDIO
Rr. "Zef Jubani", Ndërtesa 7, Ap. 3, Tiranë, Shqipëri
mobile: +355 68 40 38 122
mobile: +355 68 20 77 941
e-mail: info@kejsi05.com
web: www.kejsi05.com

KODI I VIZATIMIT					NR. I VIZATIMIT
MKAB.	D.	A.	-1.	0	A - 72
KODI	FAZA	DISIPLINA	KATI	RISHIKIM	

EMËRTIMI I VIZATIMIT

Tipet e mureve / Kati nëntokë -1

SHKALLA	1:100	DATA	DHJETOR 2018

PËRSHKRIMI I FAZËS

PROJEKT ZBATIM

RISHIKIM	DATA	FAZA E PROJEKTIT	RISHIKIM	DATA	FAZA E PROJEKTIT

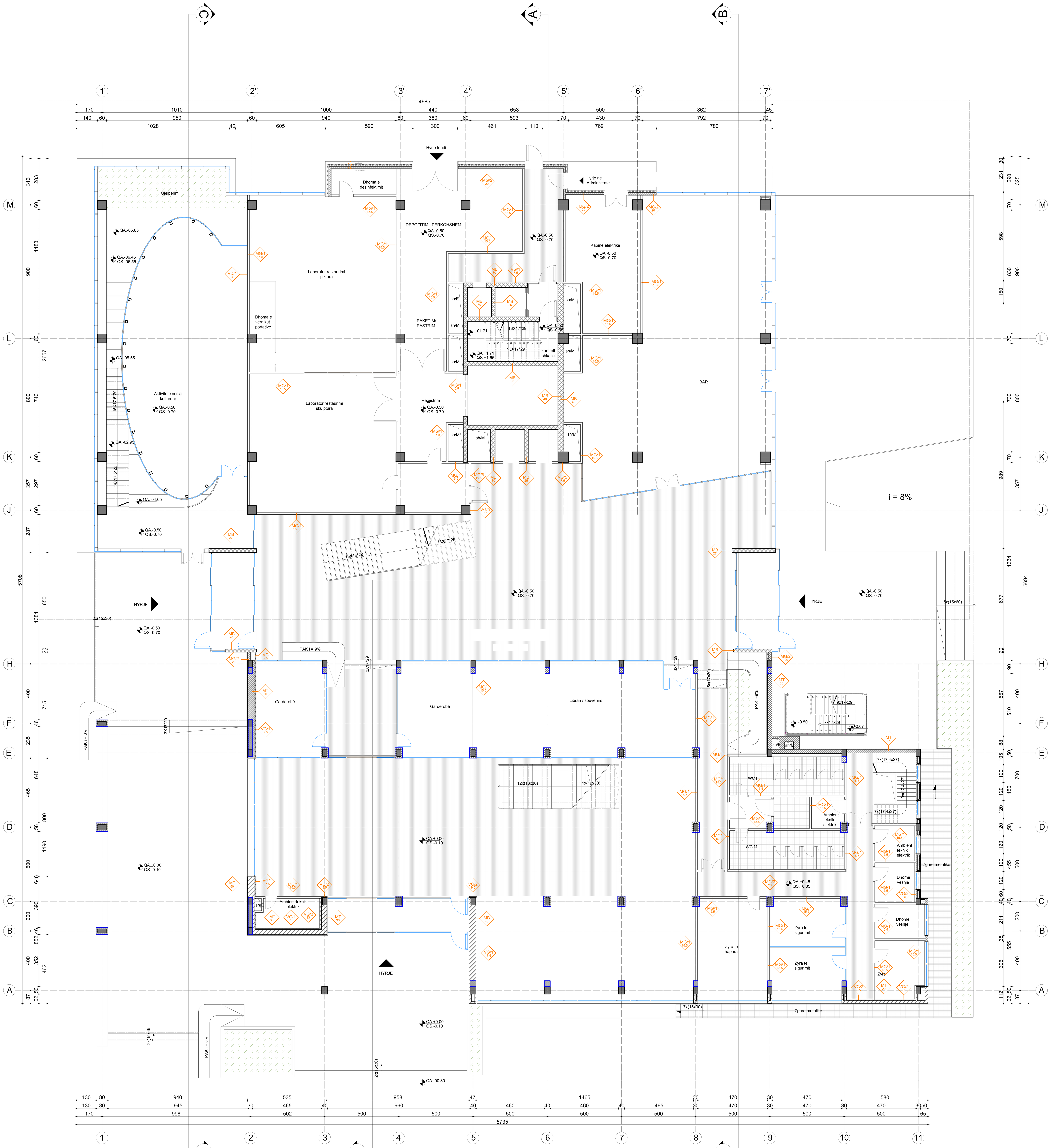

SHËNIME :

Projekti është punuar mbi planimetri, të vëna në dispozicion të projektuesit, nga investitori dhe nga materialet e arkivës.
Përpara çdo punimi të verifikohen përmasat në vend.
Për detaje të strukurës referohuni në projektin konstruktiv.

Stafi teknik ose supervizori i punimeve, të konsultohet me arkitektin për vendosjen e të gjitha rifiniturave, si edhe:

- Zgjedhja e pllakave, llojit dhe ngjyrave të dyshemesë si dhe nyjeve sanitare
- Zgjedhja e tipit dhe ngjyrave të dyerve brenda dhe jashtë objektit
- Përcaktimi i tipit dhe ngjyrave të duraluminit
- Përcaktimi i tipit dhe ngjyrave të parapetit të shkallëve
- Përcaktimi i ngjyrës së mureve dhe materialeve brenda dhe jashtë objektit
- Për çdo paturë me të vogël se 8 cm, dera apo dritarja të mbështetet në elementet konstruktive si: mur tulle/betoni, kollona
- Kompozimi, zgjedhja e bordurave dhe gjelbërimet në përgjithësi
- Përcaktimi i tipit të ndriçuesve të jashtëm
- Përcaktimi i shtresave të jashtme (materiale, ngjyra, design)

Për çdo paqartësi ose mospërputhje dimensionimi apo pozicionimi të materialeve, të vihet në dijeni arkitekti përpara kryerjes së punimeve dhe të vendoset në bashkëpunim me arkitektin.

Gjatë zbatimit të punimeve, në fazën e gërmimit, do të shihet saktësisht situata ekzistuese në lidhje me: kuotat e themeleve të ndërtesës ekzistuese e më pas do të vendoset nëse projekti i zbatimit do të ketë nevojë për ndonjë ndryshim, detajim apo saktësim.
Përpara fillimit të punimeve duhet të verifikohet pozicionimi dhe dimensioni i saktë i shafteve mekanike. Pozicionimi dhe dimensionimi i tyre duhet konfirmuar nga arkitekti, inxhinieri mekanik dhe inxhinieri konstruktor.
Përpara fillimit të punimeve duhet të verifikohet pozicionimi, dimensionimi i impianteve teknike mekanike në tarracë. Më pas do të përcaktohet saktësisht madhësia dhe konfigurimi i soletës së tarracës, e cila do të ketë impakt në volumin e objektit.
Projekti konstruktiv dhe arkitektonik është realizuar duke marrë parasysh peshat dhe dimensionet e impianteve mekanike, në tarracë, të specifikuara në projektin mekanik. Gjatë zbatimit të punimeve, duhen respektuar peshat dhe specifikimet e paracaktuara në këtë projekt zbatim.
Para zbatimit të punimeve duhet të vendoset saktësisht mbi llojin e materialit dhe konfigurimin final të fasadës (nga kontraktuesi në bashkëpunim me arkitektin). Zgjedhja e materialit duhet t'i përmbahet specifikimeve të peshave dhe koeficientit të transmetimit të nxehtësisë; këto të paracaktuara në këtë projekt zbatim.
Dyert dhe vetratat e jashtme do të detajohen dhe specifikohen sipas ndryshimeve që do të pësojë projekti i fasadës, pasi të zgjidhet përfundimisht konfigurimi dhe lloji i materialit të fasadës.
Tipet dhe rifiniturat e mureve të ambienteve të brëndshme do të detajohen dhe specifikohen gjatë fazës së projektit të interierit. Në këtë projekt janë dhënë propozime referuese.
Rifinitura e dyshemeve të ambienteve të brëndshme do të detajohet dhe specifikohet gjatë fazës së projektit të interierit. Në këtë projekt janë dhënë propozime referuese.
Tipet dhe rifiniturat e tavaneve të ambienteve të brëndshme do të detajohen dhe specifikohen gjatë fazës së projektit të interierit. Në këtë projekt janë dhënë propozime referuese.
Ndriçimi: tipi i ndriçuesave, pozicionimi, sasia e tyre, do të detajohen dhe specifikohen gjatë fazës së projektit të interierit. Në këtë projekt janë dhënë propozime referuese.
Dyert dhe vetratat e brëndshme do të detajohen dhe specifikohen gjatë fazës së projektit të interierit. Në këtë projekt janë dhënë propozime referuese.
Detajimi i hollit kryesore, i sallave te ekspozitave dhe ambieteve të tjera specifike, do të detajohen dhe specifikohen gjatë fazës së projektit të interierit.
Çdo detajim që i përket fazës së projektit të interierit duhet t'i përmbahet dhe të respektojë zgjidhjet e paracaktuara në këtë projekt zbatim.

Kodi	Përshkrimi	Kodi	Përshkrimi
MG/1 15.5	Mur Gipsi TIPI 1/ Trashesia 15.5cm	MB 25	Mur Betoni Trashesia 25cm
MG/2 20	Mur Gipsi TIPI 2/ Trashesia 20cm	MB 30	Mur Betoni Trashesia 30
MG/3 20	Mur Gipsi TIPI 3/ Trashesia 20cm	MB 40	Mur Betoni Trashesia 40
MG/4 25	Mur Gipsi TIPI 4/ Trashesia 25cm	MT 20	Mur Tulle Trashesia 20cm
MG/5 30	Mur Gipsi TIPI 5/ Trashesia 30cm	MT 25	Mur Tulle Trashesia 20cm
MG/6 15.5	Mur Gipsi i Perforuar TIPI 6/ Trashesia 15.5cm	MT 36	Mur Tulle Trashesia 36cm
VG/1 7.5	Veshje me panel Gipsi TIPI 1/ Trashesia 7.5cm	MT 38	Mur Tulle Trashesia 38cm
VG/2 9.5	Veshje me panel Gipsi TIPI 2/ Trashesia 9.5cm	MT 40	Mur Tulle Trashesia 40cm
VG/3 13	Veshje me panel Gipsi TIPI 3/ Trashesia 13cm	MT 50	Mur Tulle Trashesia 50cm
VG/4 7.5	Veshje me panel Gipsi TIPI 4/ Trashesia 7.5cm		
VG/5 7.5	Veshje me panel Gipsi te perforuar TIPI 5/ Trashesia 6.5cm		
VD/1 4	Veshje me panel druri TIPI 1/ Trashesia 4cm		

TITULLI I PROJEKTIT

RESTAURIMI, RIKONSTRUKSIONI DHE REHABILITIMI I HAPËSIRAVE NË MUZEUN KOMBËTAR TË ARTEVE TË BUKURA (GALERIA KOMBËTARE E ARTEVE), TIRANË, SHQIPËRI

KLIENTI

MINISTRIA E KULTURËS

MINISTRIA E KULTURËS

GRUPI I PROJEKTIMIT

ATELIER 4
ARCHITECTURE & CONSULTING STUDIO
Rr. e "Kosovarëve", Ndërtesa 35, Hyrja 6, Ap.4/1,
Njësia Administrative Nr. 5, 1019, Tiranë, Shqipëri
tel: +355 4 24 30 195 / 4 22 22 804
fax: +355 4 24 30 194
mobile: +355 69 20 38 958
e-mail: info@atelier4.al
web: www.atelier4.al

ARCHIMED S.P.S
CONSULTING & ENGINEERING STUDIO
Rr. "Zef Jubani", Pallati Bjorn, Nr. 7/3,
Tiranë, Shqipëri
tel / fax: +355 4 24 33 202
mobile: +355 69 21 05 507
e-mail: info@archimedsps.com
e-mail: archimedsps@gmail.com
web: www.archimedsps.com

KEJSI-05
ELECTRICAL ENGINEERING STUDIO
Rr. "Zef Jubani", Ndërtesa 7, Ap. 3, Tiranë, Shqipëri
mobile: +355 68 40 38 122
mobile: +355 68 20 77 941
e-mail: info@kejsi05.com
web: www.kejsi05.com

KODI I VIZATIMIT	NR. I VIZATIMIT
MKAB . D . A . 0 . 0 (KODI, FAZA, DISIPLINA, KATI, RISHIKIM)	**A - 73**

EMËRTIMI I VIZATIMIT

Tipet e mureve / Kati përdhe

SHKALLA	1:100	DATA	DHJETOR 2018

PËRSHKRIMI I FAZËS
PROJEKT ZBATIM

RISHIKIM	DATA	FAZA E PROJEKTIT	RISHIKIM	DATA	FAZA E PROJEKTIT

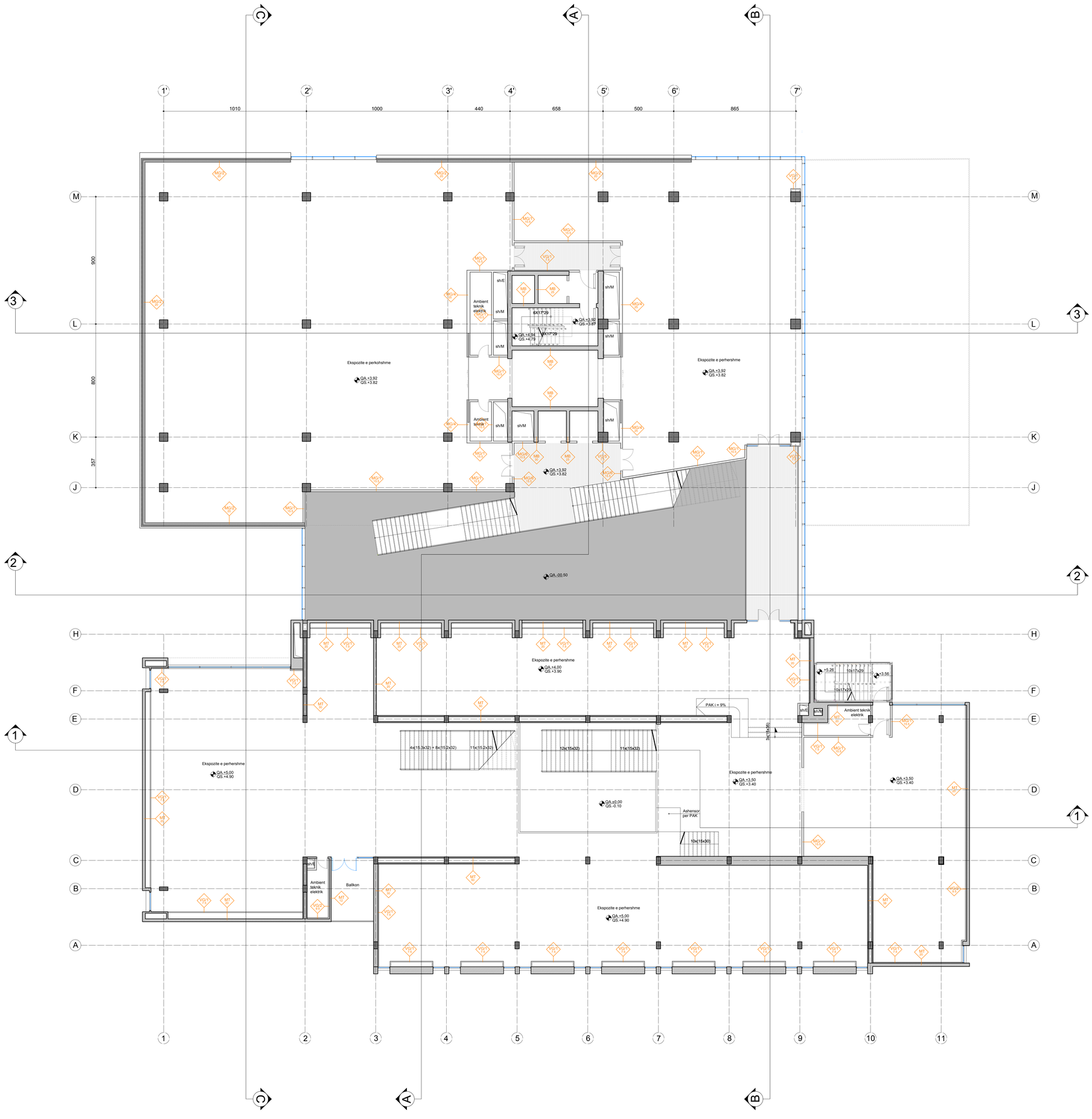

SHËNIME :

Projekti është punuar mbi planimetri, të vëna në dispozicion të projektuesit, nga investitori dhe nga materialet e arkivës.
Përpara çdo punimi të verifikohen përmasat në vend.
Për detaje të strukurës referohuni në projektin konstruktiv.

Stafi teknik ose supervizori i punimeve, të konsultohet me arkitektin për vendosjen e të gjitha rifiniturave, si edhe:

- Zgjedhja e pllakave, llojit dhe ngjyrave të dyshemesë si dhe nyjeve sanitare
- Zgjedhja e tipit dhe ngjyrave të dyerve brenda dhe jashtë objektit
- Përcaktimi i tipit dhe ngjyrave të duraluminit
- Përcaktimi i tipit dhe ngjyrave të parapetit të shkallëve
- Përcaktimi i ngjyrës së mureve dhe materialeve brenda dhe jashtë objektit
- Për çdo paturë me të vogël se 8 cm, dera apo dritarja të mbështetet në elementet konstruktive si: mur tulle/betoni, kollona
- Kompozimi, zgjedhja e bordurave dhe gjelbërimet në përgjithësi
- Përcaktimi i tipit të ndriçuesve të jashtëm
- Përcaktimi i shtresave të jashtme (materiale, ngjyra, design)

Për çdo paqartësi ose mospërputhje dimensionimi apo pozicionimi të materialeve, të vihet në dijeni arkitekti përpara kryerjes së punimeve dhe të vendoset në bashkëpunim me arkitektin.

Gjatë zbatimit të punimeve, në fazën e gërmimit, do të shihet saktësisht situata ekzistuese në lidhje me: kuotat e themeleve të ndërtesës ekzistuese e më pas do të vendoset nëse projekti i zbatimit do të ketë nevojë për ndonjë ndryshim, detajim apo saktësim.
Përpara fillimit të punimeve duhet të verifikohet pozicionimi dhe dimensioni i saktë i shafteve mekanike. Pozicionimi dhe dimensionimi i tyre duhet konfirmuar nga arkitekti, inxhinieri mekanik dhe inxhinieri konstruktor.
Përpara fillimit të punimeve duhet të verifikohet pozicionimi, dimensionimi i impianteve teknike mekanike në tarracë. Më pas do të përcaktohet saktësisht madhësia dhe konfigurimi i soletës së tarracës, e cila do të ketë impakt në volumin e objektit.
Projekti konstruktiv dhe arkitektonik është realizuar duke marrë parasysh peshat dhe dimensionet e impianteve mekanike, në tarracë, të specifikuara në projektin mekanik. Gjatë zbatimit të punimeve, duhen respektuar peshat dhe specifikimet e paracaktuara në këtë projekt zbatim.
Para zbatimit të punimeve duhet të vendoset saktësisht mbi llojin e materialit dhe konfigurimin final të fasadës (nga kontraktuesi në bashkëpunim me arkitektin). Zgjedhja e materialit duhet t'i përmbahet specifikimeve të peshave dhe koeficientit të transmetimit të nxehtësisë; këto të paracaktuara në këtë projekt zbatim.
Dyert dhe vetratat e jashtme do të detajohen dhe specifikohen sipas ndryshimeve që do të pësojë projekti i fasadës, pasi të zgjidhet përfundimisht konfigurimi dhe lloji i materialit të fasadës.
Tipet dhe rifiniturat e mureve të ambienteve të brëndshme do të detajohen dhe specifikohen gjatë fazës së projektit të interierit. Në këtë projekt janë dhënë propozime referuese.
Rifinitura e dyshemeve të ambienteve të brëndshme do të detajohet dhe specifikohet gjatë fazës së projektit të interierit. Në këtë projekt janë dhënë propozime referuese.
Tipet dhe rifiniturat e tavaneve të ambienteve të brëndshme do të detajohen dhe specifikohen gjatë fazës së projektit të interierit. Në këtë projekt janë dhënë propozime referuese.
Ndriçimi: tipi i ndriçuesave, pozicionimi, sasia e tyre, do të detajohen dhe specifikohen gjatë fazës së projektit të interierit. Në këtë projekt janë dhënë propozime referuese.
Dyert dhe vetratat e brëndshme do të detajohen dhe specifikohen gjatë fazës së projektit të interierit. Në këtë projekt janë dhënë propozime referuese.
Detajimi i hollit kryesore, i sallave te ekspozitave dhe ambieteve të tjera specifike, do të detajohen dhe specifikohen gjatë fazës së projektit të interierit.
Çdo detajim që i përket fazës së projektit të interierit duhet t'i përmbahet dhe të respektojë zgjidhjet e paracaktuara në këtë projekt zbatim.

MG/1 15.5	Mur Gipsi TIPI 1/ Trashesia 15.5cm	MB 25	Mur Betoni Trashesia 25cm
MG/2 20	Mur Gipsi TIPI 2/ Trashesia 20cm	MB 30	Mur Betoni Trashesia 30
MG/3 20	Mur Gipsi TIPI 3/ Trashesia 20cm	MB 40	Mur Betoni Trashesia 40
MG/4 25	Mur Gipsi TIPI 4/ Trashesia 25cm	MT 20	Mur Tulle Trashesia 20cm
MG/5 30	Mur Gipsi TIPI 5/ Trashesia 30cm	MT 25	Mur Tulle Trashesia 20cm
MG/6 15.5	Mur Gipsi i Perforuar TIPI 6/ Trashesia 15.5cm	MT 36	Mur Tulle Trashesia 36cm
VG/1 7.5	Veshje me panel Gipsi TIPI 1/ Trashesia 7.5cm	MT 38	Mur Tulle Trashesia 38cm
VG/2 9.5	Veshje me panel Gipsi TIPI 2/ Trashesia 9.5cm	MT 40	Mur Tulle Trashesia 40cm
VG/3 13	Veshje me panel Gipsi TIPI 3/ Trashesia 13cm	MT 50	Mur Tulle Trashesia 50cm
VG/4 7.5	Veshje me panel Gipsi TIPI 4/ Trashesia 7.5cm		
VG/5 7.5	Veshje me panel Gipsi te perforuar TIPI 5/ Trashesia 6.5cm		
VD/1 4	Veshje me panel druri TIPI 1/ Trashesia 4cm		

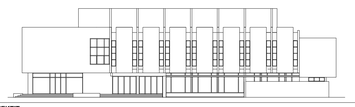

TITULLI I PROJEKTIT

RESTAURIMI, RIKONSTRUKSIONI DHE REHABILITIMI I HAPËSIRAVE NË MUZEUN KOMBËTAR TË ARTEVE TË BUKURA (GALERIA KOMBËTARE E ARTEVE), TIRANË, SHQIPËRI

KLIENTI

MINISTRIA E KULTURËS

MINISTRIA E KULTURËS

GRUPI I PROJEKTIMIT

ATELIER 4
ARCHITECTURE & CONSULTING STUDIO
Rr. e "Kazazianëve", Ndërtesa 35, Hyrja 6, Ap.4/1,
Njësia Administrative Nr. 5, 1019, Tiranë, Shqipëri
tel: +355 4 24 30 195 / 4 22 37 804
fax: +355 4 24 30 194
mobile: +355 69 20 28 958
e-mail: info@atelier-4.al
web: www.atelier-4.al

ARCHIMED S.P.S
CONSULTING & ENGINEERING STUDIO
Rr. "Zef Jubani", Pallati Bjon, Nr. 7/3,
Tiranë, Shqipëri
tel / fax: +355 4 24 33 202
mobile: +355 69 21 05 507
web site: www.archimedsps.com
e-mail: archimedsps@gmail.com
web: www.archimedsps.com

KEJSI-05
ELECTRICAL ENGINEERING STUDIO
Rr. "Zef Jubani", Ndërtesa 7, Ap. 3, Tiranë, Shqipëri
mobile: +355 68 40 38 122
mobile: +355 68 26 27 941
e-mail: info@kejsi05.com
web: www.kejsi05.com

KODI I VIZATIMIT

KODI	FAZA	DISIPLINA	KATI	RISHIKIM
MKAB	D	A	1	0

NR. I VIZATIMIT

A - 74

EMËRTIMI I VIZATIMIT

Tipet e mureve / Kati parë

SHKALLA 1:100 **DATA** DHJETOR 2018

PËRSHKRIMI I FAZËS

PROJEKT ZBATIM

RISHIKIM	DATA	FAZA E PROJEKTIT	RISHIKIM	DATA	FAZA E PROJEKTIT

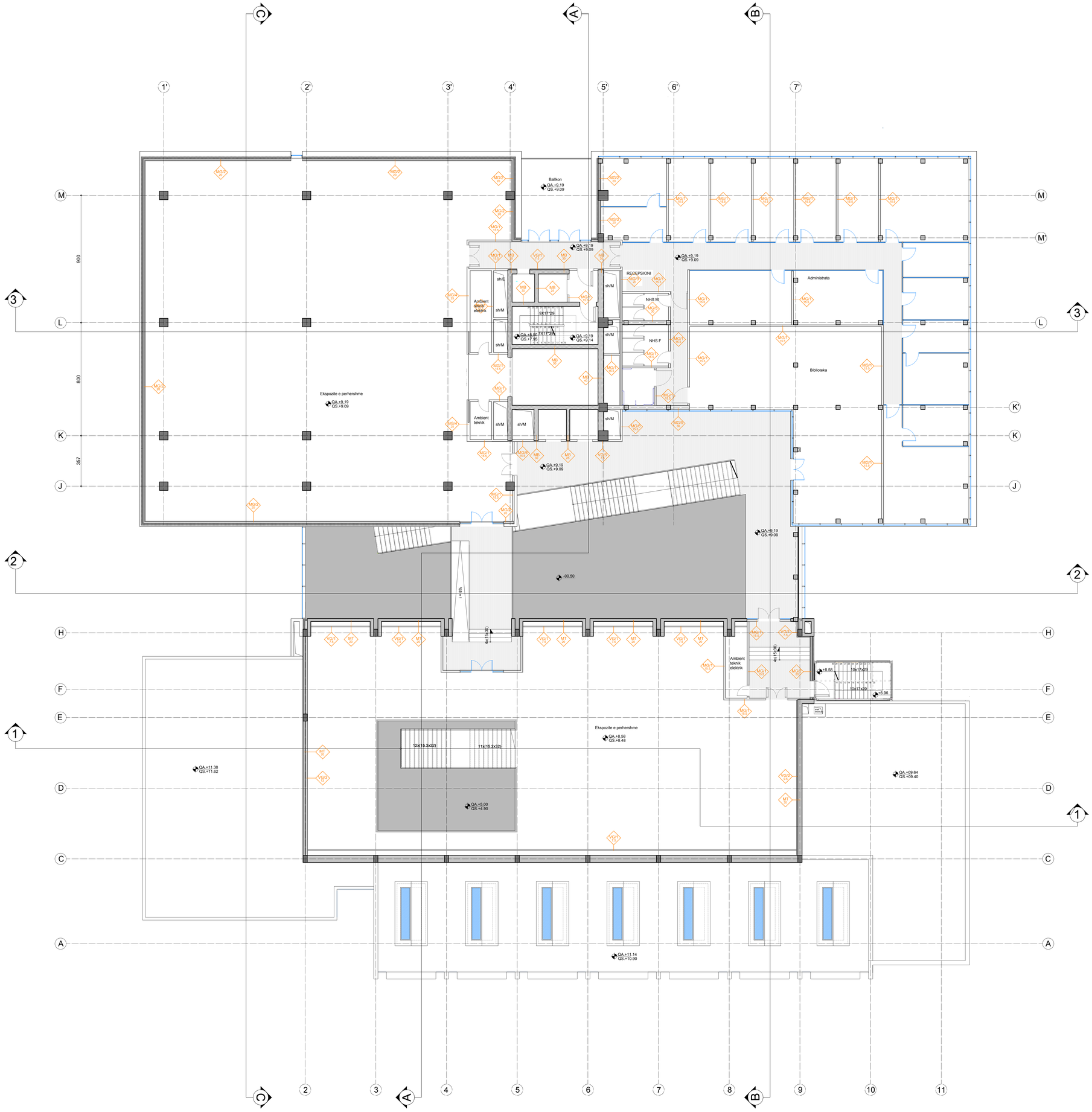

SHËNIME :

Projekti është punuar mbi planimetri, të vëna në dispozicion të projektuesit, nga investitori dhe nga materialet e arkivës.
Përpara çdo punimi të verifikohen përmasat në vend.
Për detaje të strukurës referohuni në projektin konstruktiv.

Stafi teknik ose supervizori i punimeve, të konsultohet me arkitektin për vendosjen e të gjitha rifiniturave, si edhe:

- Zgjedhja e pllakave, llojit dhe ngjyrave të dyshemesë si dhe nyjeve sanitare
- Zgjedhja e tipit dhe ngjyrave të dyerve brenda dhe jashtë objektit
- Përcaktimi i tipit dhe ngjyrave të duraluminit
- Përcaktimi i tipit dhe ngjyrave të parapetit të shkallëve
- Përcaktimi i ngjyrës së mureve dhe materialeve brenda dhe jashtë objektit
- Për çdo paturë me të vogël se 8 cm, dera apo dritarja të mbështetet në elementet konstruktive si: mur tulle/betoni, kollona
- Kompozimi, zgjedhja e bordurave dhe gjelbërimet në përgjithësi
- Përcaktimi i tipit të ndriçuesve të jashtëm
- Përcaktimi i shtresave të jashtme (materiale, ngjyra, design)

Për çdo paqartësi ose mospërputhje dimensionimi apo pozicionimi të materialeve, të vihet në dijeni arkitekti përpara kryerjes së punimeve dhe të vendoset në bashkëpunim me arkitektin.

Gjatë zbatimit të punimeve, në fazën e gërmimit, do të shihet saktësisht situata ekzistuese në lidhje me: kuotat e themeleve të ndërtesës ekzistuese e më pas do të vendoset nëse projekti i zbatimit do të ketë nevojë për ndonjë ndryshim, detajim apo saktësim.
Përpara fillimit të punimeve duhet të verifikohet pozicionimi dhe dimensioni i saktë i shafteve mekanike. Pozicionimi dhe dimensionimi i tyre duhet konfirmuar nga arkitekti, inxhinieri mekanik dhe inxhinieri konstruktor.
Përpara fillimit të punimeve duhet të verifikohet pozicionimi, dimensionimi i impianteve teknike mekanike në tarracë. Më pas do të përcaktohet saktësisht madhesia dhe konfigurimi i soletës së tarracës, e cila do të ketë impakt në volumin e objektit.
Projekti konstruktiv dhe arkitektonik është realizuar duke marrë parasysh peshat dhe dimensionet e impianteve mekanike, në tarracë, të specifikuara në projektin mekanik. Gjatë zbatimit të punimeve, duhen respektuar peshat dhe specifikimet e paracaktuara në këtë projekt zbatim.
Para zbatimit të punimeve duhet të vendoset saktësisht mbi llojin e materialit dhe konfigurimin final të fasadës (nga kontraktuesi në bashkëpunim me arkitektin). Zgjedhja e materialit duhet t'i përmbahet specifikimeve të peshave dhe koeficientit të transmetimit të nxehtësisë; këto të paracaktuara në këtë projekt zbatim.
Dyert dhe vetratat e jashtme do të detajohen dhe specifikohen sipas ndryshimeve që do të pësojë projekti i fasadës, pasi të zgjidhet përfundimisht konfigurimi dhe lloji i materialit të fasadës.
Tipet dhe rifiniturat e mureve të ambienteve të brëndshme do të detajohen dhe specifikohen gjatë fazës së projektit të interierit. Në këtë projekt janë dhënë propozime referuese.
Rifinitura e dyshemeve të ambienteve të brëndshme do të detajohet dhe specifikohet gjatë fazës së projektit të interierit. Në këtë projekt janë dhënë propozime referuese.
Tipet dhe rifiniturat e tavaneve të ambienteve të brëndshme do të detajohen dhe specifikohen gjatë fazës së projektit të interierit. Në këtë projekt janë dhënë propozime referuese.
Ndriçimi: tipi i ndriçuesave, pozicionimi, sasia e tyre, do të detajohen dhe specifikohen gjatë fazës së projektit të interierit. Në këtë projekt janë dhënë propozime referuese.
Dyert dhe vetratat e brëndshme do të detajohen dhe specifikohen gjatë fazës së projektit të interierit. Në këtë projekt janë dhënë propozime referuese.
Detajimi i hollit kryesore, i sallave te ekspozitave dhe ambieteve te tjera specifike, do te detajohen dhe specifikohen gjatë fazës se projektit te interierit.
Çdo detajim që i përket fazës së projektit të interierit duhet t'i përmbahet dhe të respektojë zgjidhjet e paracaktuara në këtë projekt zbatim.

MG/1 15.5 Mur Gipsi TIPI 1/ Trashesia 15.5cm	MB 25 Mur Betoni Trashesia 25cm
MG/2 20 Mur Gipsi TIPI 2/ Trashesia 20cm	MB 30 Mur Betoni Trashesia 30
MG/3 20 Mur Gipsi TIPI 3/ Trashesia 20cm	MB 40 Mur Betoni Trashesia 40
MG/4 25 Mur Gipsi TIPI 4/ Trashesia 25cm	MT 20 Mur Tulle Trashesia 20cm
MG/5 30 Mur Gipsi TIPI 5/ Trashesia 30cm	MT 25 Mur Tulle Trashesia 20cm
MG/6 15.5 Mur Gipsi i perforuar TIPI 6/ Trashesia 15.5cm	MT 36 Mur Tulle Trashesia 36cm
VG/1 7.5 Veshje me panel Gipsi TIPI 1/ Trashesia 7.5cm	MT 38 Mur Tulle Trashesia 38cm
VG/2 9.5 Veshje me panel Gipsi TIPI 2/ Trashesia 9.5cm	MT 40 Mur Tulle Trashesia 40cm
VG/3 13 Veshje me panel Gipsi TIPI 3/ Trashesia 13cm	MT 50 Mur Tulle Trashesia 50cm
VG/4 7.5 Veshje me panel Gipsi TIPI 4/ Trashesia 7.5cm	
VG/5 7.5 Veshje me panel Gipsi TIPI 5/ Trashesia 7.5cm	
VD/1 4 Veshje me panel druri TIPI 1/ Trashesia 4cm	

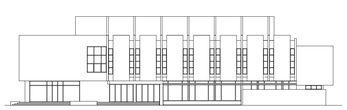

TITULLI I PROJEKTIT

RESTAURIMI, RIKONSTRUKSIONI DHE REHABILITIMI I HAPËSIRAVE NË MUZEUN KOMBËTAR TË ARTEVE TË BUKURA (GALERIA KOMBËTARE E ARTEVE), TIRANË, SHQIPËRI

KLIENTI

MINISTRIA E KULTURËS

GRUPI I PROJEKTIMIT

ATELIER 4
ARCHITECTURE & CONSULTING STUDIO
Rr. e "Kastriotëve", Ndërtesa 35, Hyrja 6, Ap.4/1,
Njësia Administrative Nr. 5, 1019, Tiranë, Shqipëri
tel: +355 4 24 30 195 / 4 22 22 804
fax: +355 4 24 30 194
mobile: +355 69 20 28 958
e-mail: info@atelier-4.al
web: www.atelier-4.al

ARCHIMED S.P.S
CONSULTING & ENGINEERING STUDIO
Rr. "Zef Jubani", Pallati Bjoni, Nr. 7/3,
Tiranë, Shqipëri
tel / fax: +355 4 24 33 202
mobile: +355 69 21 05 507
web: www.archimedsps.com
e-mail: archimedsps@gmail.com
web: www.archimedsps.com

KEJSI-05
ELECTRICAL ENGINEERING STUDIO
Rr. "Zef Jubani", Ndërtesa 7, Ap. 3, Tiranë, Shqipëri
mobile: +355 68 40 38 122
mobile: +355 68 20 77 941
e-mail: info@kejsi05.com
web: www.kejsi05.com

KODI I VIZATIMIT

MKAB	D	A	2	0
KODI	FAZA	DISIPLINA	KATI	RISHIKIM

NR. I VIZATIMIT

A - 75

EMËRTIMI I VIZATIMIT

Tipet e mureve / Kati dytë

SHKALLA	1:100	DATA	DHJETOR 2018

PËRSHKRIMI I FAZËS

PROJEKT ZBATIM

RISHIKIM	DATA	FAZA E PROJEKTIT	RISHIKIM	DATA	FAZA E PROJEKTIT

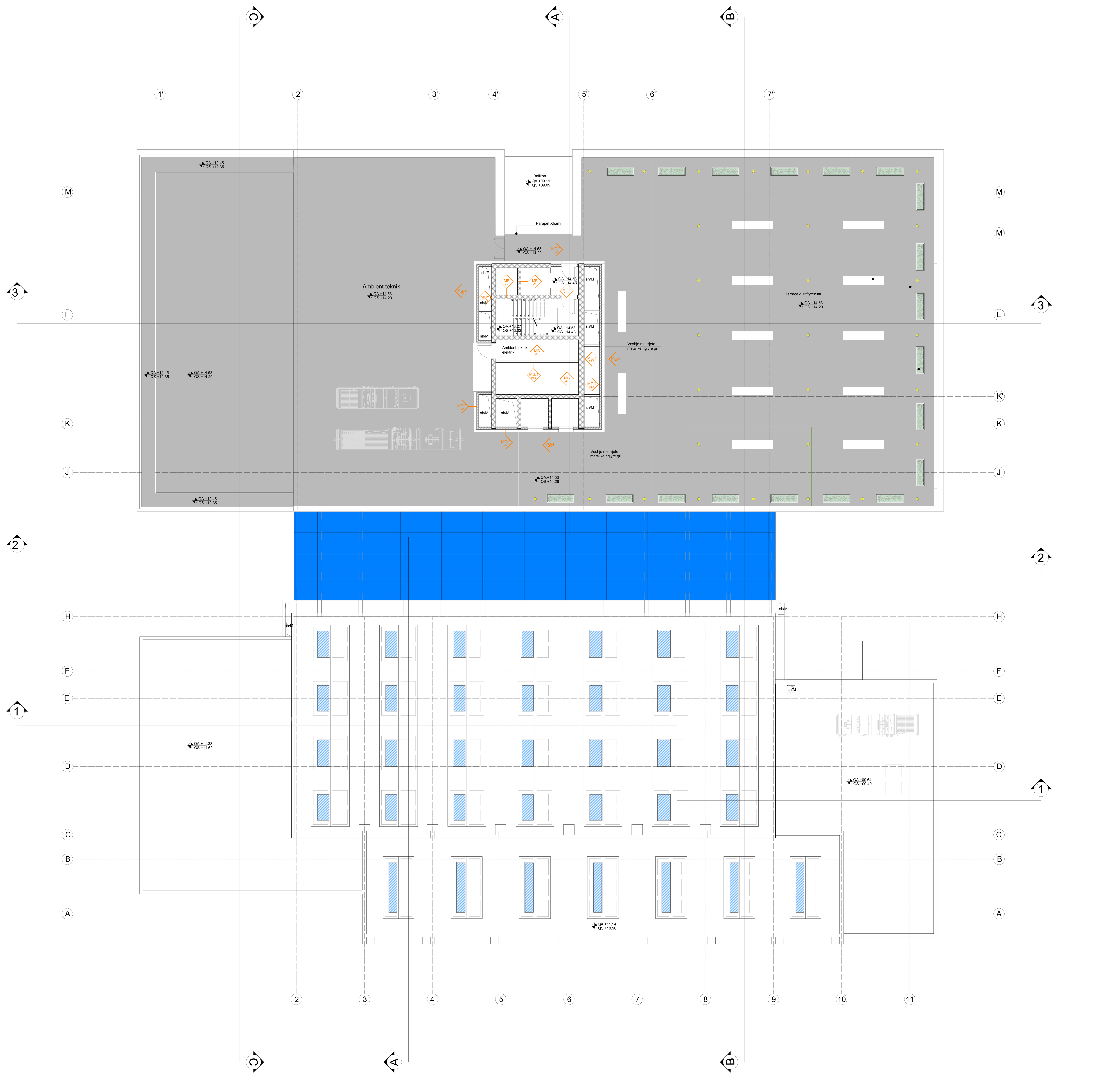

SHËNIME :

Projekti është punuar mbi planimetri, të vëna në dispozicion të projektuesit, nga investitori dhe nga materialet e arkivës.
Përpara çdo punimi të verifikohen përmasat në vend.
Për detaje të strukurës referohuni në projektin konstruktiv.

Stafi teknik ose supervizori i punimeve, të konsultohet me arkitektin për vendosjen e të gjitha rifiniturave, si edhe:

- Zgjedhja e pllakave, llojit dhe ngjyrave të dyshemesë si dhe nyjeve sanitare
- Zgjedhja e tipit dhe ngjyrave të dyerve brenda dhe jashtë objektit
- Përcaktimi i tipit dhe ngjyrave të duraluminit
- Përcaktimi i tipit dhe ngjyrave të parapetit të shkallëve
- Përcaktimi i ngjyrës së mureve dhe materialeve brenda dhe jashtë objektit
- Për çdo paturë me të vogël se 8 cm, dera apo dritarja të mbështetet në elementet konstruktive si: mur tulle/betoni, kollona
- Kompozimi, zgjedhja e bordurave dhe gjelbërimet në përgjithësi
- Përcaktimi i tipit të ndriçuesve të jashtëm
- Përcaktimi i shtresave të jashtme (materiale, ngjyra, design)

Për çdo paqartësi ose mospërputhje dimensionimi apo pozicionimi të materialeve, të vihet në dijeni arkitekti përpara kryerjes së punimeve dhe të vendoset në bashkëpunim me arkitektin.

Gjatë zbatimit të punimeve, në fazën e gërmimit, do të shihet saktësisht situata ekzistuese në lidhje me: kuotat e themeleve të ndërtesës ekzistuese e më pas do të vendoset nëse projekti i zbatimit do të ketë nevojë për ndonjë ndryshim, detajim apo saktësim.
Përpara fillimit të punimeve duhet të verifikohet pozicionimi dhe dimensioni i saktë i shafteve mekanike. Pozicionimi dhe dimensionimi i tyre duhet konfirmuar nga arkitekti, inxhinieri mekanik dhe inxhinieri konstruktor.
Përpara fillimit të punimeve duhet të verifikohet pozicionimi, dimensionimi i impianteve teknike mekanike në tarracë. Më pas do të përcaktohet saktësisht madhësia dhe konfigurimi i soletës së tarracës, e cila do të ketë impakt në volumin e objektit.
Projekti konstruktiv dhe arkitektonik është realizuar duke marrë parasysh peshat dhe dimensionet e impianteve mekanike, në tarracë, të specifikuara në projektin mekanik. Gjatë zbatimit të punimeve, duhen respektuar peshat dhe specifikimet e paracaktuara në këtë projekt zbatim.
Para zbatimit të punimeve duhet të vendoset saktësisht mbi llojin e materialit dhe konfigurimin final të fasadës (nga kontraktuesi në bashkëpunim me arkitektin). Zgjedhja e materialit duhet t'i përmbahet specifikimeve të peshave dhe koeficientit të transmetimit të nxehtësisë; këto të paracaktuara në këtë projekt zbatim.
Dyert dhe vetratat e jashtme do të detajohen dhe specifikohen sipas ndryshimeve që do të pësojë projekti i fasadës, pasi të zgjidhet përfundimisht konfigurimi dhe lloji i materialit të fasadës.
Tipet dhe rifiniturat e mureve të ambienteve të brëndshme do të detajohen dhe specifikohen gjatë fazës së projektit të interierit. Në këtë projekt janë dhënë propozime referuese.
Rifinitura e dyshemeve të ambienteve të brëndshme do të detajohet dhe specifikohet gjatë fazës së projektit të interierit. Në këtë projekt janë dhënë propozime referuese.
Tipet dhe rifiniturat e tavaneve të ambienteve të brëndshme do të detajohen dhe specifikohen gjatë fazës së projektit të interierit. Në këtë projekt janë dhënë propozime referuese.
Ndriçimi: tipi i ndriçuesave, pozicionimi, sasia e tyre, do të detajohen dhe specifikohen gjatë fazës së projektit të interierit. Në këtë projekt janë dhënë propozime referuese.
Dyert dhe vetratat e brëndshme do të detajohen dhe specifikohen gjatë fazës së projektit të interierit. Në këtë projekt janë dhënë propozime referuese.
Detajimi i hollit kryesore, i sallave te ekspozitave dhe ambieteve të tjera specifike, do të detajohen dhe specifikohen gjatë fazës së projektit të interierit.
Çdo detajim që i përket fazës së projektit të interierit duhet t'i përmbahet dhe të respektojë zgjidhjet e paracaktuara në këtë projekt zbatim.

MG/1 15.5	Mur Gipsi TIPI 1/ Trashesia 15.5cm	MB 25	Mur Betoni Trashesia 25cm
MG/2 20	Mur Gipsi TIPI 2/ Trashesia 20cm	MB 30	Mur Betoni Trashesia 30
MG/3 20	Mur Gipsi TIPI 3/ Trashesia 20cm	MB 40	Mur Betoni Trashesia 40
MG/4 25	Mur Gipsi TIPI 4/ Trashesia 25cm	MT 20	Mur Tulle Trashesia 20cm
MG/5 30	Mur Gipsi TIPI 5/ Trashesia 30cm	MT 25	Mur Tulle Trashesia 20cm
MG/6 15.5	Mur Gipsi i perforuar TIPI 6/ Trashesia 15.5cm	MT 36	Mur Tulle Trashesia 36cm
VG/1 7.5	Veshje me panel Gipsi TIPI 1/ Trashesia 7.5cm	MT 38	Mur Tulle Trashesia 38cm
VG/2 9.5	Veshje me panel Gipsi TIPI 2/ Trashesia 9.5cm	MT 40	Mur Tulle Trashesia 40cm
VG/3 13	Veshje me panel Gipsi TIPI 3/ Trashesia 13cm	MT 50	Mur Tulle Trashesia 50cm
VG/4 7.5	Veshje me panel Gipsi TIPI 4/ Trashesia 7.5cm		
VG/5 7.5	Veshje me panel Gipsi TIPI 5/ Trashesia 7.5cm		
VD/1 4	Veshje me panel druri TIPI 1/ Trashesia 4cm		

TITULLI I PROJEKTIT

RESTAURIMI, RIKONSTRUKSIONI DHE REHABILITIMI I HAPËSIRAVE NË MUZEUN KOMBËTAR TË ARTEVE TË BUKURA (GALERIA KOMBËTARE E ARTEVE), TIRANË, SHQIPËRI

KLIENTI

MINISTRIA E KULTURËS

GRUPI I PROJEKTIMIT

ATELIER 4
ARCHITECTURE & CONSULTING STUDIO
Rr. e "Kosovarëve", Ndërtesa 35, Hyrja 6, Ap.4/1,
Njësia Administrative Nr. 5, 1019, Tiranë, Shqipëri
tel: +355 4 24 30 195 / 4 22 22 804
fax: +355 4 24 30 194
mobile: +355 69 20 38 958
e-mail: info@atelier4.al
web: www.atelier4.al

ARCHIMED S.P.S
CONSULTING & ENGINEERING STUDIO
Rr. "Zef Jubani", Pallati Bjorn, Nr. 7/3,
Tiranë, Shqipëri
tel / fax: +355 4 24 33 202
mobile: +355 69 21 05 507
e-mail: info@archimedsps.com
e-mail: archimedsps@gmail.com
web: www.archimedsps.com

KEJSI-05
ELECTRICAL ENGINEERING STUDIO
Rr. "Zef Jubani", Ndërtesa 7, Ap. 3, Tiranë, Shqipëri
mobile: +355 68 40 38 122
mobile: +355 68 20 77 941
e-mail: info@kejsi05.com
web: www.kejsi05.com

KODI I VIZATIMIT	NR. I VIZATIMIT
MKAB . D . A . - . 0 (KODI . FAZA . DISIPLINA . KATI . RISHIKIM)	**A - 76**

EMËRTIMI I VIZATIMIT

Tipet e mureve / Tarraca

SHKALLA	1:100	DATA	DHJETOR 2018

PËRSHKRIMI I FAZËS
PROJEKT ZBATIM

RISHIKIM	DATA	FAZA E PROJEKTIT	RISHIKIM	DATA	FAZA E PROJEKTIT

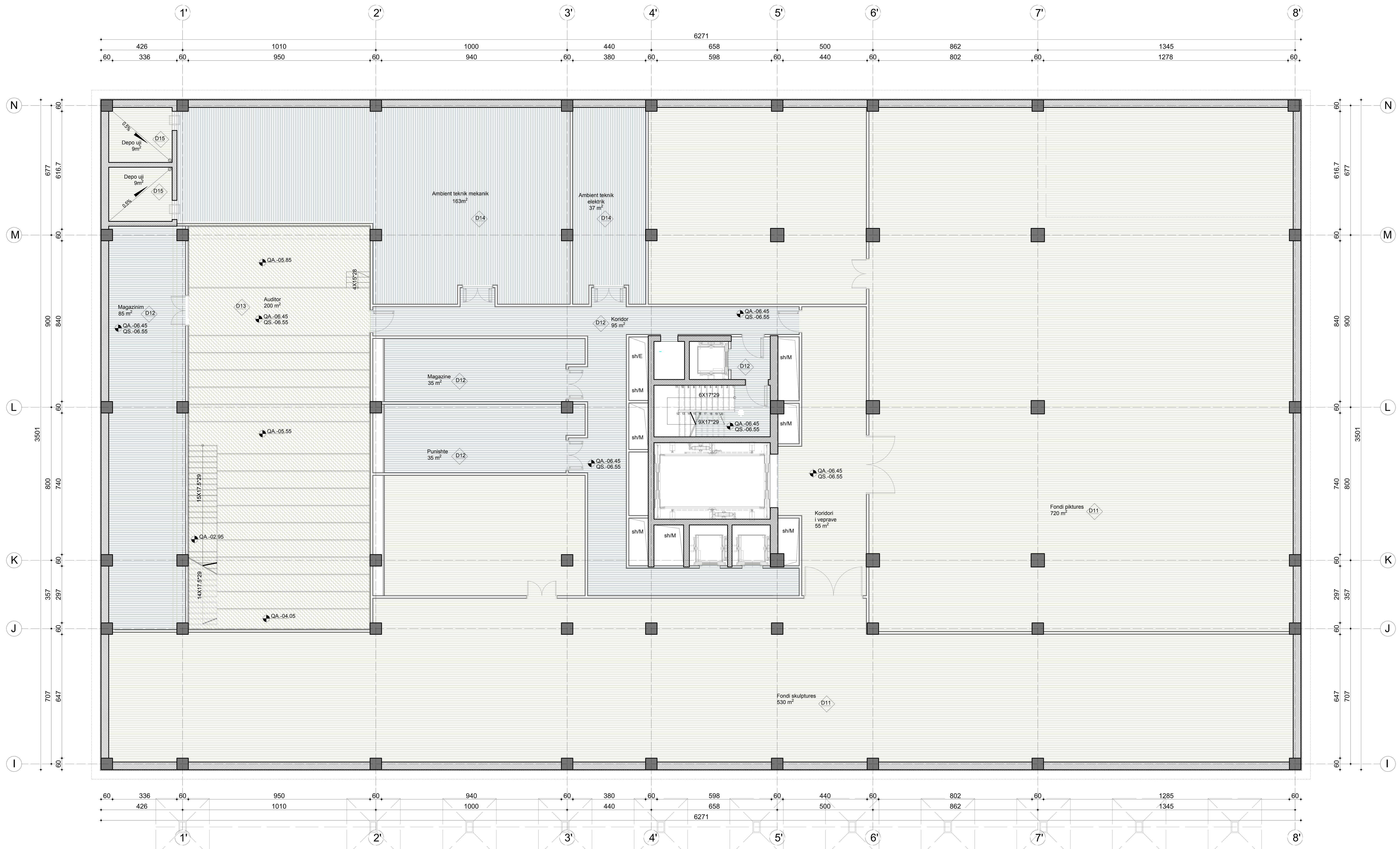

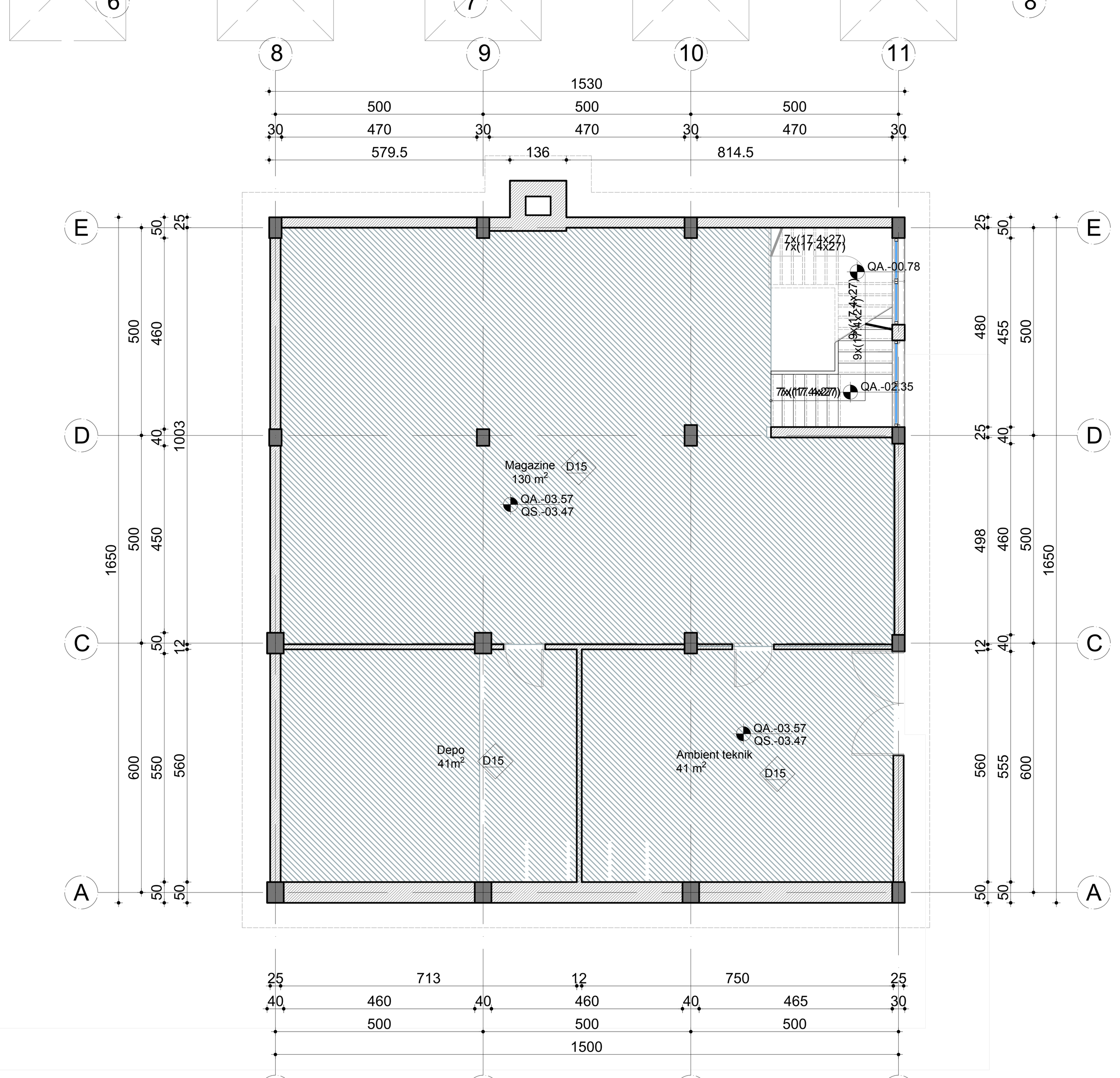

SHËNIME :

Projekti është punuar mbi planimetri të vëna në dispozicion të projektuesit nga perfituesi (Ministria e Kultures) dhe nga materialet e arkivës.

Përpara çdo punimi të verifikohen përmasat në vend.

Për detaje të strukurës referohuni në projektin konstruktiv.

Stafi teknik ose supervizori i punimeve, të konsultohet me arkitektin për vendosjen e të gjitha rifiniturave, si edhe:

- Zgjedhja e pllakave, llojit dhe ngjyrave të dyshemesë si dhe nyjeve sanitare
- Zgjedhja e tipit dhe ngjyrave të dyerve brenda dhe jashtë objektit
- Përcaktimi i tipit dhe ngjyrave të duraluminit
- Përcaktimi i tipit dhe ngjyrave të parapetit të shkallëve
- Përcaktimi i ngjyrës së mureve dhe materialeve brenda dhe jashtë objektit
- Për çdo paturë me të vogël se 8 cm, dera apo dritarja të mbështetet në elementet konstruktive si: mur tulle / betoni, kollona.
- Kompozimi, zgjedhja e bordurave dhe gjelbërimet në përgjithësi
- Përcaktimi i tipit të ndriçuesve të jashtëm
- Përcaktimi i shtresave të jashtme (materiale, ngjyra, design)

Për çdo paqartësi ose mospërputhje dimensionimi apo pozicionimi të materialeve, të vihet në dijeni arkitekti përpara kryerjes së punimeve dhe të vendoset në bashkëpunim me arkitektin.

SHËNIM :
Detajet e shtresave jane te paraqitura ne fleten "Detaje te shtresave te Dyshemese"

LEGJENDA

D1	Shtrim me granil dhe pllake mermeri (Njelloj me ekzistuesin, Holli)
D1'	Shtrim me pllake guri (Hyrja ekzistuese)
D2	Shtrim me pllake guri (Holli kryesor)
D2'	Shtrim me pllake guri (Holli kryesor i jashtem)
D3	Shtrim me pllake gress porcelanat (Kati perdhe)
D4	Shtrim me pllake gress (Ambjent teknik Kati perdhe)
D5	Shtrim me pllake gress (Tualet Kati Perdhe)
D6	Shtrim me pvc antibakterial / vinyl, mipolam biocontrol(laboratori)
D7	Shtrim me beton me kuarc, të lyer me bojë epoxy (Kati Perdhe, laboratoret & depozita e perkohshme)
D8	Dysheme me parket (Salla polivalente)
D9	Shtrim me pllake mermeri (Bari & Holli)
D9'	Shtrim me pllake mermeri (Bari i jashtem)
D10	Shtrim me pllake gress (Kati perdhe)
D11	Shtrim me beton me kuarc, të lyer me bojë epoxy (Nentoka, Fondi)
D12	Shtrim me pllake gress porcelanat e cilesise se larte (Nentoka)
D13	Shtrim me moket (Nentoka, Auditori)
D14	Shtrim me pllaka gres i kuq (Nentoka, Ambienti Teknik)
D15	Shtrim me pllaka gres i kuq (Nentoka, Ambienti Teknik ekzistues)
D16	Dysheme me parket (Nderkati, Ekspozita)
D17	Shtrim me pllake gress porcelanat e cilesise se larte (Nderkati)
D18	Shtrim me pllake mermeri (Nderkati, holl & sheshpushim)
D19	Dysheme me parket kurriz peshku (Nderkati, Ekspozita)
D20	Shtrim me pllake mermeri (Nderkati, holl & sheshpushim)
D21	Shtrim me pllake gress (Nderkati, Ambienti Teknik)
D22	Shtrim me pllake gress (Nderkati, Ballkoni ekzistues)
D23	Shtrim me pllake gress (Nderkati, Ballkoni)
D24	Shtrim me pllake gress (Nderkati, Tualet)
D25	Shtresat e tarraces , Ambienti teknik
D26	Shtresat e tarraces se shkelshme (Veshje me Pllaka gres porcelanat)
D27	Shtresat e tarraces ekzistuese
D28	Shtresat e tarraces mbi kafazin e shkalleve
D29	Shtresat e tarraces se pashkelshme

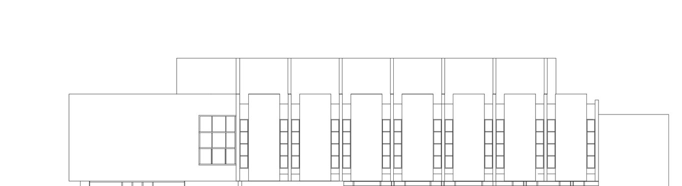

TITULLI I PROJEKTIT

RESTAURIMI, RIKONSTRUKSIONI DHE REHABILITIMI I HAPËSIRAVE NË MUZEUN KOMBËTAR TË ARTEVE TË BUKURA (GALERIA KOMBËTARE E ARTEVE), TIRANË, SHQIPËRI

KLIENTI

MINISTRIA E KULTURËS

GRUPI I PROJEKTIMIT

ATELIER 4
ARCHITECTURE & CONSULTING STUDIO
Rr. e "Kosovarëve", Ndërtesa 35, Hyrja 6, Ap.4/1, Njësia Administrative Nr. 5, 1019, Tiranë, Shqipëri
tel: +355 4 24 30 195 / 4 22 22 804
fax: +355 4 24 30 194
mobile: +355 69 20 38 958
e-mail: info@atelier4.al
web: www.atelier4.al

ARCHIMED S.P.S
CONSULTING & ENGINEERING STUDIO
Rr. "Zef Jubani", Pallati Bjorn, Nr. 7/3, Tiranë, Shqipëri
tel / fax: +355 4 24 33 202
mobile: +355 69 21 05 507
e-mail: info@archimedsps.com
e-mail: archimedsps@gmail.com
web: www.archimedsps.com

KEJSI-05
ELECTRICAL ENGINEERING STUDIO
Rr. "Zef Jubani", Ndërtesa 7, Ap. 3, Tiranë, Shqipëri
mobile: +355 68 40 38 122
mobile: +355 68 20 77 941
e-mail: info@kejsi05.com
web: www.kejsi05.com

KODI I VIZATIMIT					NR. I VIZATIMIT
MKAB	D	A	-1	0	**A - 77**
KODI	FAZA	DISIPLINA	KATI	RISHIKIM	

EMËRTIMI I VIZATIMIT

Plani i dyshemesë. Kati nëntokë, kuota -06.45/ -03.57

SHKALLA	1:100	DATA	DHJETOR 2018

PËRSHKRIMI I FAZËS

PROJEKT ZBATIM

RISHIKIM	DATA	FAZA E PROJEKTIT	RISHIKIM	DATA	FAZA E PROJEKTIT

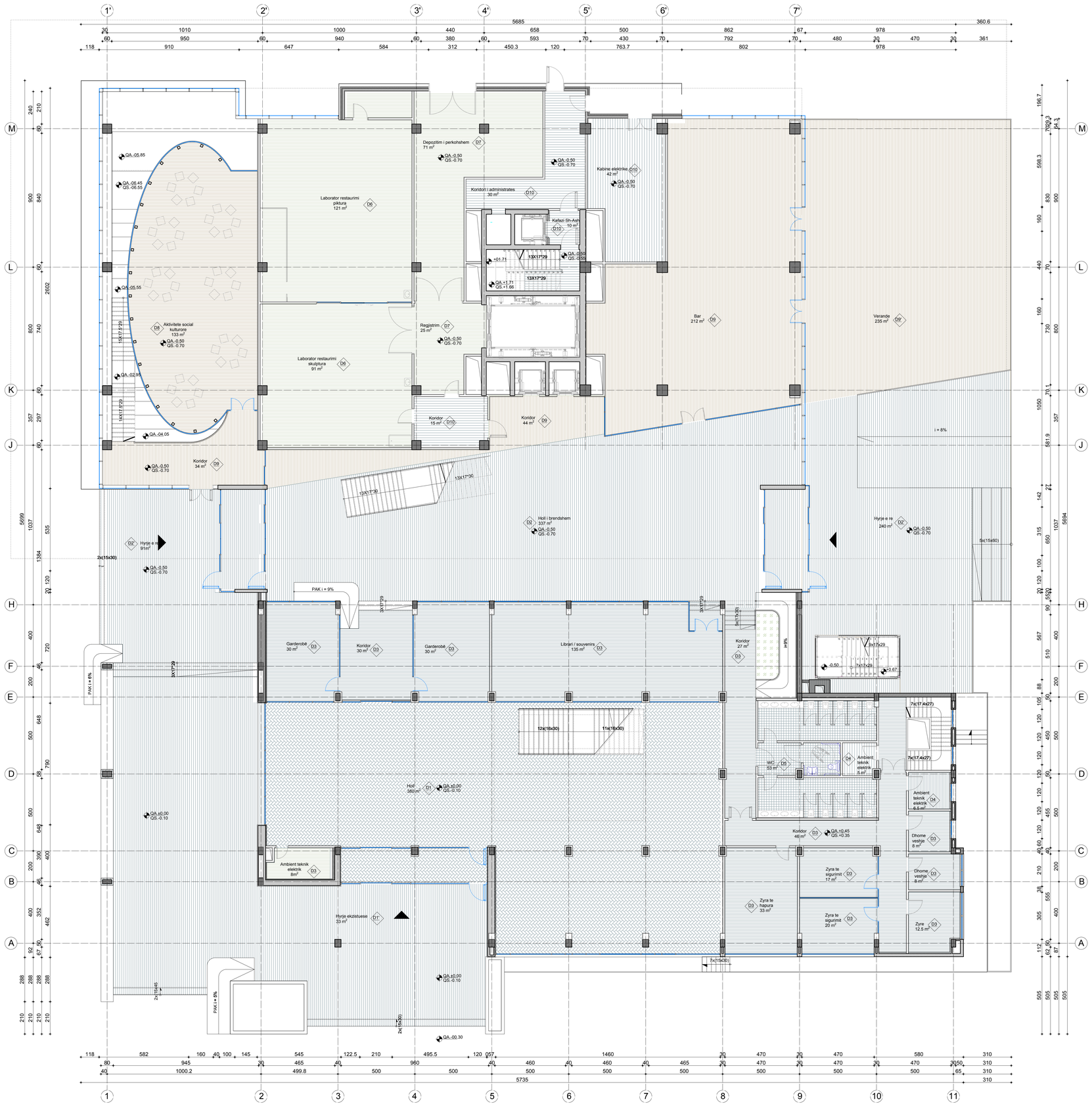

SHËNIME :

Projekti është punuar mbi planimetri të vëna në dispozicion të projektuesit nga perfituesi (Ministria e Kultures) dhe nga materialet e arkivës.

Përpara çdo punimi të verifikohen përmasat në vend.

Për detaje të strukurës referohuni në projektin konstruktiv.

Stafi teknik ose supervizori i punimeve, të konsultohet me arkitektin për vendosjen e të gjitha rifinituravе, si edhe:

- Zgjedhja e pllakave, llojit dhe ngjyrave të dyshemesë si dhe nyjeve sanitare
- Zgjedhja e tipit dhe ngjyrave të dyerve brenda dhe jashtë objektit
- Përcaktimi i tipit dhe ngjyrave të duraluminit
- Përcaktimi i tipit dhe ngjyrave të parapetit të shkallëve
- Përcaktimi i ngjyrës së mureve dhe materialeve brenda dhe jashtë objektit
- Për çdo paturë me të vogël se 8 cm, dera apo dritarja të mbështetet në elementet konstruktive si: mur tulle / betoni, koliona.
- Kompozimi, zgjedhja e borduravе dhe gjelbërimet në përgjithësi
- Përcaktimi i tipit të ndriçuesve të jashtëm
- Përcaktimi i shtresave të jashtme (materiale, ngjyra, design)

Për çdo paqartësi ose mospërputhje dimensionimi apo pozicionimi të materialeve, të vihet në dijeni arkitekti përpara kryerjes së punimeve dhe të vendoset në bashkëpunim me arkitektin.

SHËNIM :
Detajet e shtresave jane te paraqitura ne fleten "Detaje te shtresave te Dyshemese"

LEGJENDA

- D1 — Shtrim me granil dhe pllake mermeri (Njëlloj me ekzistuesin, Holli)
- D1' — Shtrim me pllake guri (Hyrja ekzistuese)
- D2 — Shtrim me pllake guri (Holli kryesor)
- D2' — Shtrim me pllake guri (Holli kryesor i jashtem)
- D3 — Shtrim me pllake gress porcelanat (Kati perdhe)
- D4 — Shtrim me pllake gress (Ambjent teknik Kati perdhe)
- D5 — Shtrim me pllake gress (Tualet Kati Perdhe)
- D6 — Shtrim me pvc antibakterial / vinyl, mipolam biocontrol(laboratori)
- D7 — Shtrim me beton me kuarc, të lyer me bojë epoxy (Kati Perdhe, laboratoret & depozita e perkohshme)
- D8 — Dysheme me parket (Salla polivalente)
- D9 — Shtrim me pllake mermeri (Bari & Holli)
- D9' — Shtrim me pllake mermeri (Bari i jashtem)
- D10 — Shtrim me pllake gress (Kati perdhe)
- D11 — Shtrim me beton me kuarc, të lyer me bojë epoxy (Nentoka, Fondi)
- D12 — Shtrim me pllake gress porcelanat e cilesise se larte (Nentoka)
- D13 — Shtrim me moket (Nentoka, Auditori)
- D14 — Shtrim me pllaka gres i kuq (Nentoka, Ambienti Teknik)
- D15 — Shtrim me pllaka gres i kuq (Nentoka, Ambienti Teknik ekzistues)
- D16 — Dysheme me parket (Nderkati, Ekspozita)
- D17 — Shtrim me pllake gress porcelanat e cilesise se larte (Nderkati)
- D18 — Shtrim me pllake mermeri (Nderkati, holl & sheshpushim)
- D19 — Dysheme me parket kurriz peshku (Nderkati, Ekspozita)
- D20 — Shtrim me pllake mermeri (Nderkati, holl & sheshpushim)
- D21 — Shtrim me pllake gress (Nderkati, Ambienti Teknik)
- D22 — Shtrim me pllake gress (Nderkati, Ballkoni ekzistues)
- D23 — Shtrim me pllake gress (Nderkati, Ballkoni)
- D24 — Shtrim me pllake gress (Nderkati, Tualet)
- D25 — Shtresat e tarraces , Ambienti teknik
- D26 — Shtresat e tarraces se shkelshme (Veshje me Pllaka gres porcelanat)
- D27 — Shtresat e tarraces ekzistuese
- D28 — Shtresat e tarraces mbi kafazin e shkalleve
- D29 — Shtresat e tarraces se pashkelshme

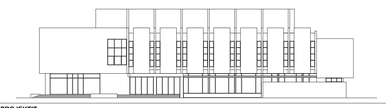

TITULLI I PROJEKTIT

RESTAURIMI, RIKONSTRUKSIONI DHE REHABILITIMI I HAPËSIRAVE NË MUZEUN KOMBËTAR TË ARTEVE TË BUKURA (GALERIA KOMBËTARE E ARTEVE), TIRANË, SHQIPËRI

KLIENTI

MINISTRIA E KULTURËS

GRUPI I PROJEKTIMIT

ATELIER 4
ARCHITECTURE & CONSULTING STUDIO
Rr. e "Kosovarëve", Ndërtesa 35, Hyrja 6, Ap.4/1, Njësia Administrative Nr. 5, 1019, Tiranë, Shqipëri
tel: +355 4 24 30 195 / + 22 22 804
fax: +355 4 24 30 194
mobile: +355 69 20 24 958
e-mail: info@atelier-4.al
web: www.atelier4.al

ARCHIMED S.P.S
CONSULTING & ENGINEERING STUDIO
Rr. "Zef Jubani", Pallati Bjorn, Nr. 7/3, Tiranë, Shqipëri
tel / fax: +355 4 24 33 202
mobile: +355 68 20 77 841
e-mail: info@archimedsps.com
e-mail: archimedsps@gmail.com
web: www.archimedsps.com

KEJSI-05
ELECTRICAL ENGINEERING STUDIO
Rr. "Zef Jubani", Ndërtesa 7, Ap. 3, Tiranë, Shqipëri
mobile: +355 68 40 38 122
mobile: +355 68 20 77 841
e-mail: info@wpo05.com
web: www.kejsi05.com

KODI I VIZATIMIT

MKAB . D . A . 0 . 0
KODI | FAZA | DISIPLINA | KATI | RISHIKIM

NR. I VIZATIMIT

A - 78

EMËRTIMI I VIZATIMIT

Plani i dyshemesë. Kati përdhe, kuota 0.00/ -0.50

SHKALLA	1:100	DATA	DHJETOR 2018

PËRSHKRIMI I FAZËS

PROJEKT ZBATIM

RISHIKIM	DATA	FAZA E PROJEKTIT	RISHIKIM	DATA	FAZA E PROJEKTIT

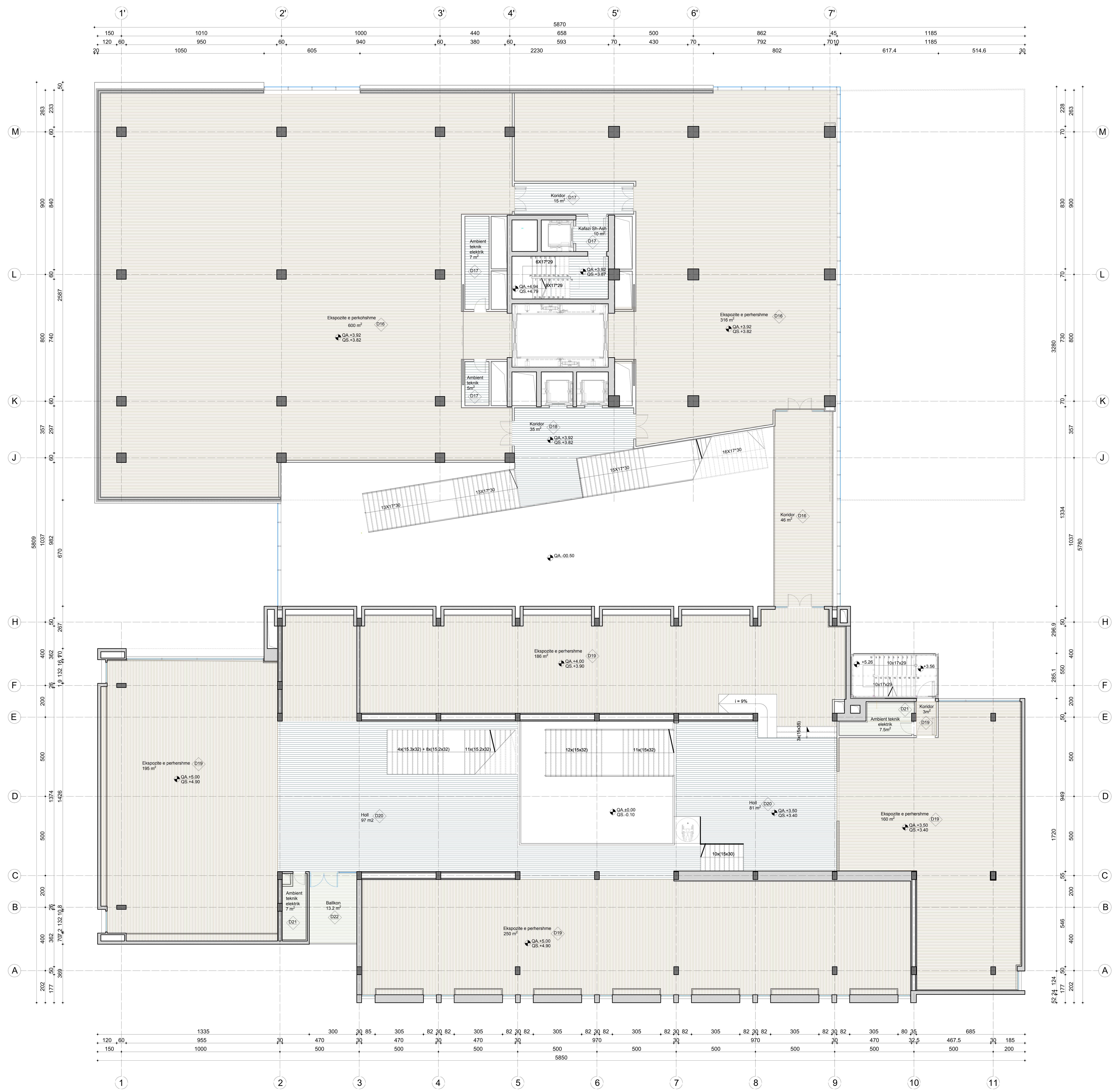

SHËNIME :

Projekti është punuar mbi planimetri të vëna në dispozicion të projektuesit nga perfituesi (Ministria e Kultures) dhe nga materialet e arkivës.

Përpara çdo punimi të verifikohen përmasat në vend.

Për detaje të strukurës referohuni në projektin konstruktiv.

Stafi teknik ose supervizori i punimeve, të konsultohet me arkitektin për vendosjen e të gjitha rifiniturave, si edhe:

- Zgjedhja e pllakave, llojit dhe ngjyrave të dyshemesë si dhe nyjeve sanitare
- Zgjedhja e tipit dhe ngjyrave të dyerve brenda dhe jashtë objektit
- Përcaktimi i tipit dhe ngjyrave të duraluminit
- Përcaktimi i tipit dhe ngjyrave të parapetit të shkallëve
- Përcaktimi i ngjyrës së mureve dhe materialeve brenda dhe jashtë objektit
- Për çdo paturë me të vogël se 8 cm, dera apo dritarja të mbështetet në elementet konstruktive si: mur tulle / betoni, kollona.
- Kompozimi, zgjedhja e bordurave dhe gjelbërimet në përgjithësi
- Përcaktimi i tipit të ndriçuesve të jashtëm
- Përcaktimi i shtresave të jashtme (materiale, ngjyra, design)

Për çdo paqartësi ose mospërputhje dimensionimi apo pozicionimi të materialeve, të vihet në dijeni arkitekti përpara kryerjes së punimeve dhe të vendoset në bashkëpunim me arkitektin.

SHËNIM :
Detajet e shtresave jane te paraqitura ne fleten "Detaje te shtresave te Dyshemese"

LEGJENDA

D1	Shtrim me granil dhe pllake mermeri (Njelloj me ekzistuesin, Holli)
D1'	Shtrim me pllake guri (Hyrja ekzistuese)
D2	Shtrim me pllake guri (Holli kryesor)
D2'	Shtrim me pllake guri (Holli kryesor i jashtem)
D3	Shtrim me pllake gress porcelanat (Kati perdhe)
D4	Shtrim me pllake gress (Ambjent teknik Kati perdhe)
D5	Shtrim me pllake gress (Tualet Kati Perdhe)
D6	Shtrim me pvc antibakterial / vinyl, mipolam biocontrol(laboratori)
D7	Shtrim me beton me kuarc, të lyer me bojë epoxy (Kati Perdhe, laboratoret & depozita e perkohshme)
D8	Dysheme me parket (Salla polivalente)
D9	Shtrim me pllake mermeri (Bari & Holli)
D9'	Shtrim me pllake mermeri (Bari i jashtem)
D10	Shtrim me pllake gress (Kati perdhe)
D11	Shtrim me beton me kuarc, të lyer me bojë epoxy (Nentoka, Fondi)
D12	Shtrim me pllake gress porcelanat e cilesise se larte (Nentoka)
D13	Shtrim me moket (Nentoka, Auditori)
D14	Shtrim me pllaka gres i kuq (Nentoka, Ambienti Teknik)
D15	Shtrim me pllaka gres i kuq (Nentoka, Ambienti Teknik ekzistues)
D16	Dysheme me parket (Nderkati, Ekspozita)
D17	Shtrim me pllake gress porcelanat e cilesise se larte (Nderkati)
D18	Shtrim me pllake mermeri (Nderkati, holl & sheshpushim)
D19	Dysheme me parket kurriz peshku (Nderkati, Ekspozita)
D20	Shtrim me pllake mermeri (Nderkati, holl & sheshpushim)
D21	Shtrim me pllake gress (Nderkati, Ambienti Teknik)
D22	Shtrim me pllake gress (Nderkati, Ballkoni ekzistues)
D23	Shtrim me pllake gress (Nderkati, Ballkoni)
D24	Shtrim me pllake gress (Nderkati, Tualet)
D25	Shtresat e tarraces , Ambienti teknik
D26	Shtresat e tarraces se shkelshme (Veshje me Pllaka gres porcelanat)
D27	Shtresat e tarraces ekzistuese
D28	Shtresat e tarraces mbi kafazin e shkalleve
D29	Shtresat e tarraces se pashkelshme

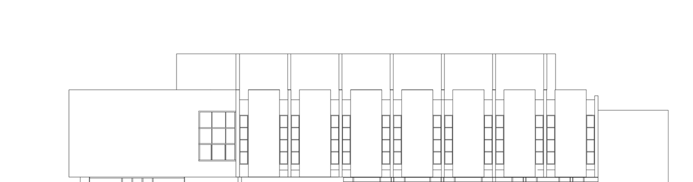

TITULLI I PROJEKTIT

RESTAURIMI, RIKONSTRUKSIONI DHE REHABILITIMI I HAPËSIRAVE NË MUZEUN KOMBËTAR TË ARTEVE TË BUKURA (GALERIA KOMBËTARE E ARTEVE), TIRANË, SHQIPËRI

KLIENTI

MINISTRIA E KULTURËS

GRUPI I PROJEKTIMIT

ATELIER 4
ARCHITECTURE & CONSULTING STUDIO
Rr. e "Kosovarëve", Ndërtesa 35, Hyrja 6, Ap.4/1, Njësia Administrative Nr. 5, 1019, Tiranë, Shqipëri
tel: +355 4 24 30 195 / 4 22 22 804
fax: +355 4 24 30 194
mobile: +355 69 20 38 958
e-mail: info@atelier4.al
web: www.atelier4.al

ARCHIMED S.P.S
CONSULTING & ENGINEERING STUDIO
Rr. "Zef Jubani", Pallati Bjorn, Nr. 7/3, Tiranë, Shqipëri
tel / fax: +355 4 24 33 202
mobile: +355 69 21 05 507
e-mail: info@archimedsps.com
e-mail: archimedsps@gmail.com
web: www.archimedsps.com

KEJSI-05
ELECTRICAL ENGINEERING STUDIO
Rr. "Zef Jubani", Ndërtesa 7, Ap. 3, Tiranë, Shqipëri
mobile: +355 68 40 38 122
mobile: +355 68 20 77 941
e-mail: info@kejsi05.com
web: www.kejsi05.com

KODI I VIZATIMIT	NR. I VIZATIMIT
MKAB (KODI) . D (FAZA) . A (DISIPLINA) . 1 (KATI) . 0 (RISHIKIM)	**A - 79**

EMËRTIMI I VIZATIMIT

Plani i dyshemesë. Kati i pare , kuota +3.92/+3.50

SHKALLA	1:100	DATA	DHJETOR 2018

PËRSHKRIMI I FAZËS

PROJEKT ZBATIM

RISHIKIM	DATA	FAZA E PROJEKTIT	RISHIKIM	DATA	FAZA E PROJEKTIT

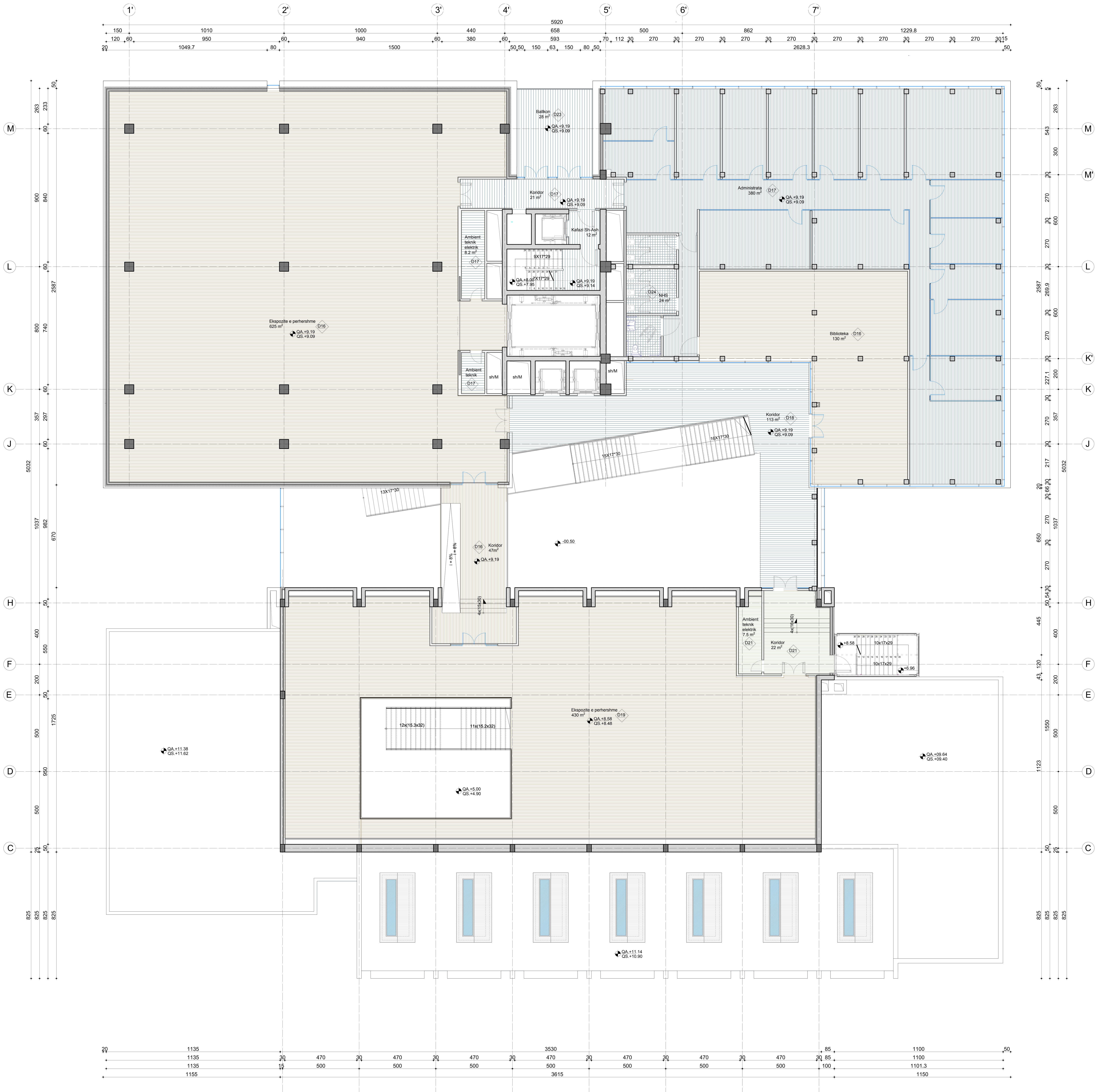

SHËNIME :

Projekti është punuar mbi planimetri të vëna në dispozicion të projektuesit nga perfituesi (Ministria e Kultures) dhe nga materialet e arkivës.

Përpara çdo punimi të verifikohen përmasat në vend.

Për detaje të strukurës referohuni në projektin konstruktiv.

Stafi teknik ose supervizori i punimeve, të konsultohet me arkitektin për vendosjen e të gjitha rifiniturave, si edhe:

- Zgjedhja e pllakave, llojit dhe ngjyrave të dyshemesë si dhe nyjeve sanitare
- Zgjedhja e tipit dhe ngjyrave të dyerve brenda dhe jashtë objektit
- Përcaktimi i tipit dhe ngjyrave të duraluminit
- Përcaktimi i tipit dhe ngjyrave të parapetit të shkallëve
- Përcaktimi i ngjyrës së mureve dhe materialeve brenda dhe jashtë objektit
- Për çdo paturë me të vogël se 8 cm, dera apo dritarja të mbështetet në elementet konstruktive si: mur tulle / betoni, kollona.
- Kompozimi, zgjedhja e bordurave dhe gjelbërimet në përgjithësi
- Përcaktimi i tipit të ndriçuesve të jashtëm
- Përcaktimi i shtresave të jashtme (materiale, ngjyra, design)

Për çdo paqartësi ose mospërputhje dimensionimi apo pozicionimi të materialeve, të vihet në dijeni arkitekti përpara kryerjes së punimeve dhe të vendoset në bashkëpunim me arkitektin.

SHËNIM :
Detajet e shtresave jane te paraqitura ne fleten "Detaje te shtresave te Dyshemese"

LEGJENDA

D1	Shtrim me granil dhe pllake mermeri (Njelloj me ekzistuesin, Holli)
D1'	Shtrim me pllake guri (Hyrja ekzistuese)
D2	Shtrim me pllake guri (Holli kryesor)
D2'	Shtrim me pllake guri (Holli kryesor i jashtem)
D3	Shtrim me pllake gress porcelanat (Kati perdhe)
D4	Shtrim me pllake gress (Ambjent teknik Kati perdhe)
D5	Shtrim me pllake gress (Tualet Kati Perdhe)
D6	Shtrim me pvc antibakterial / vinyl, mipolam biocontrol(laboratori)
D7	Shtrim me beton me kuarc, të lyer me bojë epoxy (Kati Perdhe, laboratoret & depozita e perkohshme)
D8	Dysheme me parket (Salla polivalente)
D9	Shtrim me pllake mermeri (Bari & Holli)
D9'	Shtrim me pllake mermeri (Bari i jashtem)
D10	Shtrim me pllake gress (Kati perdhe)
D11	Shtrim me beton me kuarc, të lyer me bojë epoxy (Nentoka, Fondi)
D12	Shtrim me pllake gress porcelanat e cilesise se larte (Nentoka)
D13	Shtrim me moket (Nentoka, Auditori)
D14	Shtrim me pllaka gres i kuq (Nentoka, Ambienti Teknik)
D15	Shtrim me pllaka gres i kuq (Nentoka, Ambienti Teknik ekzistues)
D16	Dysheme me parket (Nderkati, Ekspozita)
D17	Shtrim me pllake gress porcelanat e cilesise se larte (Nderkati)
D18	Shtrim me pllake mermeri (Nderkati, holl & sheshpushim)
D19	Dysheme me parket kurriz peshku (Nderkati, Ekspozita)
D20	Shtrim me pllake mermeri (Nderkati, holl & sheshpushim)
D21	Shtrim me pllake gress (Nderkati, Ambienti Teknik)
D22	Shtrim me pllake gress (Nderkati, Ballkoni ekzistues)
D23	Shtrim me pllake gress (Nderkati, Ballkoni)
D24	Shtrim me pllake gress (Nderkati, Tualet)
D25	Shtresat e tarraces , Ambienti teknik
D26	Shtresat e tarraces se shkelshme (Veshje me Pllaka gres porcelanat)
D27	Shtresat e tarraces ekzistuese
D28	Shtresat e tarraces mbi kafazin e shkalleve
D29	Shtresat e tarraces se pashkelshme

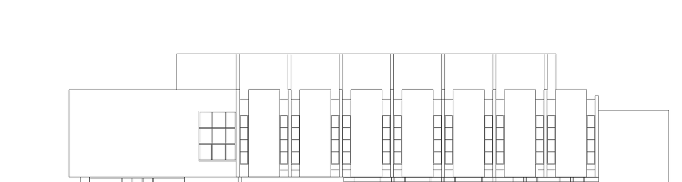

TITULLI I PROJEKTIT

RESTAURIMI, RIKONSTRUKSIONI DHE REHABILITIMI I HAPËSIRAVE NË MUZEUN KOMBËTAR TË ARTEVE TË BUKURA (GALERIA KOMBËTARE E ARTEVE), TIRANË, SHQIPËRI

KLIENTI

MINISTRIA E KULTURËS

GRUPI I PROJEKTIMIT

ATELIER 4
ARCHITECTURE & CONSULTING STUDIO
Rr. e "Kosovarëve", Ndërtesa 35, Hyrja 6, Ap.4/1, Njësia Administrative Nr. 5, 1019, Tiranë, Shqipëri
tel: +355 4 24 30 195 / 4 22 22 804
fax: +355 4 24 30 194
mobile: +355 69 20 38 958
e-mail: info@atelier4.al
web: www.atelier4.al

ARCHIMED S.P.S
CONSULTING & ENGINEERING STUDIO
Rr. "Zef Jubani", Pallati Bjorn, Nr. 7/3, Tiranë, Shqipëri
tel / fax: +355 4 24 33 202
mobile: +355 69 21 05 507
e-mail: info@archimedsps.com
e-mail: archimedsps@gmail.com
web: www.archimedsps.com

KEJSI-05
ELECTRICAL ENGINEERING STUDIO
Rr. "Zef Jubani", Ndërtesa 7, Ap. 3, Tiranë, Shqipëri
mobile: +355 68 40 38 122
mobile: +355 68 20 77 941
e-mail: info@kejsi05.com
web: www.kejsi05.com

KODI I VIZATIMIT	NR. I VIZATIMIT
MKAB . D . A . 2 . 0 (KODI . FAZA . DISIPLINA . KATI . RISHIKIM)	**A - 80**

EMËRTIMI I VIZATIMIT

Plani i dyshemesë. Kati i dytë , kuota +9.19/ +8.58

SHKALLA	1:100	DATA	DHJETOR 2018

PËRSHKRIMI I FAZËS

PROJEKT ZBATIM

RISHIKIM	DATA	FAZA E PROJEKTIT	RISHIKIM	DATA	FAZA E PROJEKTIT

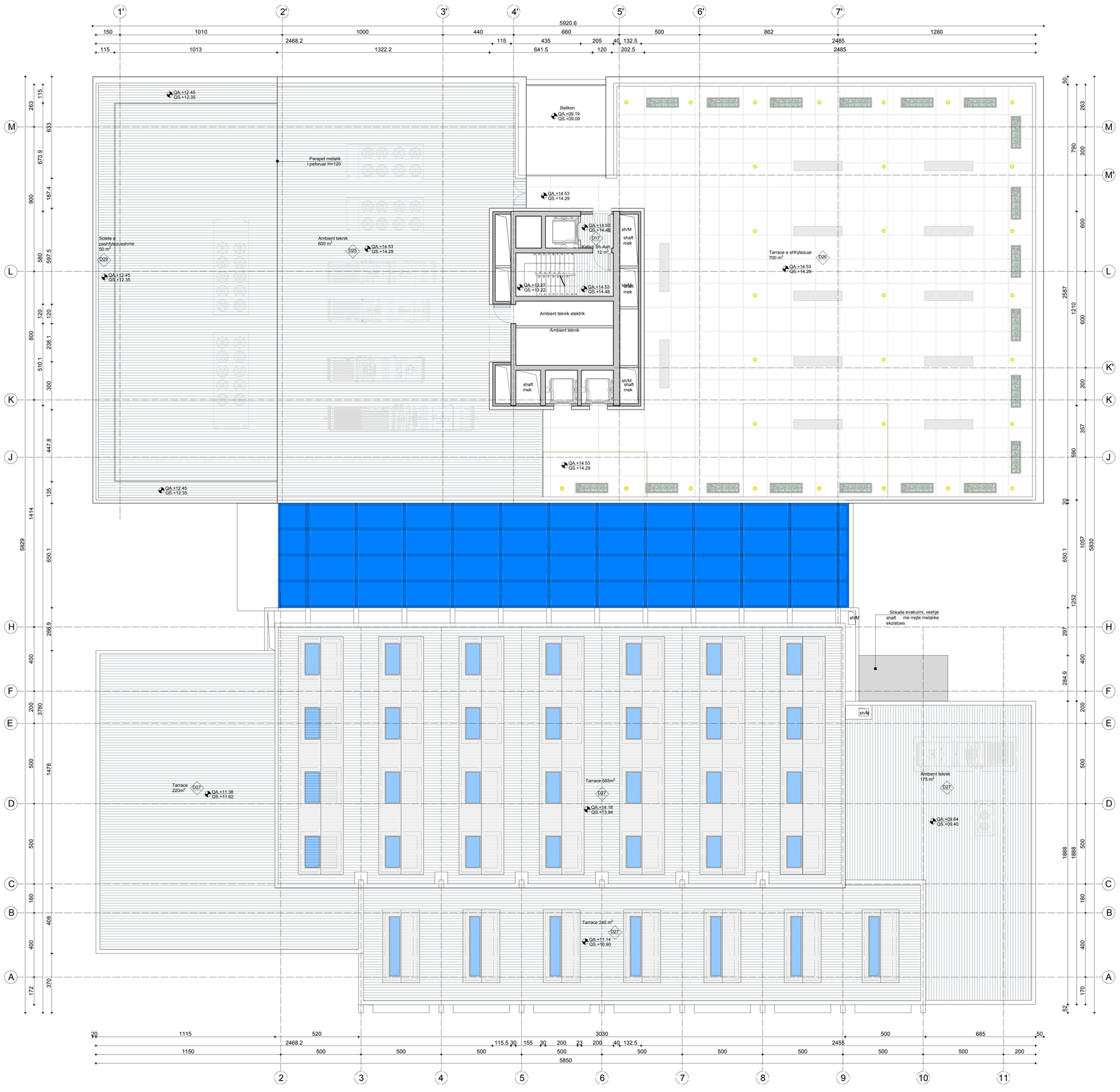

SHËNIME :

Projekti është punuar mbi planimetri të vëna në dispozicion të projektuesit nga perfituesi (Ministria e Kulturës) dhe nga materialet e arkivës.

Përpara çdo punimi të verifikohen përmasat në vend.

Për detaje të strukurës referohuni në projektin konstruktiv.

Stafi teknik ose supervizori i punimeve, të konsultohet me arkitektin për vendosjen e të gjitha rifiniturave, si edhe:

- Zgjedhja e pllakave, llojit dhe ngjyrave të dyshemesë si dhe nyjeve sanitare
- Zgjedhja e tipit dhe ngjyrave të dyerve brenda dhe jashtë objektit
- Përcaktimi i tipit dhe ngjyrave të duraluminit
- Përcaktimi i tipit dhe ngjyrave të parapetit të shkallëve
- Përcaktimi i ngjyrës së mureve dhe materialeve brenda dhe jashtë objektit
- Për çdo paturë me të vogël se 8 cm, dera apo dritarja të mbështetet në elementet konstruktive si: mur tulle / betoni, kolona.
- Kompozimi, zgjedhja e bordurave dhe gjelbërimet në përgjithësi
- Përcaktimi i tipit të ndriçuesve të jashtëm
- Përcaktimi i shtresave të jashtme (materiale, ngjyra, design)

Për çdo paqartësi ose mospërputhje dimensionimi apo pozicionimi të materialeve, të vihet në dijeni arkitekti përpara kryerjes së punimeve dhe të vendoset në bashkëpunim me arkitektin.

SHËNIM :
Detajet e shtresave jane te paraqitura ne fleten "Detaje te shtresave te Dyshemese"

LEGJENDA

- D1 Shtrim me granil dhe pllake mermeri (Njëlloj me ekzistuesin, Holli)
- D1' Shtrim me pllake guri (Hyrja ekzistuese)
- D2 Shtrim me pllake guri (Holli kryesor)
- D2' Shtrim me pllake guri (Holli kryesor i jashtem)
- D3 Shtrim me pllake gress porcelanat (Kati perdhe)
- D4 Shtrim me pllake gress (Ambjent teknik Kati perdhe)
- D5 Shtrim me pllake gress (Tualet Kati Perdhe)
- D6 Shtrim me pvc antibakterial / vinyl, mipolam biocontrol(laboratori)
- D7 Shtrim me beton me kuarc, të lyer me bojë epoxy (Kati Perdhe, laboratoret & depozita e perkohshme)
- D8 Dysheme me parket (Salla polivalente)
- D9 Shtrim me pllake mermeri (Bari & Holli)
- D9' Shtrim me pllake mermeri (Bari i jashtem)
- D10 Shtrim me pllake gress (Kati perdhe)
- D11 Shtrim me beton me kuarc, të lyer me bojë epoxy (Nentoka, Fondi)
- D12 Shtrim me pllake gress porcelanat e cilesise se larte (Nentoka)
- D13 Shtrim me moket (Nentoka, Auditori)
- D14 Shtrim me pllaka gres i kuq (Nentoka, Ambienti Teknik)
- D15 Shtrim me pllaka gres i kuq (Nentoka, Ambienti Teknik ekzistues)
- D16 Dysheme me parket (Nderkati, Ekspozita)
- D17 Shtrim me pllake gress porcelanat e cilesise se larte (Nderkati)
- D18 Shtrim me pllake mermeri (Nderkati, holl & sheshpushim)
- D19 Dysheme me parket kurriz peshku (Nderkati, Ekspozita)
- D20 Shtrim me pllake mermeri (Nderkati, holl & sheshpushim)
- D21 Shtrim me pllake gress (Nderkati, Ambienti Teknik)
- D22 Shtrim me pllake gress (Nderkati, Ballkoni ekzistues)
- D23 Shtrim me pllake gress (Nderkati, Ballkoni)
- D24 Shtrim me pllake gress (Nderkati, Tualet)
- D25 Shtresat e tarraces , Ambienti teknik
- D26 Shtresat e tarraces se shkelshme (Veshje me Pllaka gres porcelanat)
- D27 Shtresat e tarraces ekzistuese
- D28 Shtresat e tarraces mbi kafazin e shkalleve
- D29 Shtresat e tarraces se pashkelshme

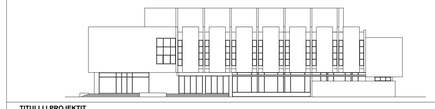

TITULLI I PROJEKTIT

RESTAURIMI, RIKONSTRUKSIONI DHE REHABILITIMI I HAPËSIRAVE NË MUZEUN KOMBËTAR TË ARTEVE TË BUKURA (GALERIA KOMBËTARE E ARTEVE), TIRANË, SHQIPËRI

KLIENTI

MINISTRIA E KULTURËS

GRUPI I PROJEKTIMIT

ATELIER 4
ARCHITECTURE & CONSULTING STUDIO
Rr. e "Kosovarëve", Ndërtesa 35, Hyrja 6, Ap.4/1,
Njësia Administrative Nr. 5, 1015, Tiranë, Shqipëri
tel: +355 4 24 30 195 / 4 22 22 804
fax: +355 4 24 30 194
mobile: +355 69 20 39 958
e-mail: info@atelier4.al
web: www.atelier4.al

ARCHIMED S.P.S
CONSULTING & ENGINEERING STUDIO
Rr. "Zef Jubani", Pallati Bjorn, Nr. 7/3,
Tiranë, Shqipëri
tel: +355 4 24 33 202
mobile: +355 68 21 05 507
e-mail: info@archimedsps.com
e-mail: archimedsps@gmail.com
web: www.archimedsps.com

KEJSI-05
ELECTRICAL ENGINEERING STUDIO
Rr. "Zef Jubani", Ndërtesa 7, Ap. 3, Tiranë, Shqipëri
mobile: +355 68 40 38 122
mobile: +355 68 20 77 941
e-mail: info@wpb05.com
web: www.kejsi05.com

KODI I VIZATIMIT	NR. I VIZATIMIT
MKAB . D . A . - . 0 (KODI / FAZA / DISIPLINA / KATI / RISHIKIM)	**A - 81**

EMËRTIMI I VIZATIMIT

Plani i dyshemesë. Tarraca

SHKALLA	1:100	DATA	DHJETOR 2018

PËRSHKRIMI I FAZËS

PROJEKT ZBATIM

RISHIKIM	DATA	FAZA E PROJEKTIT	RISHIKIM	DATA	FAZA E PROJEKTIT

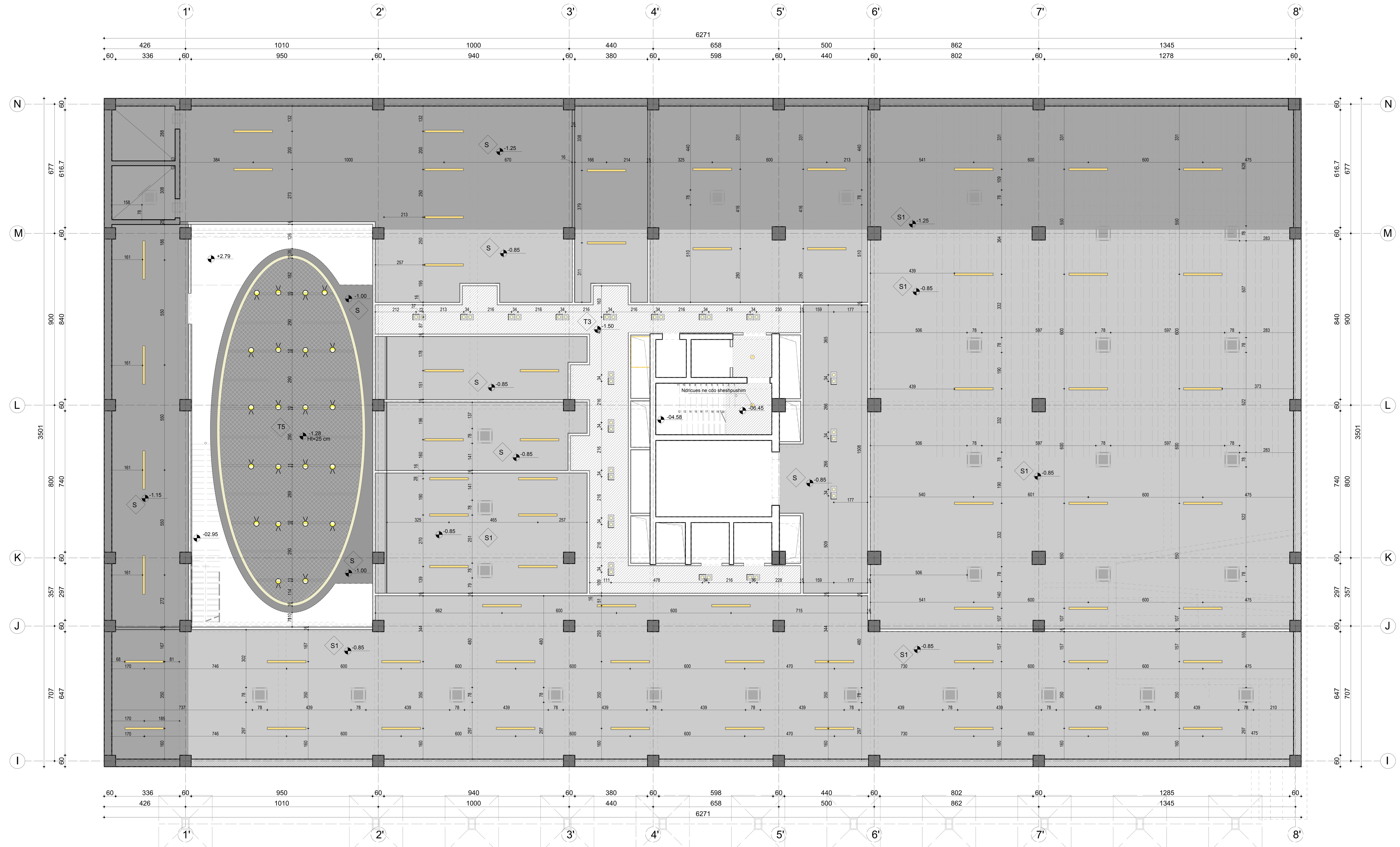

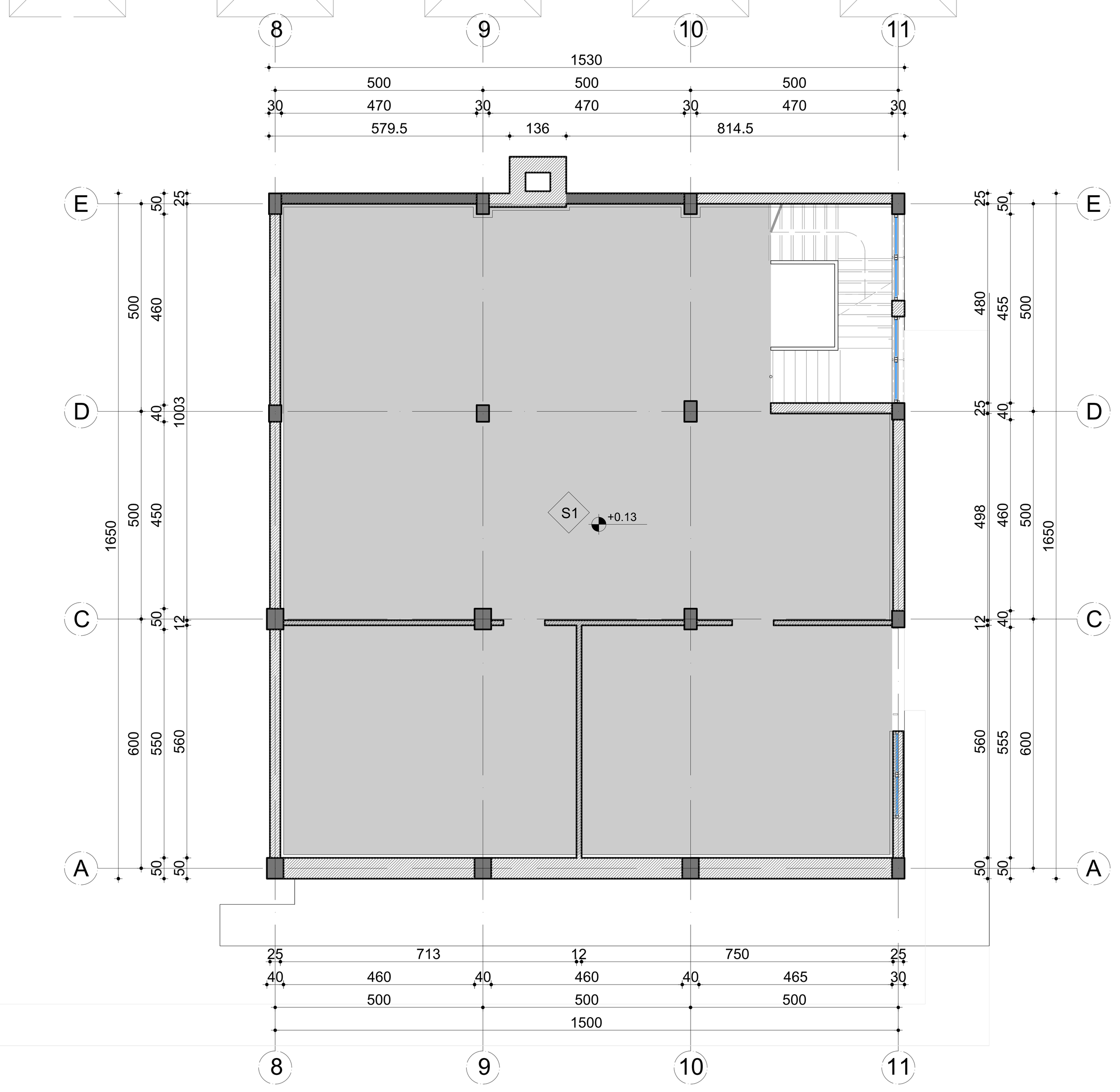

SHËNIME :

Projekti është punuar mbi planimetri të vëna në dispozicion të projektuesit nga perfituesi (Ministria e Kultures) dhe nga materialet e arkivës.

Përpara çdo punimi të verifikohen përmasat në vend.

Për detaje të strukurës referohuni në projektin konstruktiv.

Stafi teknik ose supervizori i punimeve, të konsultohet me arkitektin për vendosjen e të gjitha rifiniturave, si edhe:

- Zgjedhja e pllakave, llojit dhe ngjyrave të dyshemesë si dhe nyjeve sanitare
- Zgjedhja e tipit dhe ngjyrave të dyerve brenda dhe jashtë objektit
- Përcaktimi i tipit dhe ngjyrave të duraluminit
- Përcaktimi i tipit dhe ngjyrave të parapetit të shkallëve
- Përcaktimi i ngjyrës së mureve dhe materialeve brenda dhe jashtë objektit
- Për çdo paturë me të vogël se 8 cm, dera apo dritarja të mbështetet në elementet konstruktive si: mur tulle / betoni, kollona.
- Kompozimi, zgjedhja e bordurave dhe gjelbërimet në përgjithësi
- Përcaktimi i tipit të ndriçuesve të jashtëm
- Përcaktimi i shtresave të jashtme (materiale, ngjyra, design)

Për çdo paqartësi ose mospërputhje dimensionimi apo pozicionimi të materialeve, të vihet në dijeni arkitekti përpara kryerjes së punimeve dhe të vendoset në bashkëpunim me arkitektin.

LEGJENDA

- Ndricues spot i fiksuar ne tavan
- Ndricues spot incaso
- Ndricues i varur (neon)
- Ndricues linear i fiksuar ne tavan
- Ndricues te levizshem mbi shine

- S — Solete e dukshme (Tavan i zhveshur)
- T1 — Tavan panel gipsi akustik (salla ekspozuese)
- T2 — Tavan i dizenjura gipsi
- T3 — Tavan panel gipsi (zyra, koridore)
- T4 — Tavan akustik, Cleaneo (workshop)
- T4' — Tavan akustik, Cleaneo (workshop)
- T5 — Tavan akustik i fshehur MDF, Nanofor (auditori)
- T6 — Tavan i varur gipsi, i lyer me boje antibakteriale
- T7 — Tavan akustik, Cleaneo (holli)
- T8 — Tavani nen konsol, veshje me aqua panel
- T9 — Tavani gipsi kunder lageshtise

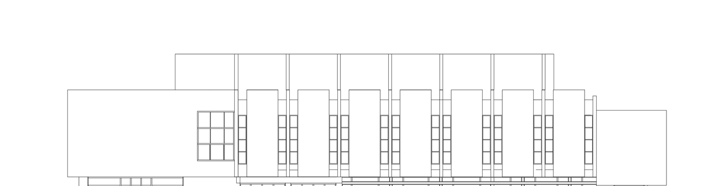

TITULLI I PROJEKTIT

RESTAURIMI, RIKONSTRUKSIONI DHE REHABILITIMI I HAPËSIRAVE NË MUZEUN KOMBËTAR TË ARTEVE TË BUKURA (GALERIA KOMBËTARE E ARTEVE), TIRANË, SHQIPËRI

KLIENTI

MINISTRIA E KULTURËS

GRUPI I PROJEKTIMIT

ATELIER 4
ARCHITECTURE & CONSULTING STUDIO
Rr. e "Kosovarëve", Ndërtesa 35, Hyrja 6, Ap.4/1,
Njësia Administrative Nr. 5, 1019, Tiranë, Shqipëri
tel: +355 4 24 30 195 / 4 22 22 804
fax: +355 4 24 30 194
mobile: +355 69 20 38 958
e-mail: info@atelier4.al
web: www.atelier4.al

ARCHIMED S.P.S
CONSULTING & ENGINEERING STUDIO
Rr. "Zef Jubani", Pallati Bjorn, Nr. 7/3,
Tiranë, Shqipëri
tel / fax: +355 4 24 33 202
mobile: +355 69 21 05 507
e-mail: info@archimedsps.com
e-mail: archimedsps@gmail.com
web: www.archimedsps.com

KEJSI-05
ELECTRICAL ENGINEERING STUDIO
Rr. "Zef Jubani", Ndërtesa 7, Ap. 3, Tiranë, Shqipëri
mobile: +355 68 40 38 122
mobile: +355 68 20 77 941
e-mail: info@kejsi05.com
web: www.kejsi05.com

KODI I VIZATIMIT	NR. I VIZATIMIT
MKAB . D . A . -1 . 0 (KODI . FAZA . DISIPLINA . KATI . RISHIKIM)	**A - 82**

EMËRTIMI I VIZATIMIT

Plani i tavanit dhe ndriçimit. Kati nëntokë.

SHKALLA	1:100	DATA	DHJETOR 2018

PËRSHKRIMI I FAZËS
PROJEKT ZBATIM

RISHIKIM	DATA	FAZA E PROJEKTIT	RISHIKIM	DATA	FAZA E PROJEKTIT

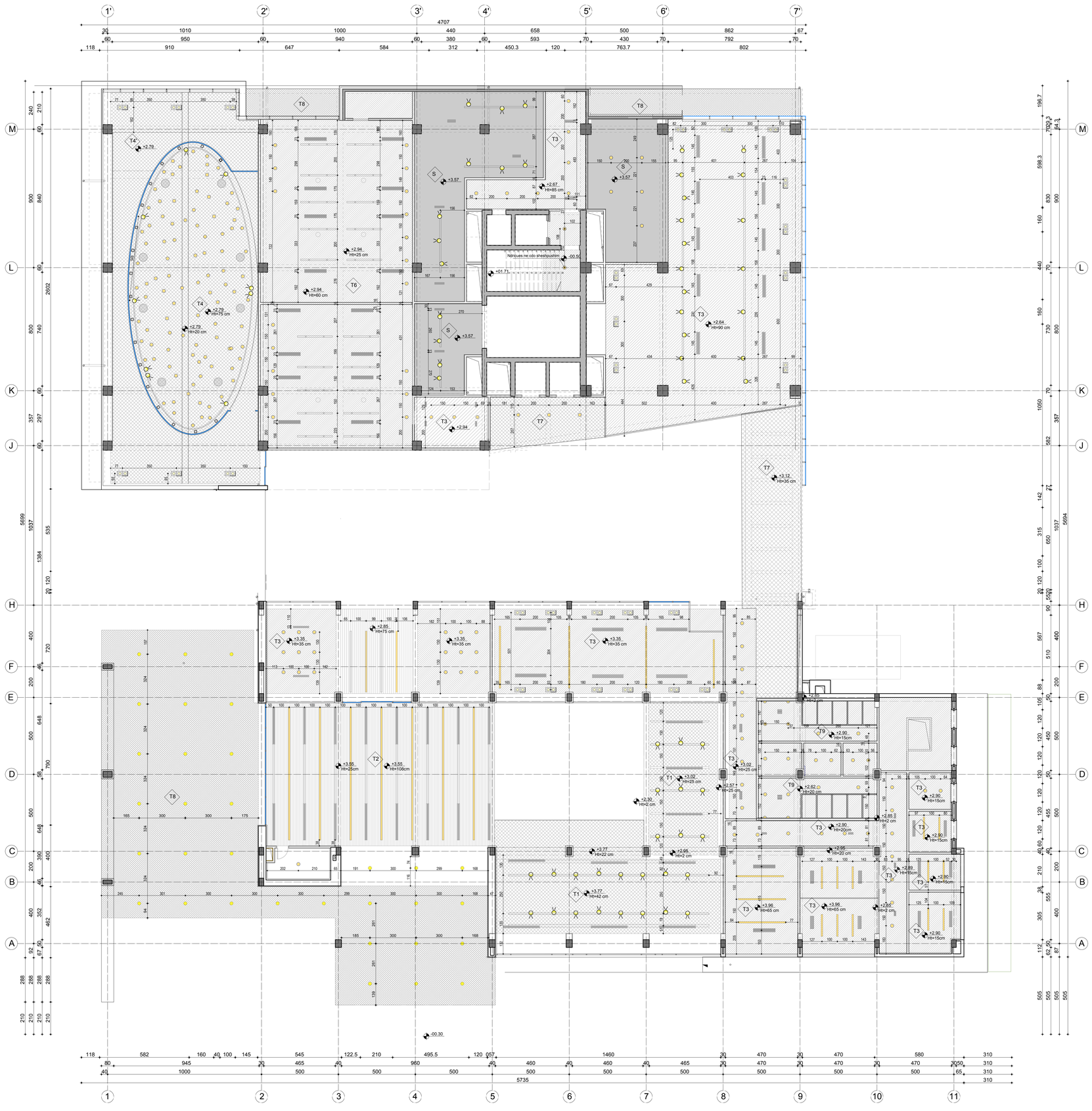

SHËNIME :

Projekti është punuar mbi planimetri të vëna në dispozicion të projektuesit nga perfituesi (Ministria e Kultures) dhe nga materialet e arkivës.

Përpara çdo punimi të verifikohen përmasat në vend.

Për detaje të strukurës referohuni në projektin konstruktiv.

Stafi teknik ose supervizori i punimeve, të konsultohet me arkitektin për vendosjen e të gjitha rifiniturave, si edhe:

- Zgjedhja e pllakave, llojit dhe ngjyrave të dyshemesë si dhe nyjeve sanitare
- Zgjedhja e tipit dhe ngjyrave të dyerve brenda dhe jashtë objektit
- Përcaktimi i tipit dhe ngjyrave të duraluminit
- Përcaktimi i tipit dhe ngjyrave të parapetit të shkallëve
- Përcaktimi i ngjyrës së mureve dhe materialeve brenda dhe jashtë objektit
- Për çdo paturë me të vogël se 8 cm, dera apo dritarja të mbështetet në elementet konstruktive si: mur tulle / betoni, kollona.
- Kompozimi, zgjedhja e bordurave dhe gjelbërimet në përgjithësi
- Përcaktimi i tipit të ndriçuesve të jashtëm
- Përcaktimi i shtresave të jashtme (materiale, ngjyra, design)

Për çdo paqartësi ose mospërputhje dimensionimi apo pozicionimi të materialeve, të vihet në dijeni arkitekti përpara kryerjes së punimeve dhe të vendoset në bashkëpunim me arkitektin.

LEGJENDA

- Ndricues spot i fiksuar ne tavan
- Ndricues spot incaso
- Ndricues i varur (neon)
- Ndricues linear i fiksuar ne tavan
- Ndricues te levizshem mbi shine
- S — Solete e dukshme (Tavan i zhveshur)
- T1 — Tavan panel gipsi akustik (salla ekspozuese)
- T2 — Tavan i dizenjura gipsi
- T3 — Tavan panel gipsi (zyra, koridore)
- T4 — Tavan akustik, Cleaneo (workshop)
- T4' — Tavan akustik, Cleaneo (workshop)
- T5 — Tavan akustik i fshehur MDF, Nanofor (auditori)
- T6 — Tavan i varur gipsi, i lyer me boje antibakteriale
- T7 — Tavan akustik, Cleaneo (holli)
- T8 — Tavani nen konsol, veshje me aqua panel
- T9 — Tavani gipsi kunder lageshtise

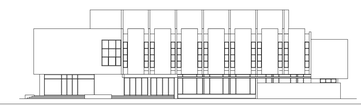

TITULLI I PROJEKTIT

RESTAURIMI, RIKONSTRUKSIONI DHE REHABILITIMI I HAPËSIRAVE NË MUZEUN KOMBËTAR TË ARTEVE TË BUKURA (GALERIA KOMBËTARE E ARTEVE), TIRANË, SHQIPËRI

KLIENTI

MINISTRIA E KULTURËS

GRUPI I PROJEKTIMIT

ATELIER 4
ARCHITECTURE & CONSULTING STUDIO
Rr. e "Kosovarëve", Ndërtesa 35, Hyrja 6, Ap.4/1, Njësia Administrative Nr. 5, 1016, Tiranë, Shqipëri
tel: +355 4 24 30 195 / 42 22 804
fax: +355 4 24 30 194
e-mail: +355 68 20 28 958
e-mail: info@atelier4.al
web: www.atelier4.al

ARCHIMED S.P.S
CONSULTING & ENGINEERING STUDIO
Rr. "Zef Jubani", Pallati Bjorn, Nr. 7/3, Tiranë, Shqipëri
tel / fax: +355 4 24 33 002
mobile: +355 68 21 05 507
e-mail: info@archimedsps.com
e-mail: archimedsps@gmail.com
web: www. archimedsps.com

KEJSI-05
ELECTRICAL ENGINEERING STUDIO
Rr. "Zef Jubani", Ndërtesa 7, Ap. 3, Tiranë, Shqipëri
mobile: +355 68 40 38 122
mobile: +355 68 21 05 941
e-mail: info@kejsi05.com
web: www.kejsi05.com

KODI I VIZATIMIT

KODI	FAZA	DISIPLINA	KATI	RISHIKIM
MKAB	D	A	0	0

NR. I VIZATIMIT

A - 83

EMËRTIMI I VIZATIMIT

Plani i tavanit dhe ndriçimit. Kati Përdhe.

SHKALLA	1:100	DATA	DHJETOR 2018

PËRSHKRIMI I FAZËS

PROJEKT ZBATIM

RISHIKIM	DATA	FAZA E PROJEKTIT	RISHIKIM	DATA	FAZA E PROJEKTIT

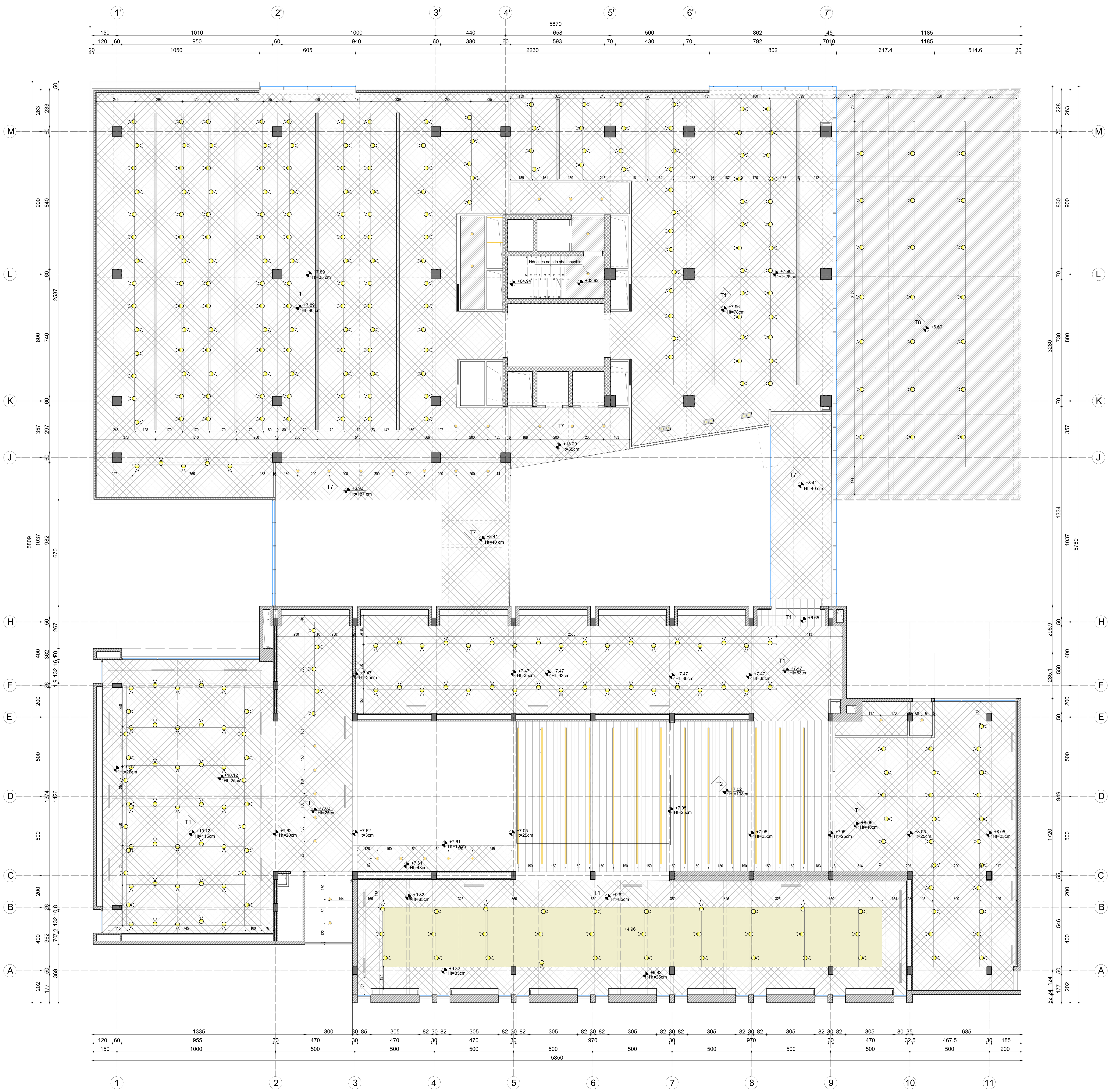

SHËNIME :

Projekti është punuar mbi planimetri të vëna në dispozicion të projektuesit nga perfituesi (Ministria e Kultures) dhe nga materialet e arkivës.

Përpara çdo punimi të verifikohen përmasat në vend.

Për detaje të strukurës referohuni në projektin konstruktiv.

Stafi teknik ose supervizori i punimeve, të konsultohet me arkitektin për vendosjen e të gjitha rifiniturave, si edhe:

- Zgjedhja e pllakave, llojit dhe ngjyrave të dyshemesë si dhe nyjeve sanitare
- Zgjedhja e tipit dhe ngjyrave të dyerve brenda dhe jashtë objektit
- Përcaktimi i tipit dhe ngjyrave të duraluminit
- Përcaktimi i tipit dhe ngjyrave të parapetit të shkallëve
- Përcaktimi i ngjyrës së mureve dhe materialeve brenda dhe jashtë objektit
- Për çdo paturë me të vogël se 8 cm, dera apo dritarja të mbështetet në elementet konstruktive si: mur tulle / betoni, kollona.
- Kompozimi, zgjedhja e bordurave dhe gjelbërimet në përgjithësi
- Përcaktimi i tipit të ndriçuesve të jashtëm
- Përcaktimi i shtresave të jashtme (materiale, ngjyra, design)

Për çdo paqartësi ose mospërputhje dimensionimi apo pozicionimi të materialeve, të vihet në dijeni arkitekti përpara kryerjes së punimeve dhe të vendoset në bashkëpunim me arkitektin.

LEGJENDA

- Ndricues spot i fiksuar ne tavan
- Ndricues spot incaso
- Ndricues i varur (neon)
- Ndricues linear i fiksuar ne tavan
- Ndricues te levizshem mbi shine

- S — Solete e dukshme (Tavan i zhveshur)
- T1 — Tavan panel gipsi akustik (salla ekspozuese)
- T2 — Tavan i dizenjura gipsi
- T3 — Tavan panel gipsi (zyra, koridore)
- T4 — Tavan akustik, Cleaneo (workshop)
- T4' — Tavan akustik, Cleaneo (workshop)
- T5 — Tavan akustik i fshehur MDF, Nanofor (auditori)
- T6 — Tavan i varur gipsi, i lyer me boje antibakteriale
- T7 — Tavan akustik, Cleaneo (holli)
- T8 — Tavani nen konsol, veshje me aqua panel
- T9 — Tavani gipsi kunder lageshtise

TITULLI I PROJEKTIT

RESTAURIMI, RIKONSTRUKSIONI DHE REHABILITIMI I HAPËSIRAVE NË MUZEUN KOMBËTAR TË ARTEVE TË BUKURA (GALERIA KOMBËTARE E ARTEVE), TIRANË, SHQIPËRI

KLIENTI

MINISTRIA E KULTURËS

GRUPI I PROJEKTIMIT

ATELIER 4
ARCHITECTURE & CONSULTING STUDIO
Rr. e "Kosovarëve", Ndërtesa 35, Hyrja 6, Ap.4/1,
Njësia Administrative Nr. 5, 1019, Tiranë, Shqipëri
tel: +355 4 24 30 195 / 4 22 22 804
fax: +355 4 24 30 194
mobile: +355 69 20 38 958
e-mail: info@atelier4.al
web: www.atelier4.al

ARCHIMED S.P.S
CONSULTING & ENGINEERING STUDIO
Rr. "Zef Jubani", Pallati Bjorn, Nr. 7/3,
Tiranë, Shqipëri
tel / fax: +355 4 24 33 202
mobile: +355 69 21 05 507
e-mail: info@archimedsps.com
e-mail: archimedsps@gmail.com
web: www.archimedsps.com

KEJSI-05
ELECTRICAL ENGINEERING STUDIO
Rr. "Zef Jubani", Ndërtesa 7, Ap. 3, Tiranë, Shqipëri
mobile: +355 68 40 38 122
mobile: +355 68 20 77 941
e-mail: info@kejsi05.com
web: www.kejsi05.com

KODI I VIZATIMIT	NR. I VIZATIMIT
MKAB . D . A . 1 . 0 (KODI . FAZA . DISIPLINA . KATI . RISHIKIM)	A - 84

EMËRTIMI I VIZATIMIT

Plani i tavanit dhe ndriçimit. Kati i Parë.

SHKALLA	1:100	DATA	DHJETOR 2018

PËRSHKRIMI I FAZËS
PROJEKT ZBATIM

RISHIKIM	DATA	FAZA E PROJEKTIT	RISHIKIM	DATA	FAZA E PROJEKTIT

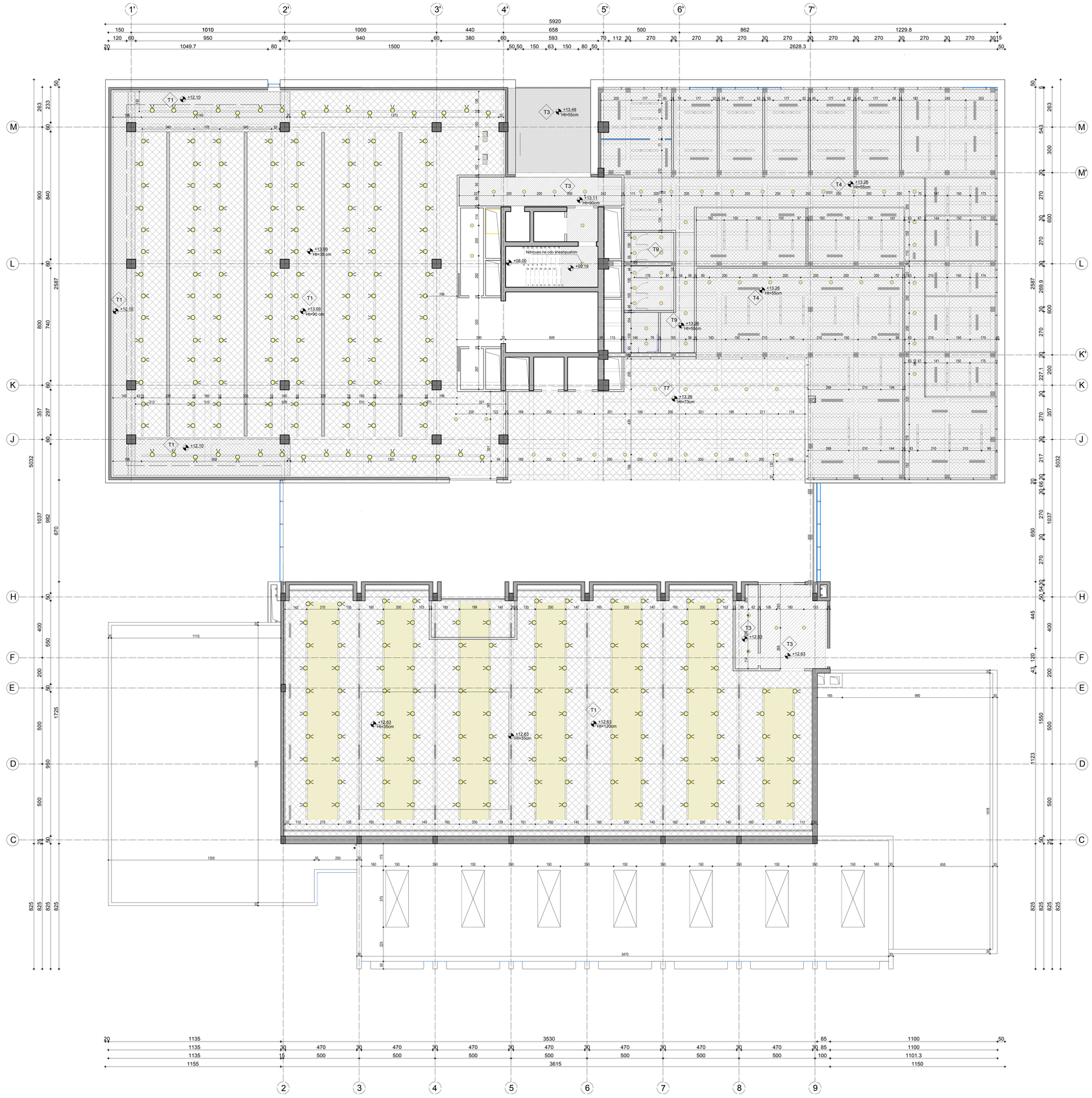

SHËNIME :

Projekti është punuar mbi planimetri të vëna në dispozicion të projektuesit nga perfituesi (Ministria e Kultures) dhe nga materialet e arkivës.

Përpara çdo punimi të verifikohen përmasat në vend.

Për detaje të strukurës referohuni në projektin konstruktiv.

Stafi teknik ose supervizori i punimeve, të konsultohet me arkitektin për vendosjen e të gjitha rifiniturave, si edhe:

- Zgjedhja e pllakave, llojit dhe ngjyrave të dyshemesë si dhe nyjeve sanitare
- Zgjedhja e tipit dhe ngjyrave të dyerve brenda dhe jashtë objektit
- Përcaktimi i tipit dhe ngjyrave të duraluminit
- Përcaktimi i tipit dhe ngjyrave të parapetit të shkallëve
- Përcaktimi i ngjyrës së mureve dhe materialeve brenda dhe jashtë objektit
- Për çdo paturë me të vogël se 8 cm, dera apo dritarja të mbështetet në elementet konstruktive si: mur tulle / betoni, kollona.
- Kompozimi, zgjedhja e bordurave dhe gjelbërimet në përgjithësi
- Përcaktimi i tipit të ndriçuesve të jashtëm
- Përcaktimi i shtresave të jashtme (materiale, ngjyra, design)

Për çdo paqartësi ose mospërputhje dimensionimi apo pozicionimi të materialeve, të vihet në dijeni arkitekti përpara kryerjes së punimeve dhe të vendoset në bashkëpunim me arkitektin.

LEGJENDA

- Ndricues spot i fiksuar ne tavan
- Ndricues spot incaso
- Ndricues i varur (neon)
- Ndricues linear i fiksuar ne tavan
- Ndricues te levizshem mbi shine
- S — Solete e dukshme (Tavan i zhveshur)
- T1 — Tavan panel gipsi akustik (salla ekspozuese)
- T2 — Tavan i dizenjura gipsi
- T3 — Tavan panel gipsi (zyra, koridore)
- T4 — Tavan akustik, Cleaneo (workshop)
- T4' — Tavan akustik, Cleaneo (workshop)
- T5 — Tavan akustik i fshehur MDF, Nanofor (auditori)
- T6 — Tavan i varur gipsi, i lyer me boje antibakteriale
- T7 — Tavan akustik, Cleaneo (holli)
- T8 — Tavani nen konsol, veshje me aqua panel
- T9 — Tavani gipsi kunder lageshtise

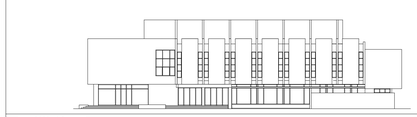

TITULLI I PROJEKTIT

RESTAURIMI, RIKONSTRUKSIONI DHE REHABILITIMI I HAPËSIRAVE NË MUZEUN KOMBËTAR TË ARTEVE TË BUKURA (GALERIA KOMBËTARE E ARTEVE), TIRANË, SHQIPËRI

KLIENTI

MINISTRIA E KULTURËS

GRUPI I PROJEKTIMIT

ATELIER 4
ARCHITECTURE & CONSULTING STUDIO
Rr. e "Kosovarëve", Ndërtesa 35, Hyrja 6, Ap.41, Njësia Administrative Nr. 5, 1016, Tiranë, Shqipëri
tel: +355 4 24 30 195 / + 22 22 604
fax: +355 4 24 30 194
mobile: +355 69 20 38 958
e-mail: info@atelier4.al
web: www.atelier4.al

ARCHIMED S.P.S
CONSULTING & ENGINEERING STUDIO
Rr. "Zef Julian", Pallati Bjorn, Nr. 7/3, Tiranë, Shqipëri
tel / fax: +355 4 24 33 202
mobile: +355 68 20 28 307
e-mail: archimedsps@gmail.com
web: www.archimedsps.com

KEJSI-05
ELECTRICAL ENGINEERING STUDIO
Rr. "Zef Julian", Ndërtesa 7, Ap. 3, Tiranë, Shqipëri
mobile: +355 68 40 38 122
mobile: +355 68 20 77 941
e-mail: info@kejsi05.com
web: www.kejsi05.com

KODI I VIZATIMIT	NR. I VIZATIMIT
MKAB . D . A . 2 . 0 (KODI / FAZA / DISIPLINA / KATI / RISHIKIM)	**A - 85**

EMËRTIMI I VIZATIMIT

Plani i tavanit dhe ndriçimit. Kati i Dytë.

SHKALLA	1:100	DATA	DHJETOR 2018

PËRSHKRIMI I FAZËS

PROJEKT ZBATIM

RISHIKIM	DATA	FAZA E PROJEKTIT	RISHIKIM	DATA	FAZA E PROJEKTIT

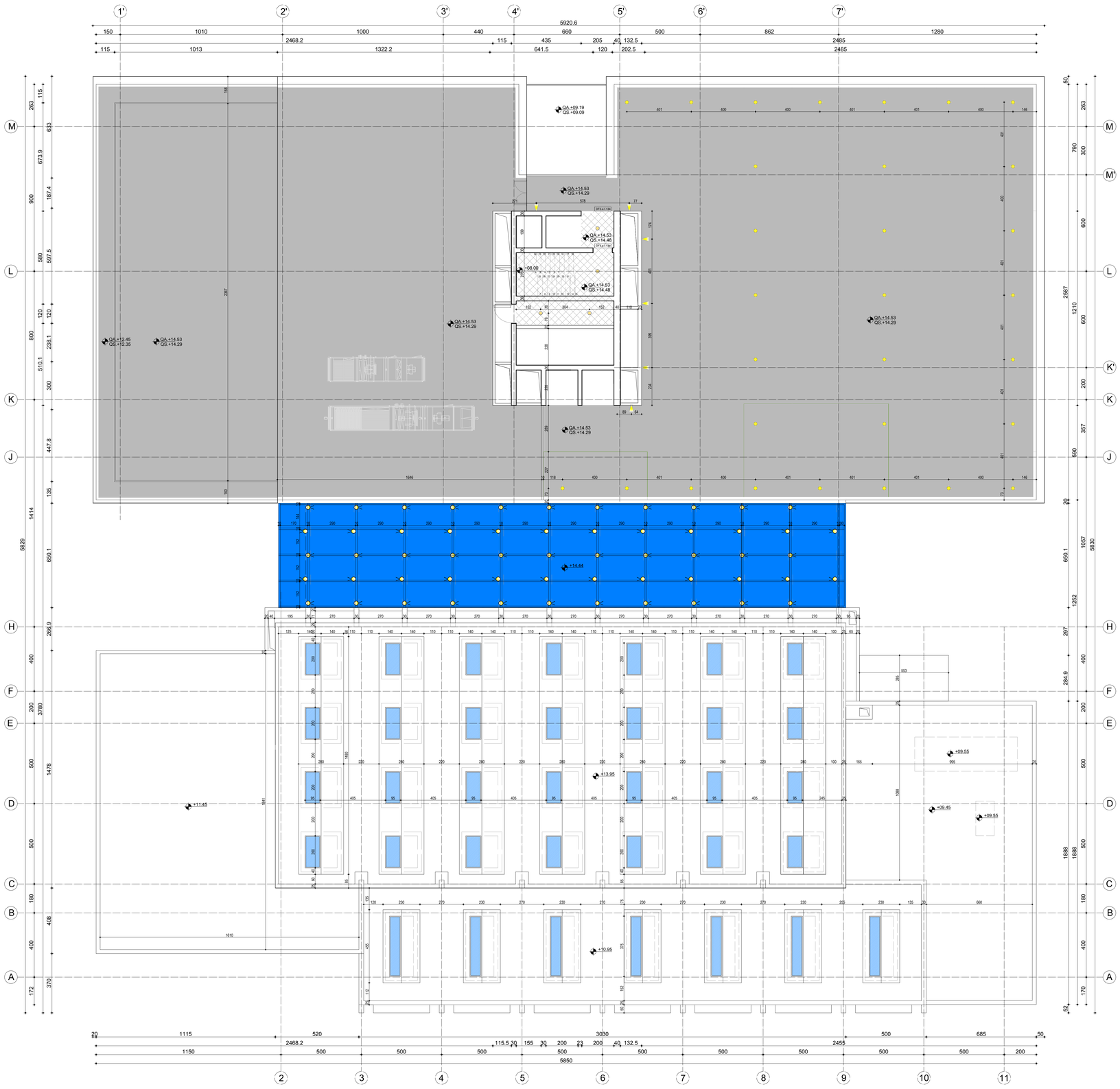

SHËNIME :

Projekti është punuar mbi planimetri të vëna në dispozicion të projektuesit nga perfituesi (Ministria e Kultures) dhe nga materialet e arkivës.

Përpara çdo punimi të verifikohen përmasat në vend.

Për detaje të strukurës referohuni në projektin konstruktiv.

Stafi teknik ose supervizori i punimeve, të konsultohet me arkitektin për vendosjen e të gjitha rifiniturave, si edhe:

- Zgjedhja e pllakave, llojit dhe ngjyrave të dyshemesë si dhe nyjeve sanitare
- Zgjedhja e tipit dhe ngjyrave të dyerve brenda dhe jashtë objektit
- Përcaktimi i tipit dhe ngjyrave të duraluminit
- Përcaktimi i tipit dhe ngjyrave të parapetit të shkallëve
- Përcaktimi i ngjyrës së mureve dhe materialeve brenda dhe jashtë objektit
- Për çdo paturë me të vogël se 8 cm, dera apo dritarja të mbështetet në elementet konstruktive si: mur tulle / betoni, kollona.
- Kompozimi, zgjedhja e bordurave dhe gjelbërimet në përgjithësi
- Përcaktimi i tipit të ndriçuesve të jashtëm
- Përcaktimi i shtresave të jashtme (materiale, ngjyra, design)

Për çdo paqartësi ose mospërputhje dimensionimi apo pozicionimi të materialeve, të vihet në dijeni arkitekti përpara kryerjes së punimeve dhe të vendoset në bashkëpunim me arkitektin.

LEGJENDA

Ndricues spot i fiksuar ne tavan

Ndricues spot incaso

Ndricues i varur (neon)

Ndricues linear i fiksuar ne tavan

Ndricues te levizshem mbi shine

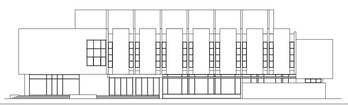

TITULLI I PROJEKTIT

RESTAURIMI, RIKONSTRUKSIONI DHE REHABILITIMI I HAPËSIRAVE NË MUZEUN KOMBËTAR TË ARTEVE TË BUKURA (GALERIA KOMBËTARE E ARTEVE), TIRANË, SHQIPËRI

KLIENTI

MINISTRIA E KULTURËS

GRUPI I PROJEKTIMIT

ATELIER 4
ARCHITECTURE & CONSULTING STUDIO
Rr. e "Kosovarëve", Ndërtesa 35, Hyrja 6, Ap.4/1, Njësia Administrative Nr. 5, 1016, Tiranë, Shqipëri
tel: +355 4 24 30 198 / 4 22 22 804
fax: +355 4 24 30 194
mobile: +355 69 20 38 958
e-mail: info@atelier-4.al
web: www.atelier-4.al

ARCHIMED S.P.S
CONSULTING & ENGINEERING STUDIO
Rr. "Dëf Julian", Pallati Bjorn, Nr. 7/3, Tiranë, Shqipëri
tel/fax: +355 4 24 23 202
mobile: +355 68 21 05 507
e-mail: info@archimedsps.com
e-mail: archimedsps@gmail.com
web: www.archimedsps.com

KEJSI-05
ELECTRICAL ENGINEERING STUDIO
Rr. "Dëf Julian", Pallati Bjorn, Nr. 7/3, Tiranë, Shqipëri
mobile: +355 68 40 38 122
mobile: +355 68 20 77 941
e-mail: info@kejsi05.com
web: www.kejsi05.com

KODI I VIZATIMIT

MKAB . D . A . 3 . 0
KODI | FAZA | DISIPLINA | KATI | RISHIKIM

NR. I VIZATIMIT

A - 86

EMËRTIMI I VIZATIMIT

Plani i ndriçimit. Tarraca

SHKALLA	1:100	DATA	DHJETOR 2018

PËRSHKRIMI I FAZËS

PROJEKT ZBATIM

RISHIKIM	DATA	FAZA E PROJEKTIT	RISHIKIM	DATA	FAZA E PROJEKTIT

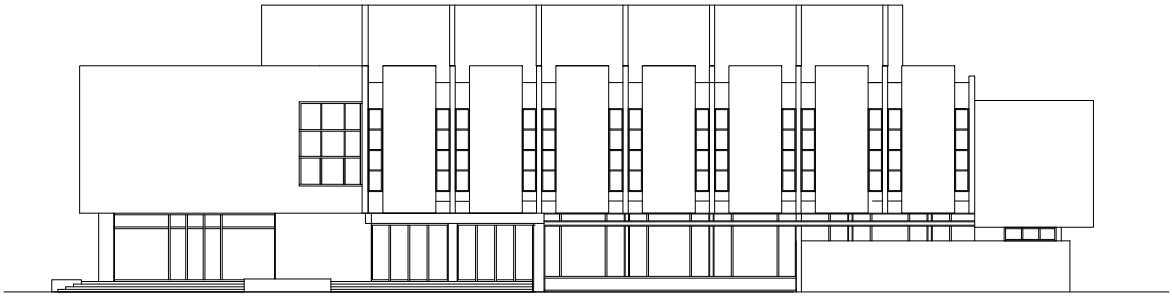

TITULLI I PROJEKTIT

RESTAURIMI, RIKONSTRUKSIONI DHE REHABILITIMI I HAPËSIRAVE NË MUZEUN KOMBËTAR TË ARTEVE TË BUKURA (GALERIA KOMBËTARE E ARTEVE), TIRANË, SHQIPËRI

KLIENTI

REPUBLIKA E SHQIPËRISË
MINISTRIA E KULTURËS

MINISTRIA E KULTURËS

GRUPI I PROJEKTIMIT

ATELIER 4 ARCHITECTURE ENGINEERING CONSULTING

ATELIER 4
ARCHITECTURE & CONSULTING STUDIO

Rr. e "Kosovarëve", Ndërtesa 35, Hyrja 6, Ap.4/1,
Njësia Administrative Nr. 5, 1019, Tiranë, Shqipëri
tel: +355 4 24 30 195 / 4 22 22 804
fax: +355 4 24 30 194
mobile: +355 69 20 38 958
e-mail: info@atelier4.al
web: www.atelier4.al

ARCHIMED S.P.S

ARCHIMED S.P.S
CONSULTING & ENGINEERING STUDIO

Rr. "Zef Jubani", Pallati Bjorn, Nr. 7/3,
Tiranë, Shqipëri
tel / fax: +355 4 24 33 202
mobile: +355 69 21 05 507
e-mail: info@archimedsps.com
e-mail: archimedsps@gmail.com
web: www.archimedsps.com

KEJSI 05 ENGINEERING

KEJSI-05
ELECTRICAL ENGINEERING STUDIO

Rr. "Zef Jubani", Ndërtesa 7, Ap. 3, Tiranë, Shqipëri
mobile: +355 68 40 38 122
mobile: +355 68 20 77 941
e-mail: info@kejsi05.com
web: www.kejsi05.com

KODI I VIZATIMIT

MKAB . D . A . ____ . ____

KODI | FAZA | DISIPLINA | KATI | RISHIKIM

NR. I VIZATIMIT

A-87

EMËRTIMI I VIZATIMIT

Tabela e vetratave

SHKALLA	1:50		DATA	DHJETOR 2018

PËRSHKRIMI I FAZËS

PROJEKT ZBATIM

RISHIKIM	DATA	FAZA E PROJEKTIT	RISHIKIM	DATA	FAZA E PROJEKTIT

VETRATE E JASHTME	Sasia / Cope total 1 copë	Kodi Vetrates WI0.nj'f'.31113

Pamje. Sh 1:25

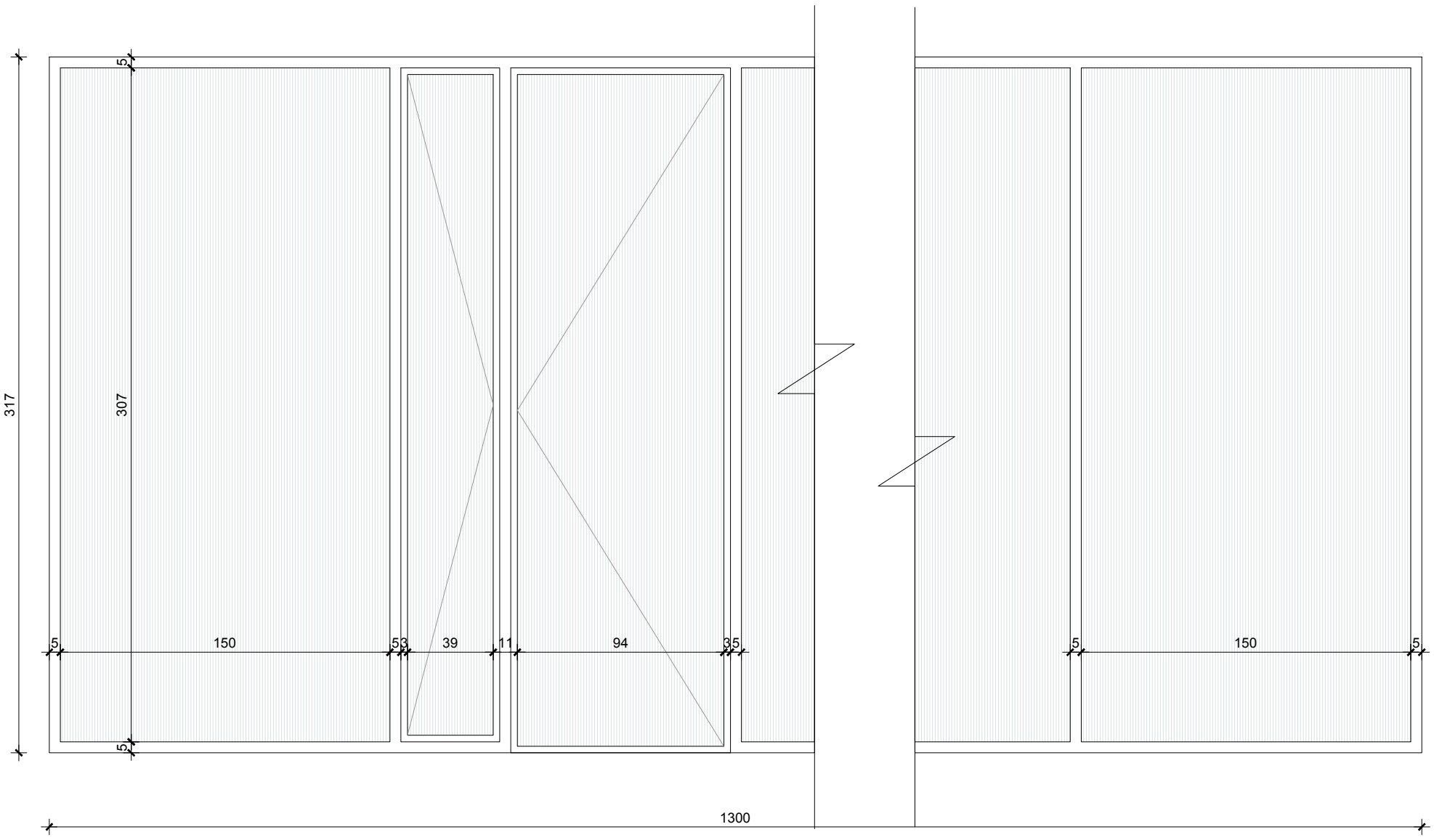

Plan. Sh 1:25

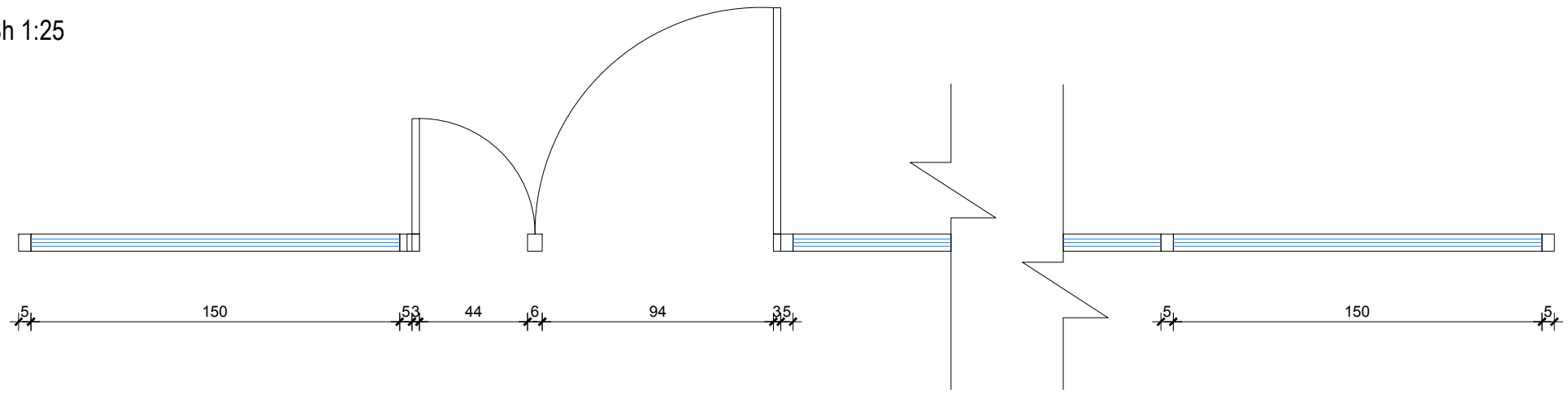

Specifikime teknike				
	Lloji i kasës	Kasë Alumin + anodizim	**Sistemi**	Xhami +kase termoizolues Xhami +kase me rezistence akustike
	Dimensioni	1300 cm x 317 cm		
	Ngjyra		**Xhami**	IG UNIT/PANEL DOPPIO XHAM Xham i petezuar/Spesor 8 mm Solar protective
A 87\1	**Lloji i hapjes**	Vetratë fikse + derë		
	Vendndodhja	Fasada E Brëndshme/Kati 00	**Aksesoret**	Vetrata eshte e pajisur me mentesha te fshehta

VETRATE E JASHTME	Sasia / Cope total 1 copë	Kodi Vetrates WI0.p'k.12112

Pamje. Sh 1:25

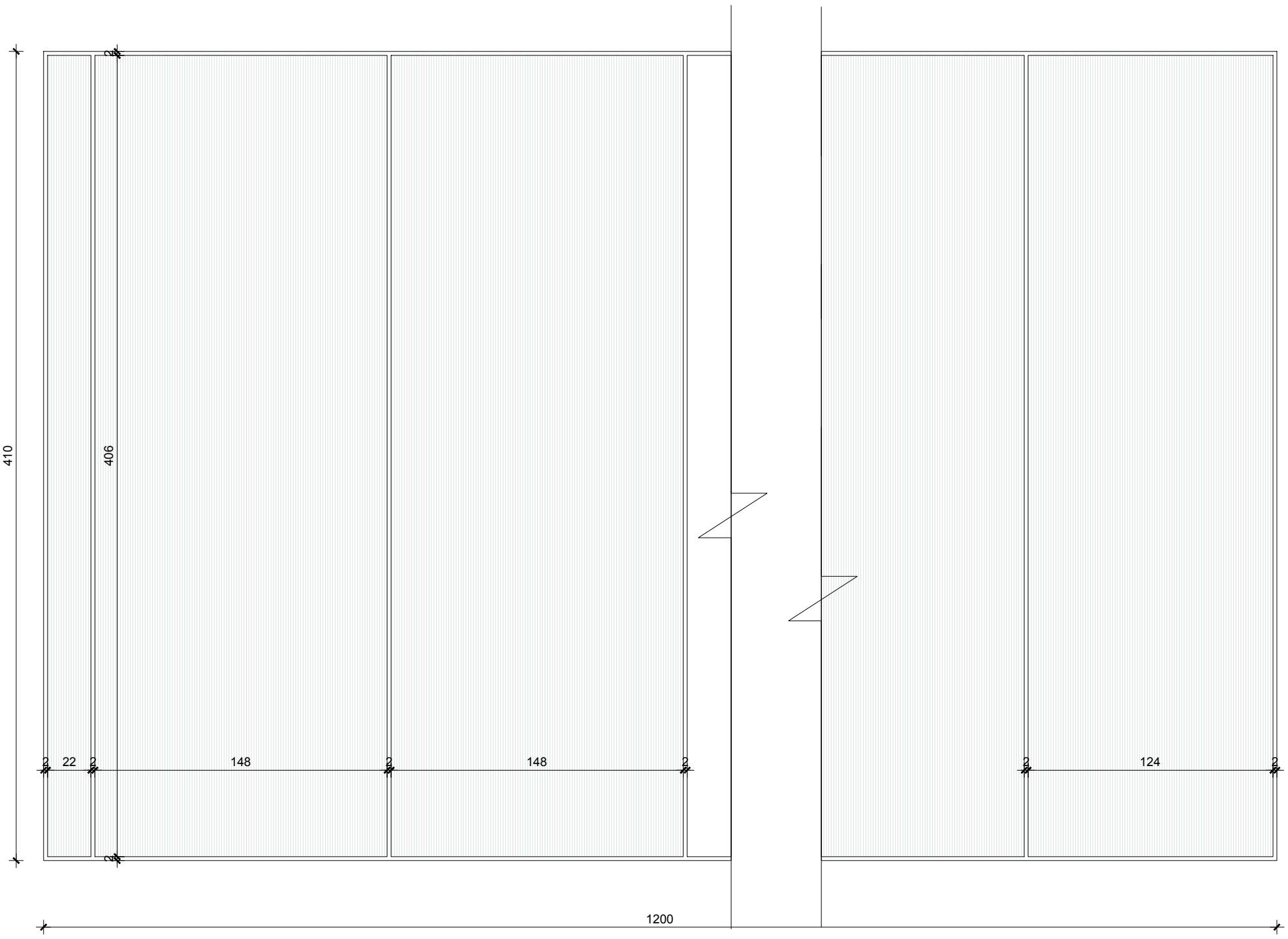

Plan. Sh 1:25

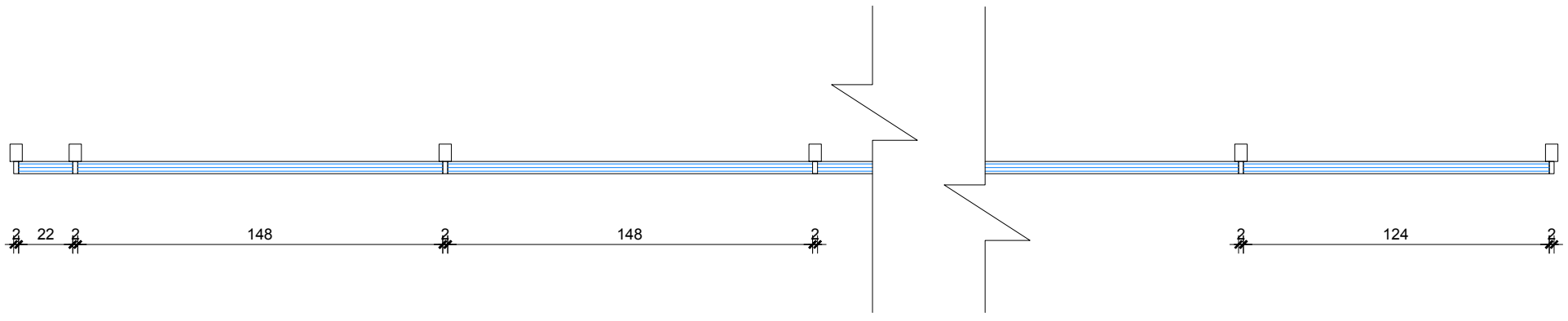

Specifikime teknike				
	Lloji i kasës	Kasë Alumin + anodizim	**Sistemi**	Xhami +kase termoizolues Xhami +kase me rezistence akustike
	Dimensioni	1200cm x 410 cm		
	Ngjyra		**Xhami**	IG UNIT/PANEL DOPPIO XHAM Xham i petezuar/Spesor 8 mm Solar protective
A 87\2	**Lloji i hapjes**	Vetratë fikse		
	Vendndodhja	Fasada E Brëndshme/Kati +02	**Aksesoret**	Vetrata eshte e pajisur me mentesha te fshehta

VETRATE E JASHTME	Sasia / Cope total 1 copë	Kodi Vetrates WI0.m'k.32112

Pamje. Sh 1:25

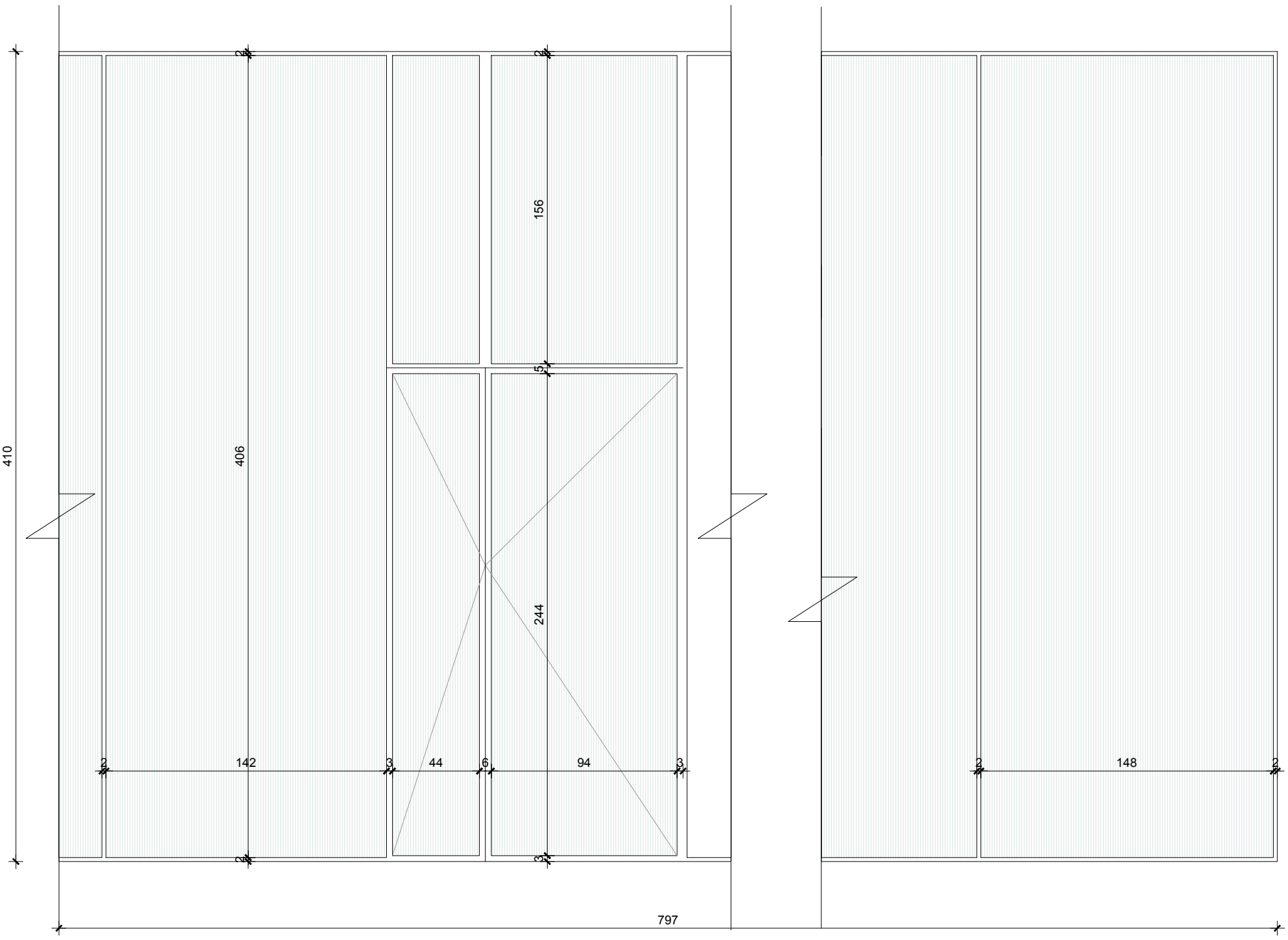

Plan. Sh 1:25

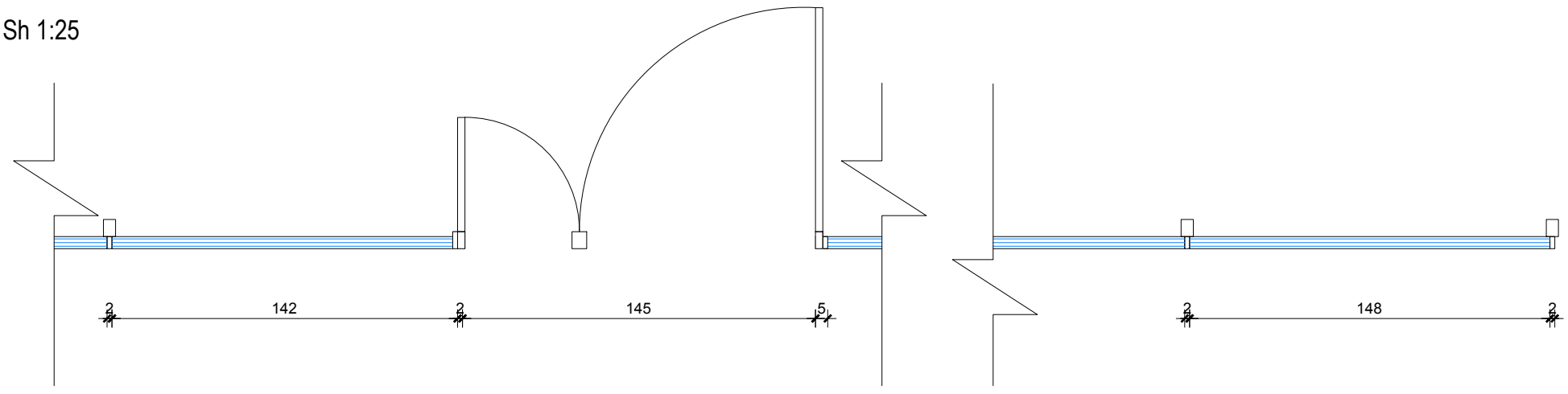

Specifikime teknike				
	Lloji i kasës	Kasë Alumin + anodizim	**Sistemi**	Xhami +kase termoizolues Xhami +kase me rezistence akustike
	Dimensioni	797cm x 410 cm		
	Ngjyra		**Xhami**	IG UNIT/PANEL DOPPIO XHAM Xham i petezuar/Spesor 8 mm Solar protective
A 87\3	**Lloji i hapjes**	Vetratë fikse + derë		
	Vendndodhja	Fasada E Brëndshme/Kati +02	**Aksesoret**	Vetrata eshte e pajisur me mentesha te fshehta

VETRATE E JASHTME	Sasia / Cope total 2 copë	Kodi Vetrates WE0.eb.11212

Pamje. Sh 1:25

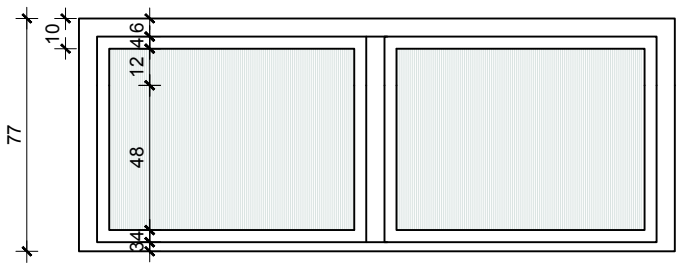

Plan. Sh 1:25

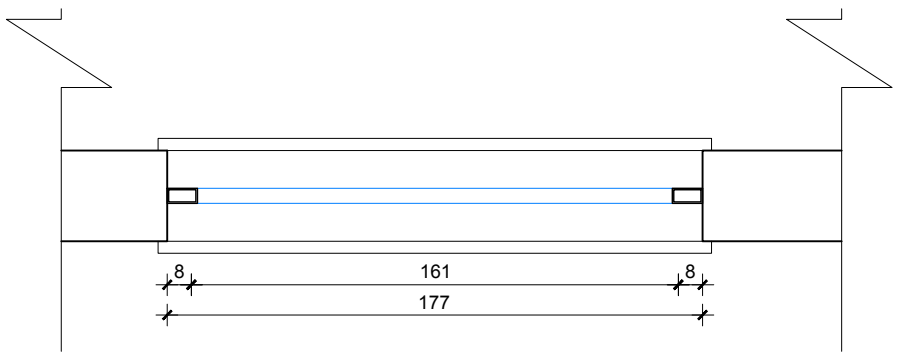

Specifikime teknike				
	Lloji i kasës	Kasë Alumin + anodizim	**Sistemi**	Xhami +kase termoizolues Xhami +kase me rezistence akustike
	Dimensioni	177 cm x 77 cm		
	Ngjyra		**Xhami**	IG UNIT/PANEL DOPPIO XHAM Xham i petezuar/Spesor 8 mm Solar protective
A 87\4	**Lloji i hapjes**	Vetratë e Pahapur		
	Vendndodhja	Fasada Jugore/Kati -01	**Aksesoret**	Vetrata eshte e pajisur me mentesha te fshehta

VETRATE E JASHTME	Sasia / Cope total 1 copë	Kodi Vetrates WE0.ço.11212

Pamje. Sh 1:25

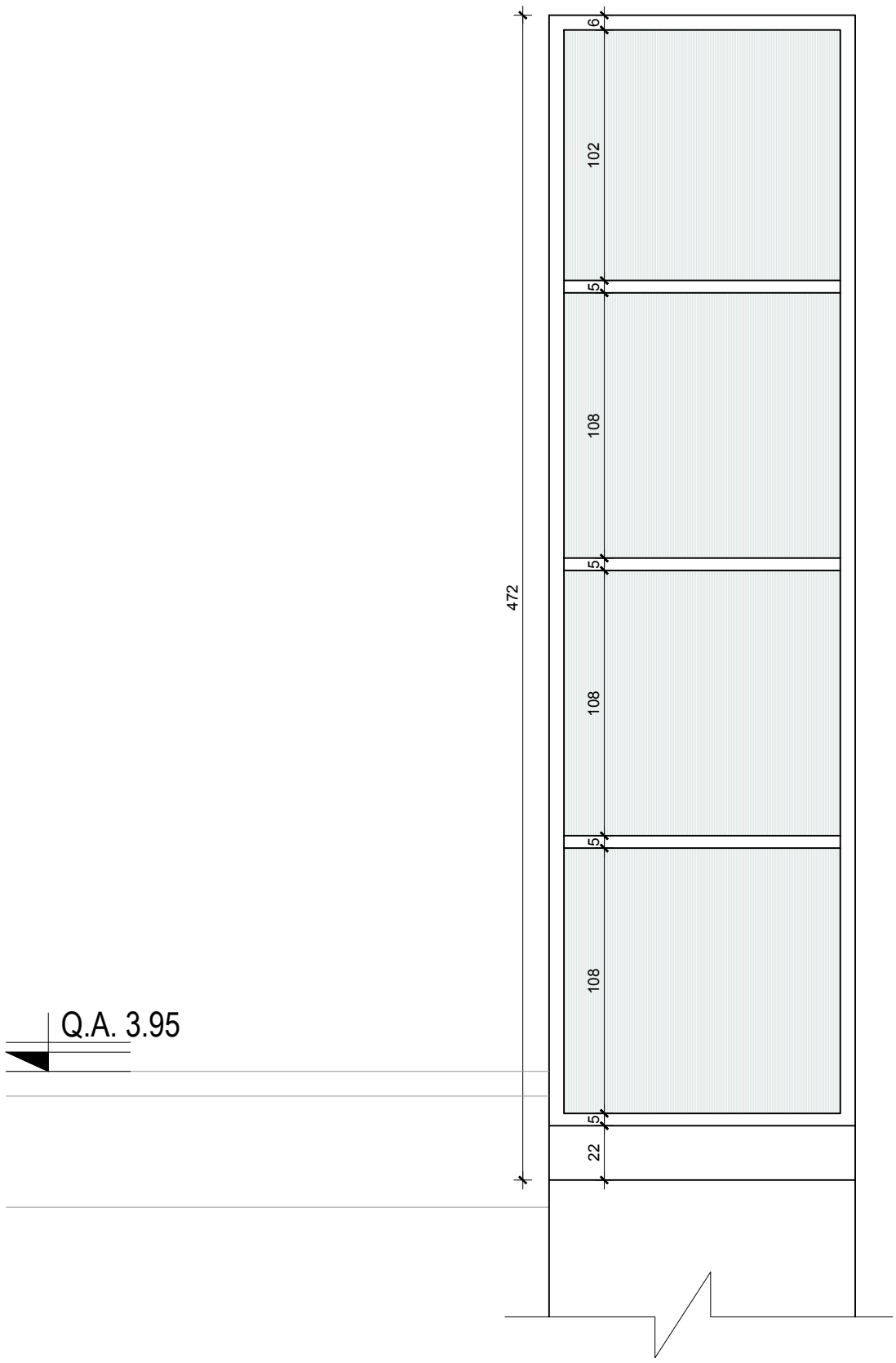

Plan. Sh 1:25

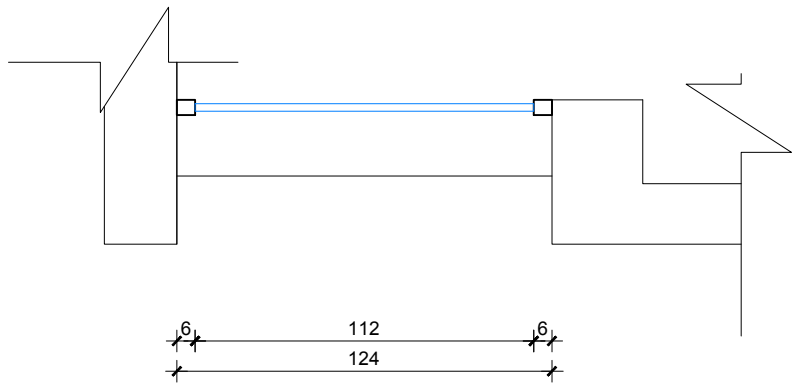

Specifikime teknike					
	Lloji i kasës	Kasë Alumin + anodizim	**Sistemi**	Xhami +kase termoizolues Xhami +kase me rezistence akustike	
	Dimensioni	124 cm x 472 cm			
	Ngjyra		**Xhami**	IG UNIT/PANEL DOPPIO XHAM Xham i petezuar/Spesor 8 mm Solar protective	*Shenim:* *Permasat e dritareve ekzistuese jane percaktuar nga planet e arkives. Perpara punimeve te verifikohen permasat e tyre vend.*
A 87\5	**Lloji i hapjes**	Vetratë e pahapur			
	Vendndodhja	Fasada Jugore/Kati 01	**Aksesoret**	Vetrata eshte e pajisur me mentesha te fshehta	

VETRATE E JASHTME	Sasia / Cope total 4 copë	Kodi Vetrates WE0.rç.11212

Pamje. Sh 1:25

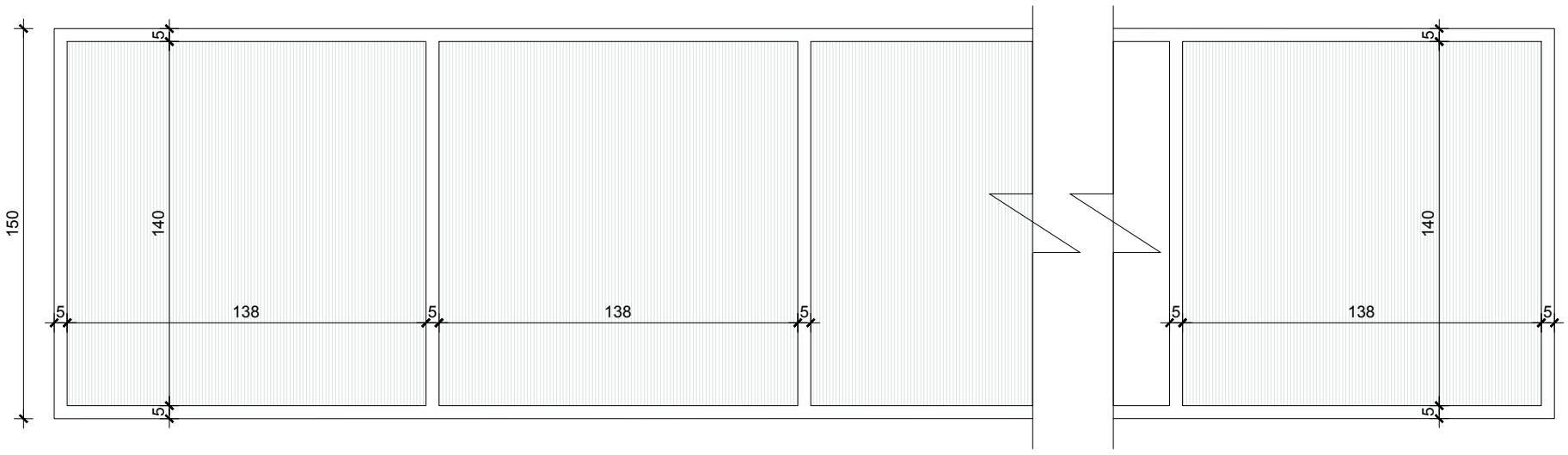

Plan. Sh 1:25

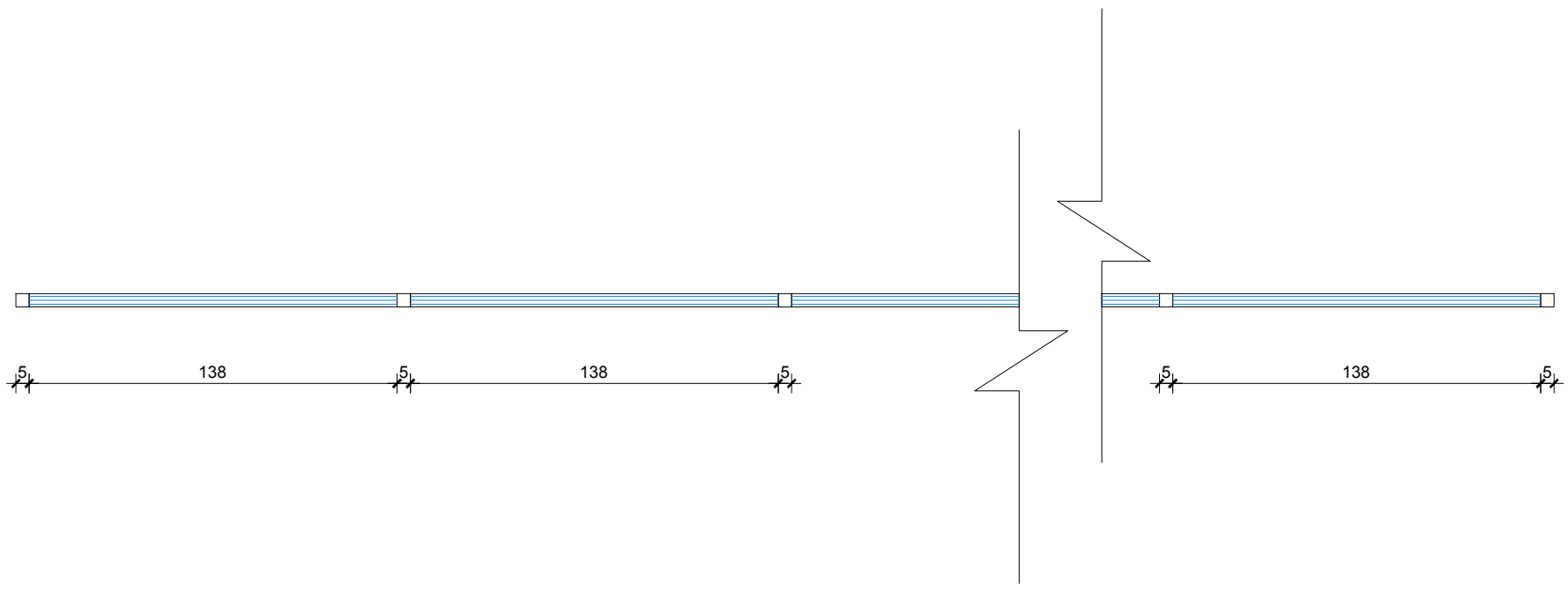

Specifikime teknike	Lloji i kasës	Kasë Alumin + anodizim	Sistemi	Xhami +kase termoizolues Xhami +kase me rezistence akustike
	Dimensioni	1572 cm x 150 cm		
	Ngjyra		Xhami	IG UNIT/PANEL DOPPIO XHAM Xham i petezuar/Spesor 8 mm Solar protective
A 87\6	Lloji i hapjes	Vetratë e pahapur		
	Vendndodhja	Fasada Jugore/Kati 1	Aksesoret	Vetrata eshte e pajisur me mentesha te fshehta

VETRATE E JASHTME	Sasia / Cope total 3 copë	Kodi Vetrates WE0.ga.11212

Pamje. Sh 1:25

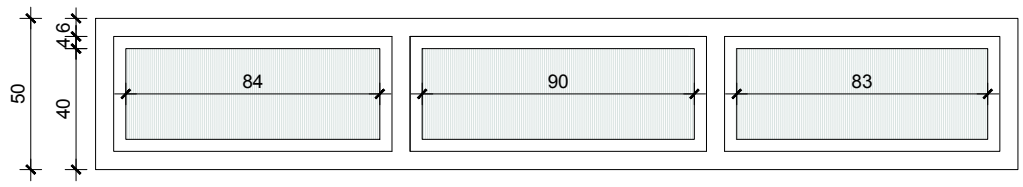

Plan. Sh 1:25

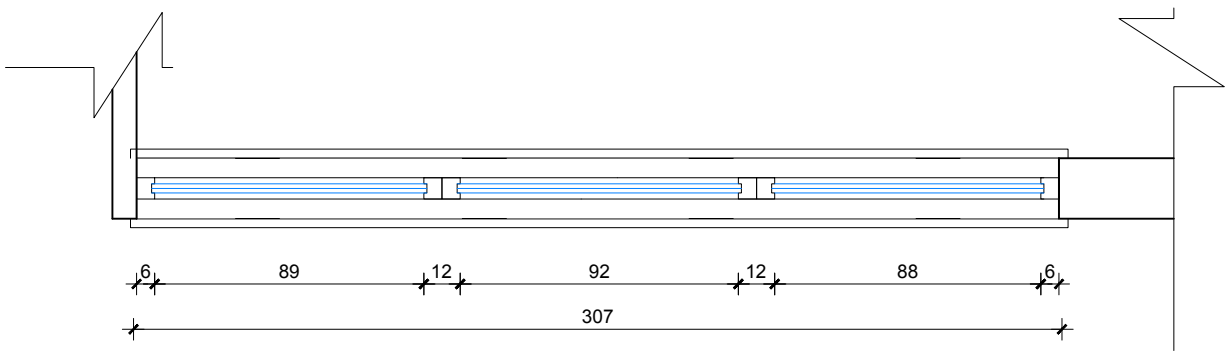

Specifikime teknike				
	Lloji i kasës	Kasë Alumin + anodizim	**Sistemi**	Xhami +kase termoizolues Xhami +kase me rezistence akustike
	Dimensioni	307 cm x 50 cm		
	Ngjyra		**Xhami**	IG UNIT/PANEL DOPPIO XHAM Xham i petezuar/Spesor 8 mm Solar protective
A 87\7	**Lloji i hapjes**	Vetratë e Pahapur		
	Vendndodhja	Fasada Jugore/Kati 0	**Aksesoret**	Vetrata eshte e pajisur me mentesha te fshehta

VETRATE E JASHTME	Sasia / Cope total 2 copë	Kodi Vetrates WE0.fa.11212

Pamje. Sh 1:25

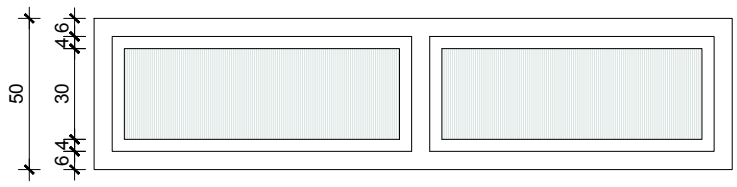

Plan. Sh 1:25

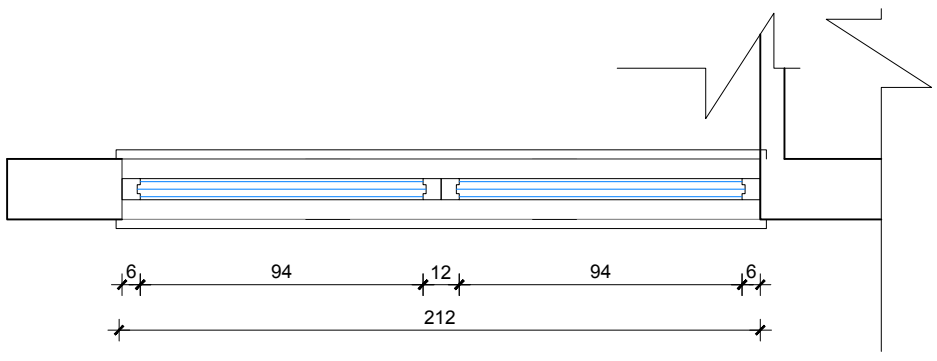

Specifikime teknike	**Lloji i kasës**	Kasë Alumin + anodizim	**Sistemi**	Xhami +kase termoizolues Xhami +kase me rezistence akustike
	Dimensioni	212 cm x 50 cm		
A 87\8	**Ngjyra**		**Xhami**	IG UNIT/PANEL DOPPIO XHAM Xham i petezuar/Spesor 8 mm Solar protective
	Lloji i hapjes	Vetratë e pahapur		
	Vendndodhja	Fasada Jugore/Kati 0	**Aksesoret**	Vetrata eshte e pajisur me mentesha te fshehta

VETRATE E JASHTME	Sasia / Cope total 4 copë	Kodi Vetrates WE0.cc.11212

Pamje. Sh 1:25

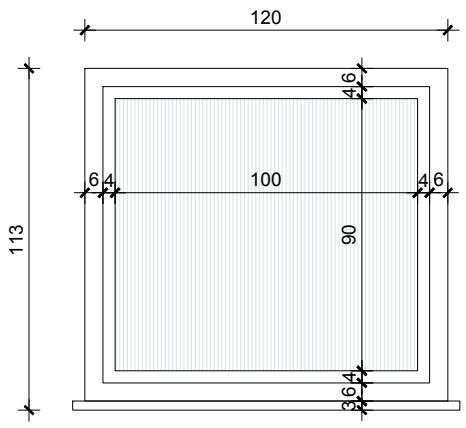

Plan. Sh 1:25

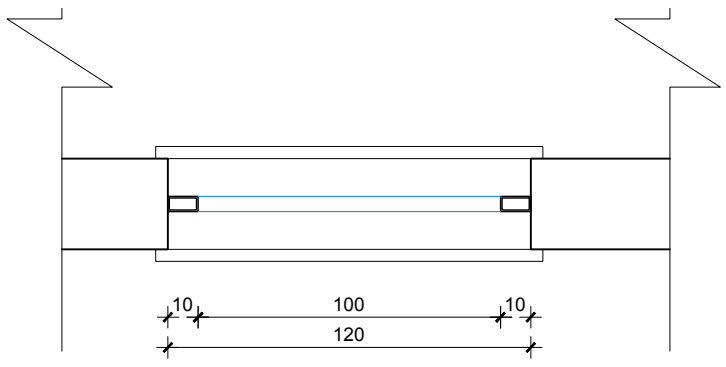

Specifikime teknike				
	Lloji i kasës	Kasë Alumin + anodizim	**Sistemi**	Xhami +kase termoizolues Xhami +kase me rezistence akustike
	Dimensioni	120 cm x 113 cm		
	Ngjyra		**Xhami**	IG UNIT/PANEL DOPPIO XHAM Xham i petezuar/Spesor 8 mm Solar protective
A 87\9	**Lloji i hapjes**	Vetratë e pahapur		
	Vendndodhja	Fasada Jugore/Kati 0	**Aksesoret**	Vetrata eshte e pajisur me mentesha te fshehta

VETRATE E JASHTME	Sasia / Cope total 1 copë	Kodi Vetrates WE0.lf.22212

Pamje. Sh 1:25

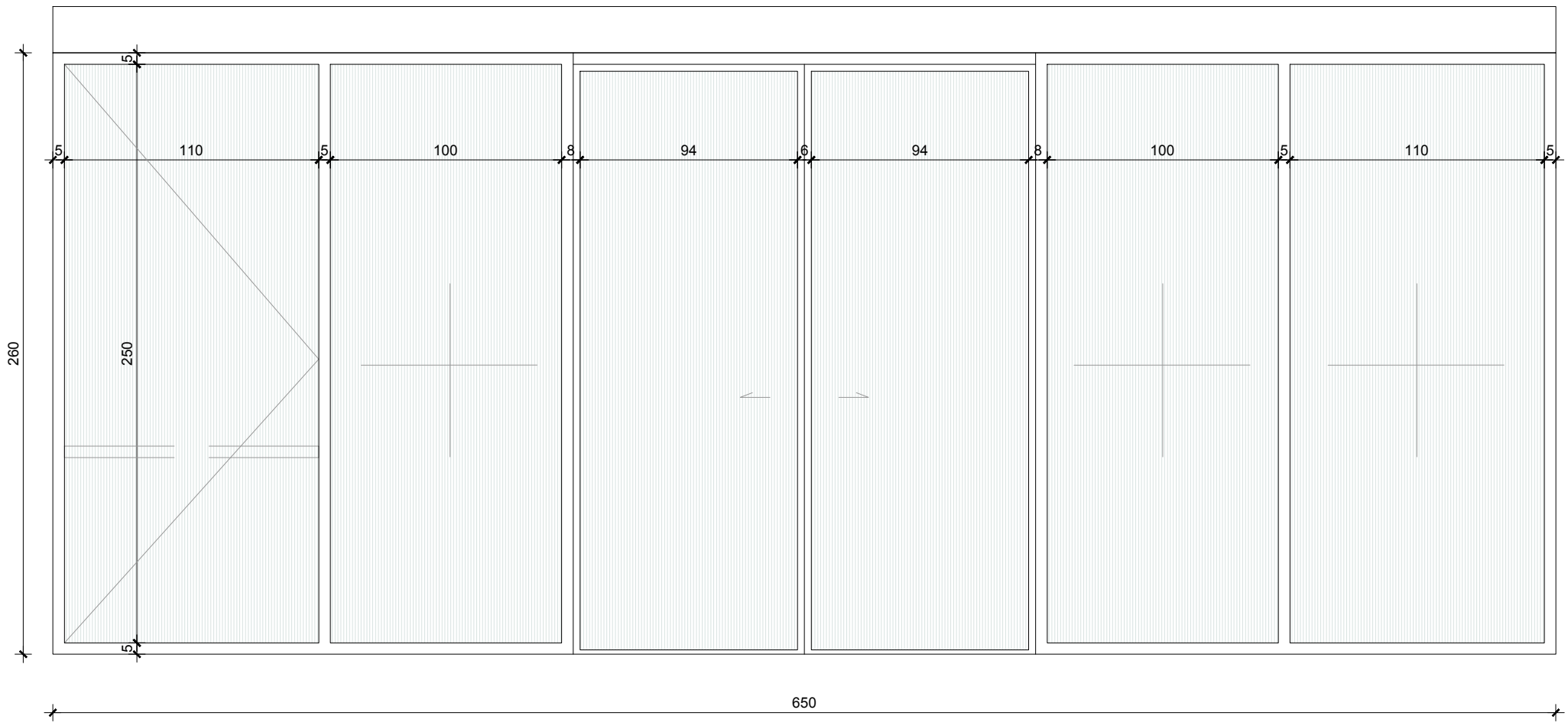

Plan. Sh 1:25

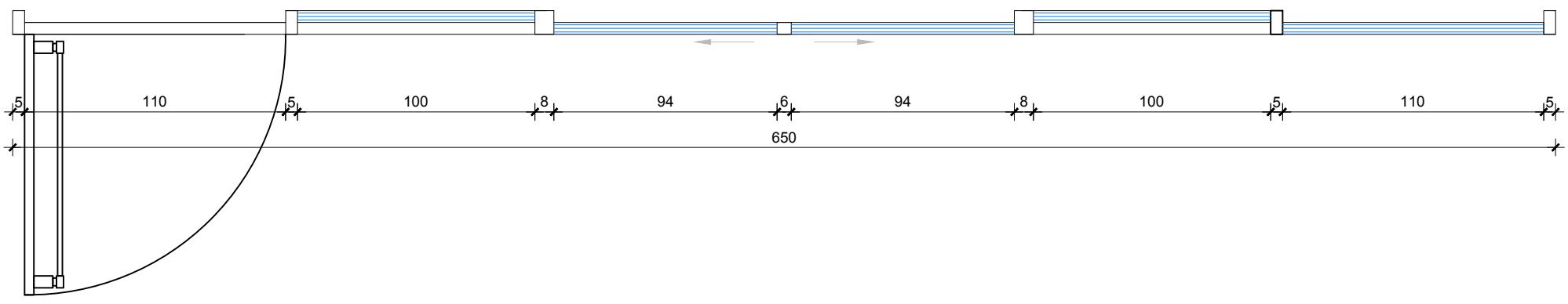

Specifikime teknike				
	Lloji i kasës	Kasë Alumin + anodizim	**Sistemi**	Xhami +kase termoizolues Xhami +kase me rezistence akustike
	Dimensioni	650 cm x 260 cm		
	Ngjyra		**Xhami**	IG UNIT/PANEL DOPPIO XHAM Xham i petezuar/Spesor 8 mm Solar protective
A 87\10	**Lloji i hapjes**	Rrëshkitëse + Dere		
	Vendndodhja	Fasada Jugore/Kati 0	**Aksesoret**	Vetrata eshte e pajisur me mentesha te fshehta

VETRATE E JASHTME	Sasia / Cope total 1 copë	Kodi Vetrates WE0.Is.12212

Pamje. Sh 1:25

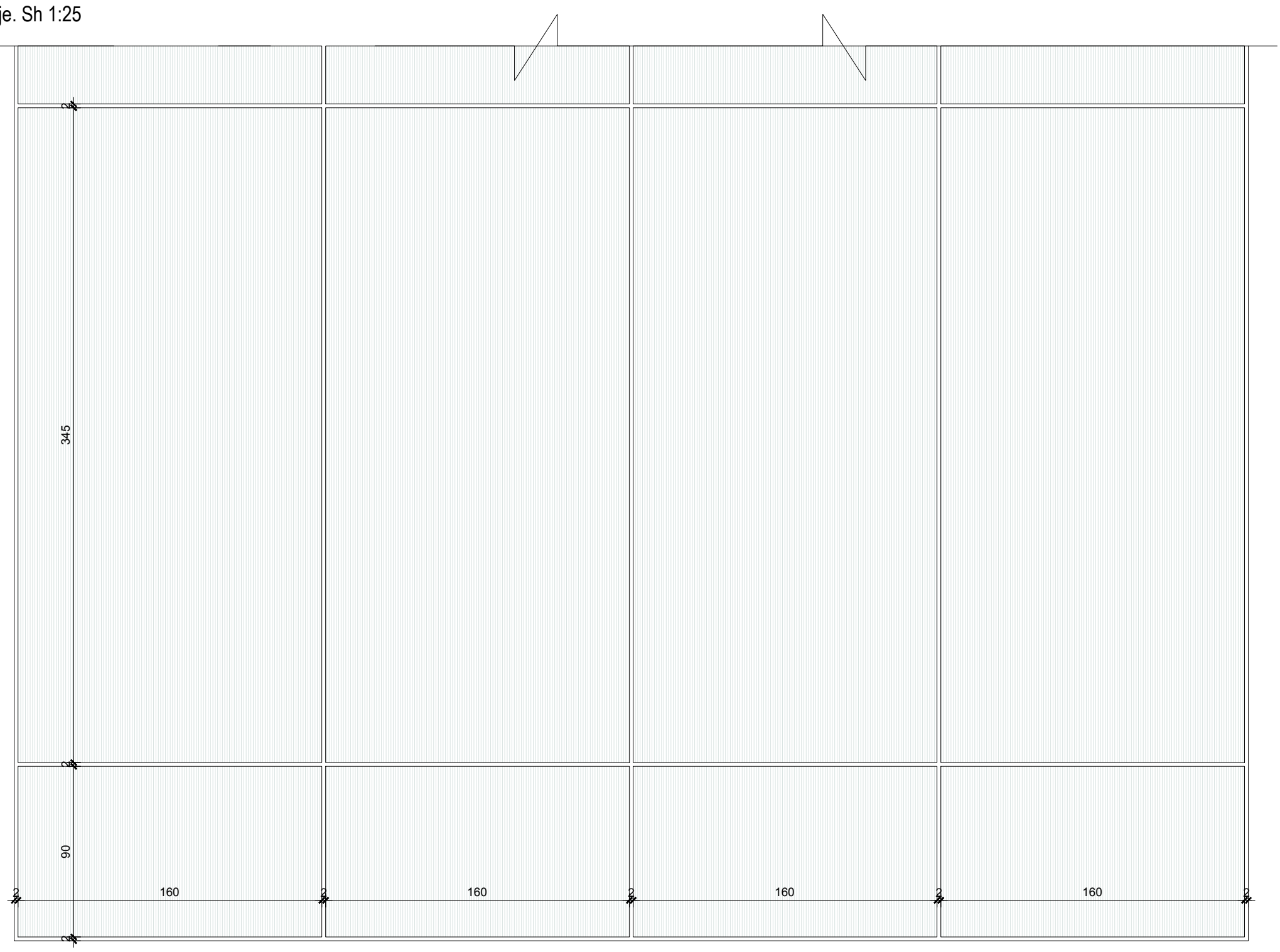

Plan. Sh 1:25

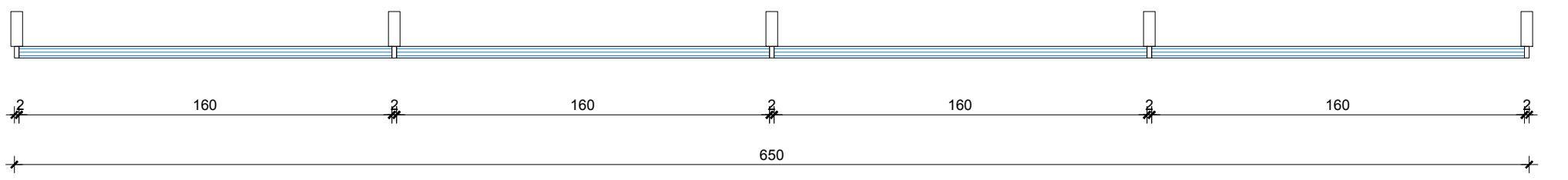

Specifikime teknike				
	Lloji i kasës	Kasë Alumin + anodizim	**Sistemi**	Xhami +kase termoizolues Xhami +kase me rezistence akustike
	Dimensioni	650 cm x 1214 cm		
	Ngjyra		**Xhami**	IG UNIT/PANEL DOPPIO XHAM Xham i petezuar/Spesor 8 mm Solar protective
A 87\11	**Lloji i hapjes**	Vetratë e pahapur		
	Vendndodhja	Fasada Jugore/Kati 1/2	**Aksesoret**	Vetrata eshte e pajisur me mentesha te fshehta

VETRATE E JASHTME	Sasia / Cope total 1 copë	Kodi Vetrates WE0.kr.12212

Pamje. Sh 1:25

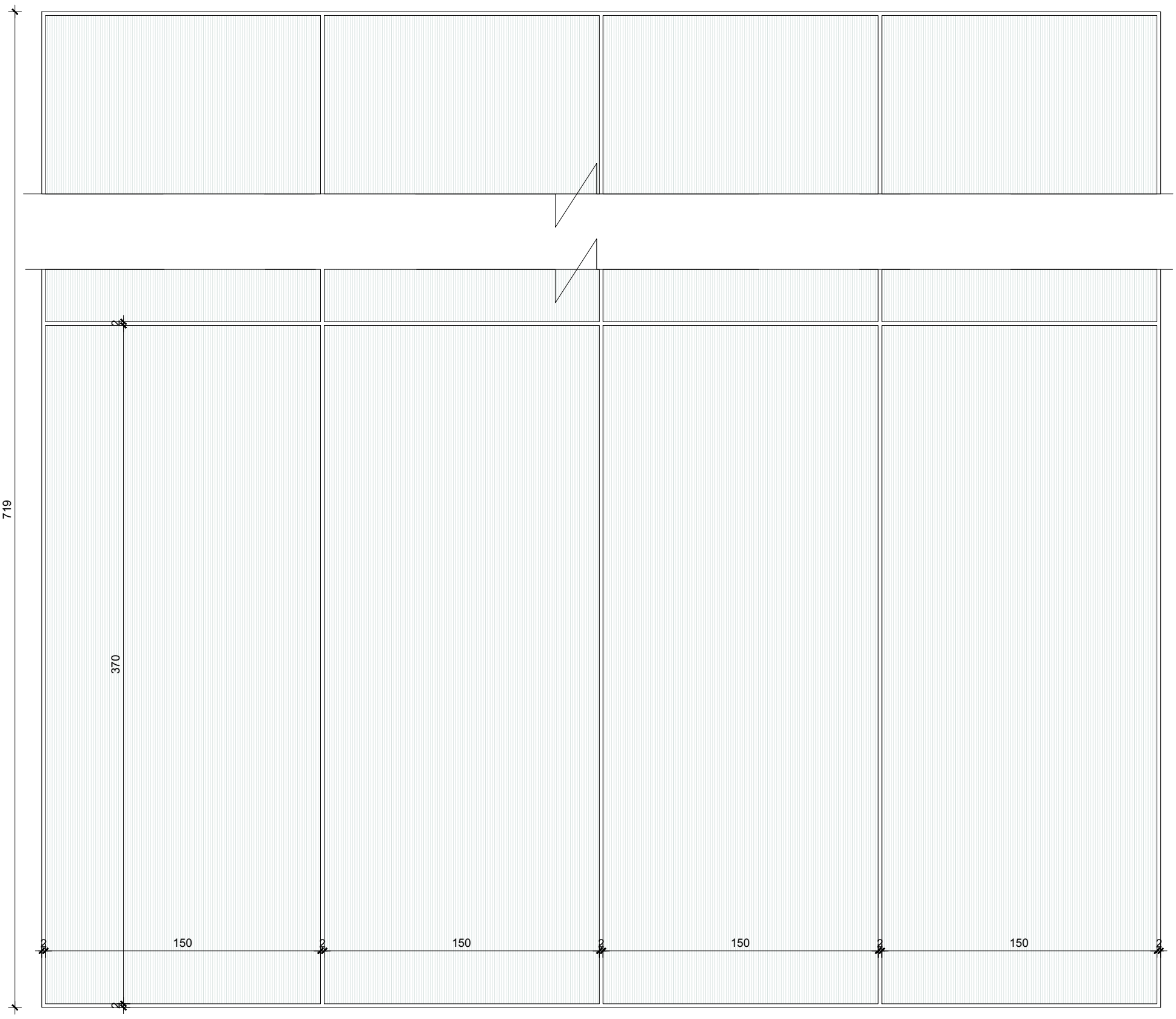

Plan. Sh 1:25

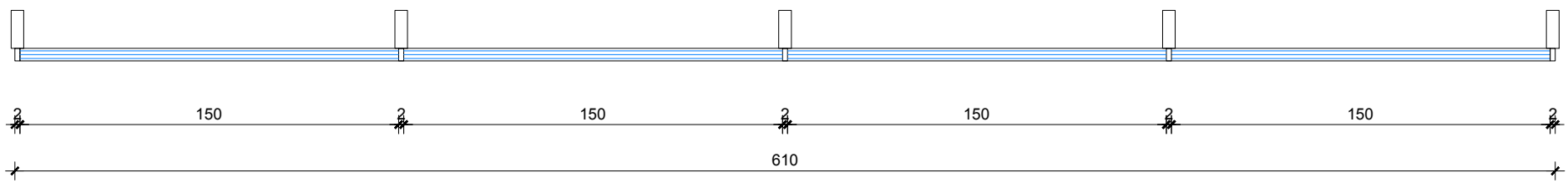

Specifikime teknike				
	Lloji i kasës	Kasë Alumin + anodizim	**Sistemi**	Xhami +kase termoizolues Xhami +kase me rezistence akustike
	Dimensioni	610 cm x 719 cm		
	Ngjyra		**Xhami**	IG UNIT/PANEL DOPPIO XHAM Xham i petezuar/Spesor 8 mm Solar protective
A 87\12	**Lloji i hapjes**	Vetratë e pahapur		
	Vendndodhja	Fasada Jugore/Kati 0/1	**Aksesoret**	Vetrata eshte e pajisur me mentesha te fshehta

VETRATE E JASHTME	Sasia / Cope total 1 copë	Kodi Vetrates WE0.ji.32212

Pamje. Sh 1:25

Plan. Sh 1:25

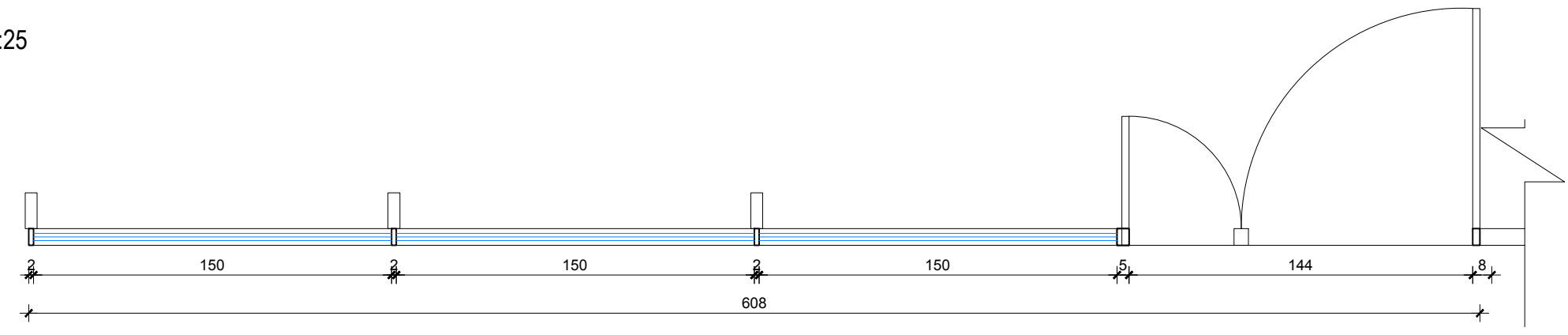

Specifikime teknike				
	Lloji i kasës	Kasë Alumin + anodizim	**Sistemi**	Xhami +kase termoizolues Xhami +kase me rezistence akustike
	Dimensioni	608 cm x 374 cm		
	Ngjyra		**Xhami**	IG UNIT/PANEL DOPPIO XHAM Xham i petezuar/Spesor 8 mm Solar protective
A 87\13	**Lloji i hapjes**	Vetratë e pahapur+Dere		
	Vendndodhja	Fasada Jugore/Kati 0	**Aksesoret**	Vetrata eshte e pajisur me mentesha te fshehta

VETRATE E JASHTME	Sasia / Cope total 1 copë	Kodi Vetrates WE0.pi.32212

Pamje. Sh 1:25

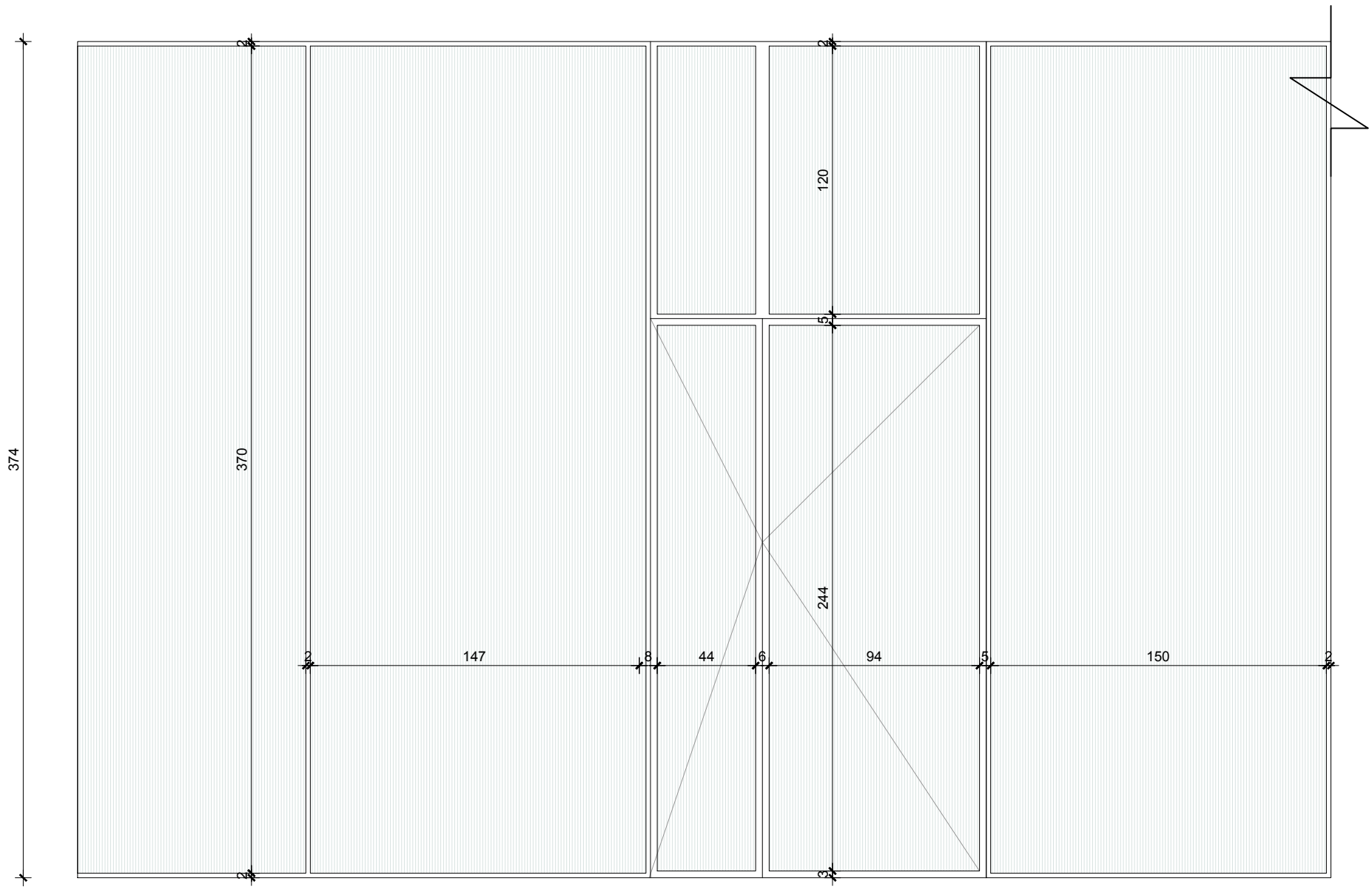

Plan. Sh 1:25

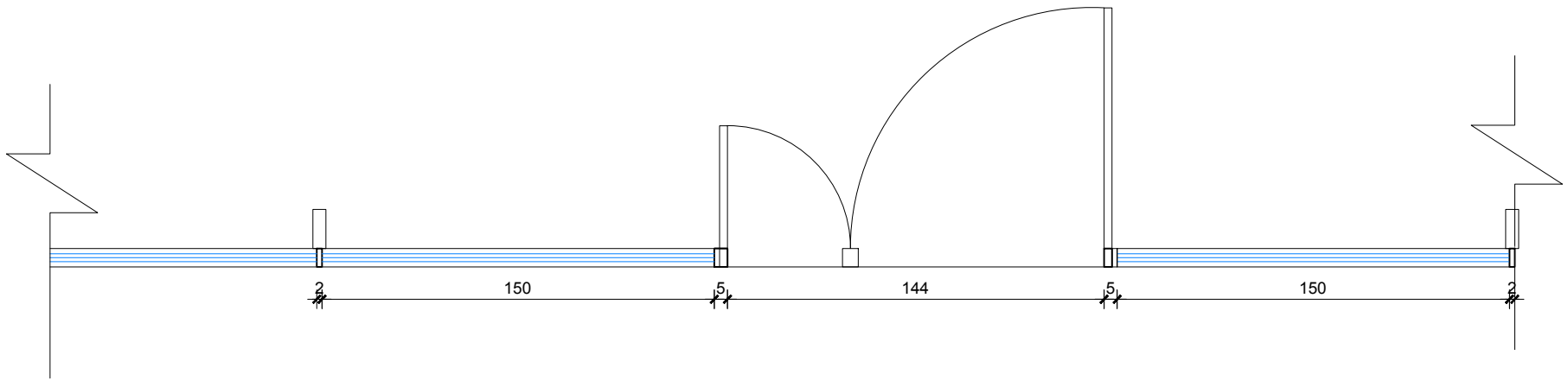

Specifikime teknike				
	Lloji i kasës	Kasë Alumin + anodizim	**Sistemi**	Xhami +kase termoizolues Xhami +kase me rezistence akustike
	Dimensioni	1191 cm x 374 cm		
	Ngjyra		**Xhami**	IG UNIT/PANEL DOPPIO XHAM Xham i petezuar/Spesor 8 mm Solar protective
A 87\14	**Lloji i hapjes**	Vetratë e pahapur+Dere		
	Vendndodhja	Fasada Jugore/Kati 0	**Aksesoret**	Vetrata eshte e pajisur me mentesha te fshehta

VETRATE E JASHTME	Sasia / Cope total 1 copë	Kodi Vetrates WE0.sh.12213

Pamje. Sh 1:25

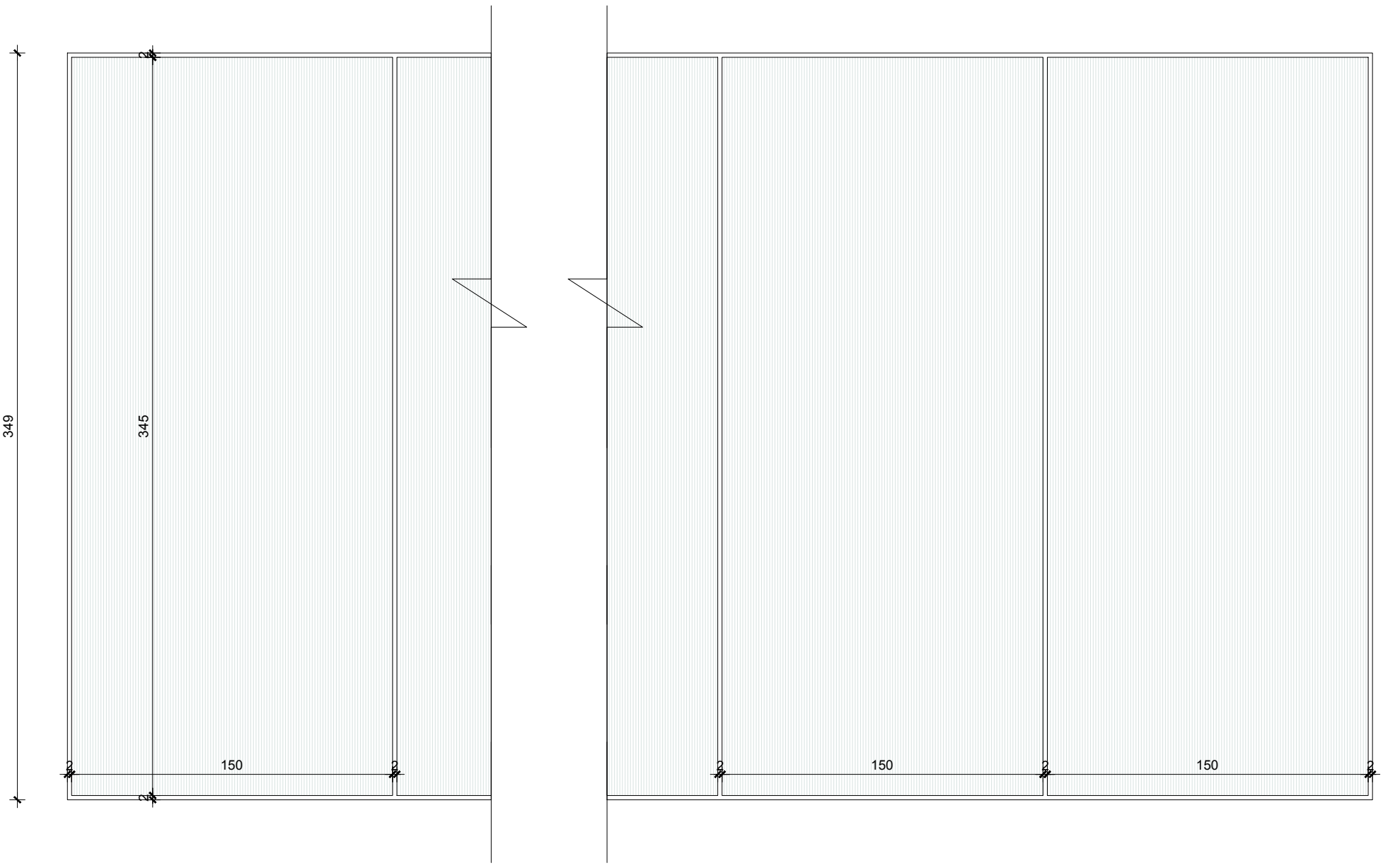

Plan. Sh 1:25

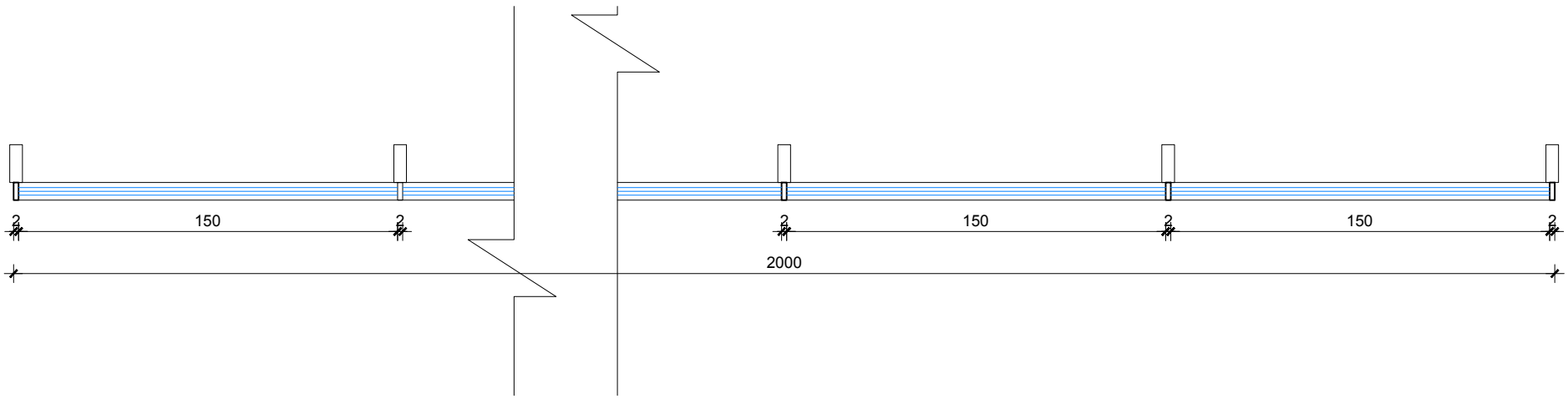

Specifikime teknike				
	Lloji i kasës	Kasë Alumin + anodizim	**Sistemi**	Xhami +kase termoizolues Xhami +kase me rezistence akustike
	Dimensioni	2000 cm x 349 cm		
	Ngjyra		**Xhami**	IG UNIT/PANEL DOPPIO XHAM + ACID EDGE Glass Xham i petezuar/Spesor 8 mm Solar protective
A 87\15	**Lloji i hapjes**	Vetratë e pahapur		
	Vendndodhja	Fasada Jugore/Kati 1	**Aksesoret**	Vetrata eshte e pajisur me mentesha te fshehta

VETRATE E JASHTME	Sasia / Cope total 1 copë	Kodi Vetrates WI0.tn.12212

Pamje. Sh 1:25

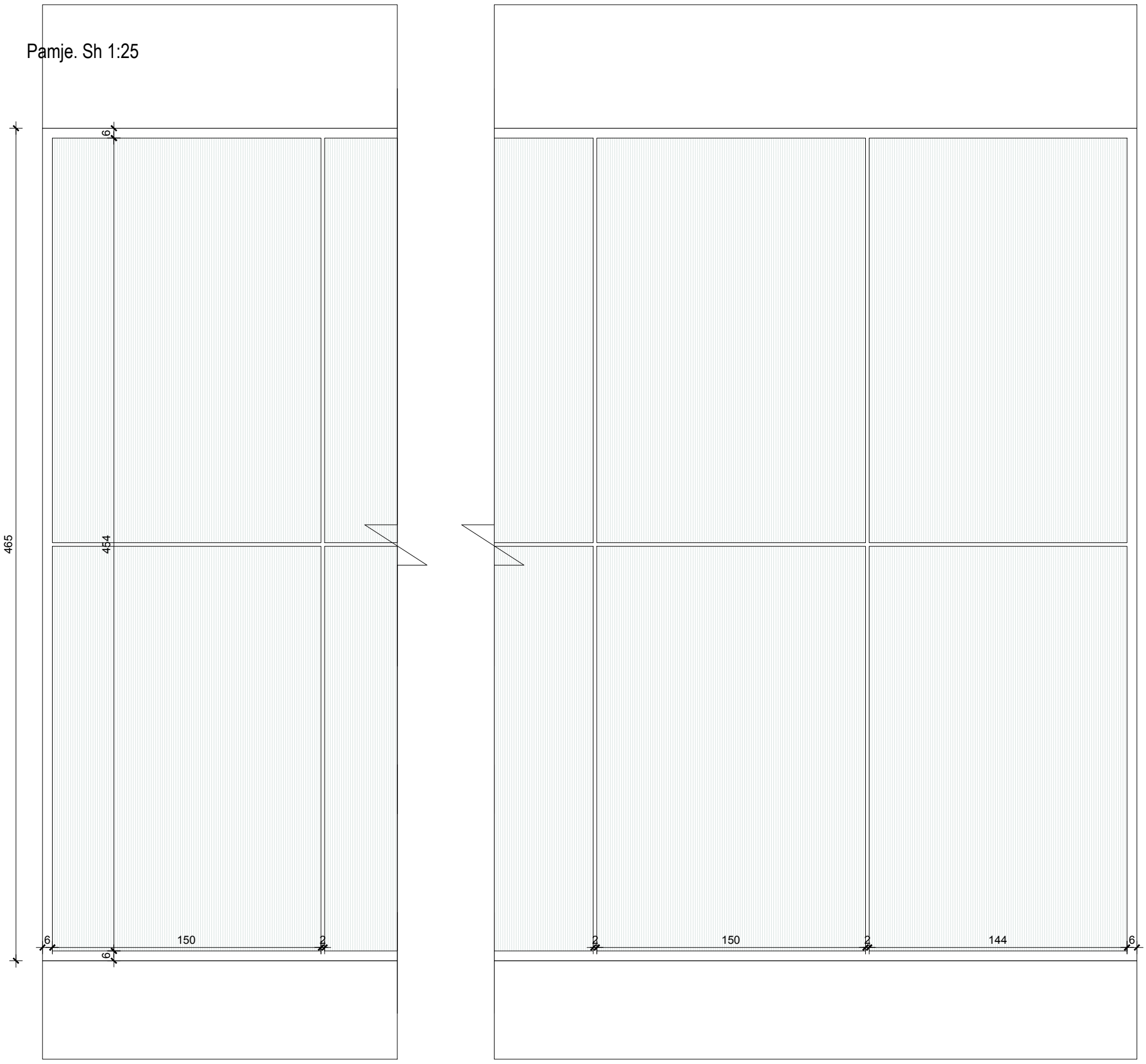

Plan. Sh 1:25

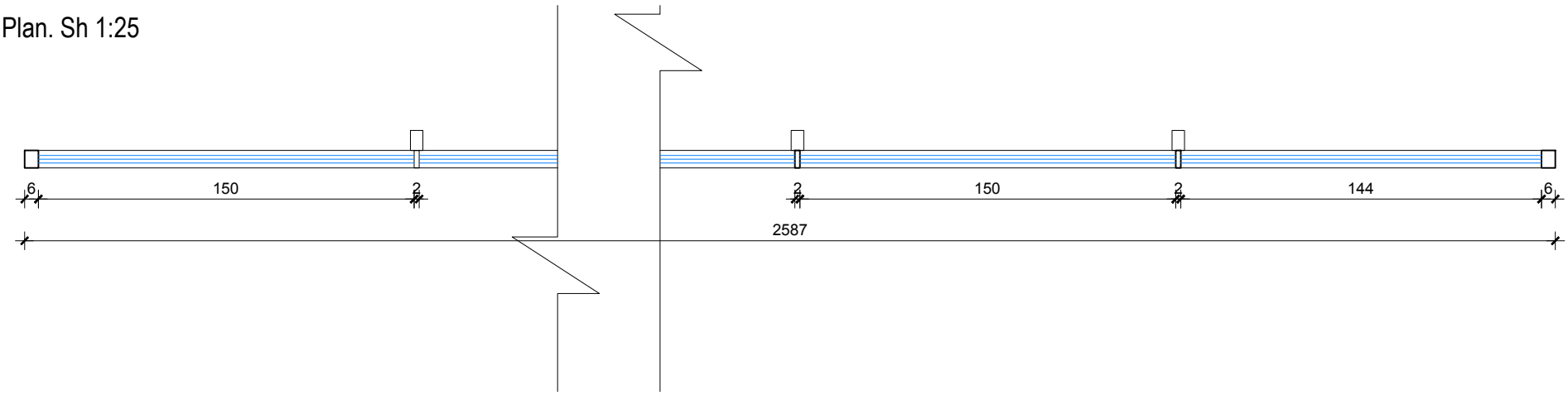

Specifikime teknike				
	Lloji i kasës	Kasë Alumin + anodizim	**Sistemi**	Xhami +kase termoizolues Xhami +kase me rezistence akustike
	Dimensioni	2587cm x 465 cm		
	Ngjyra		**Xhami**	IG UNIT/PANEL DOPPIO XHAM Xham i petezuar/Spesor 8 mm Solar protective
A 87\16	**Lloji i hapjes**	Vetratë e pahapur		
	Vendndodhja	Fasada Jugore/Kati 2	**Aksesoret**	Vetrata eshte e pajisur me mentesha te fshehta

VETRATE E JASHTME	Sasia / Cope total 1 copë	Kodi Vetrates WE0.nm.11212

Pamje. Sh 1:25

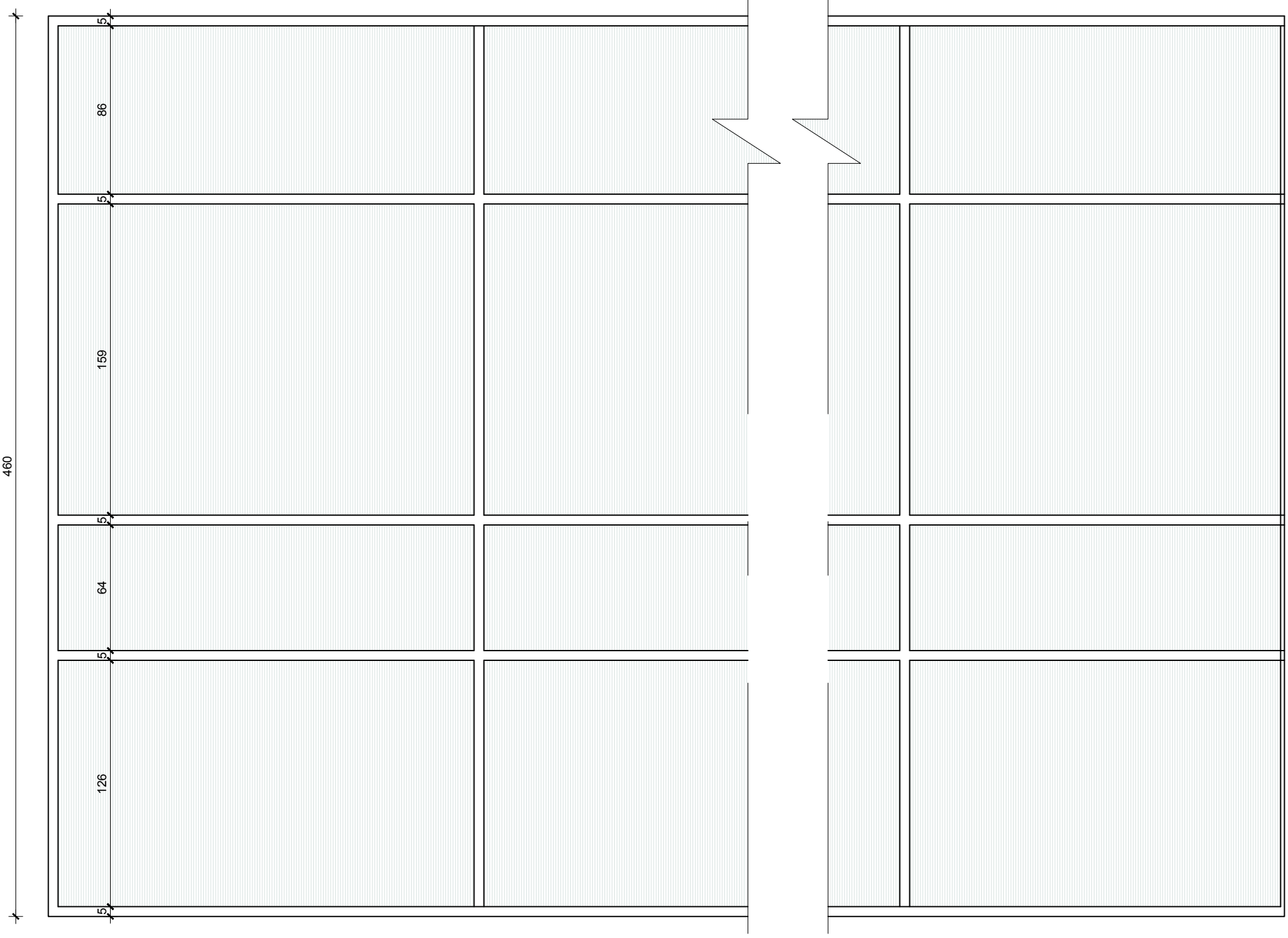

Plan. Sh 1:25

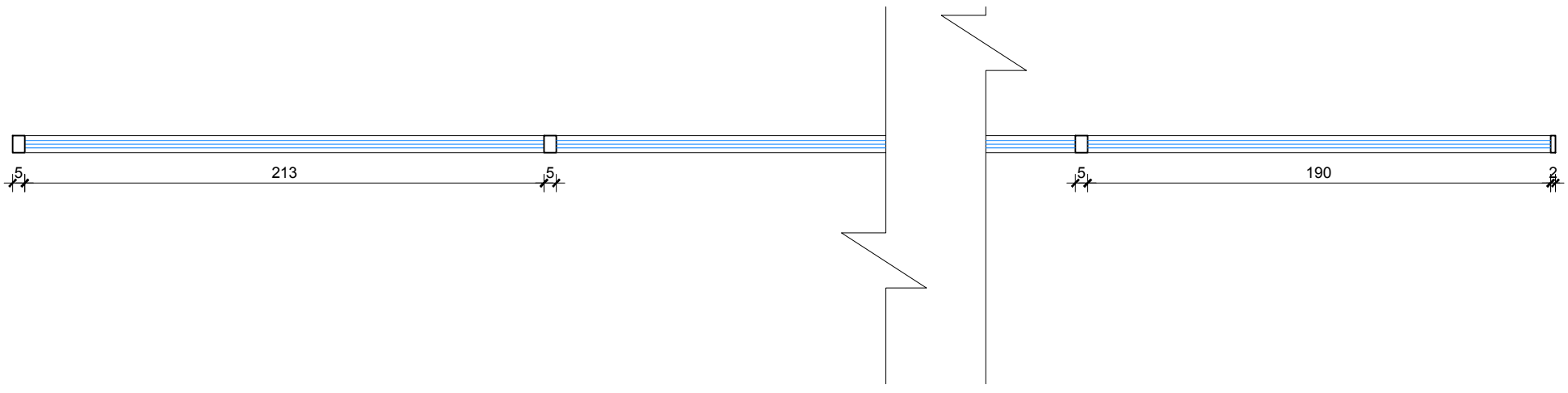

Specifikime teknike				
	Lloji i kasës	Kasë Alumin + anodizim	**Sistemi**	Xhami +kase termoizolues Xhami +kase me rezistence akustike
	Dimensioni	818 cm x 460 cm		
	Ngjyra		**Xhami**	IG UNIT/PANEL DOPPIO XHAM Xham i petezuar/Spesor 8 mm Solar protective
A 87\17	**Lloji i hapjes**	Vetratë e pahapur		
	Vendndodhja	Fasada Lindore/Kati +01	**Aksesoret**	Vetrata eshte e pajisur me mentesha te fshehta

VETRATE E JASHTME	Sasia / Cope total 1 copë	Kodi Vetrates WE0.mi.12212

Plan. Sh 1:25

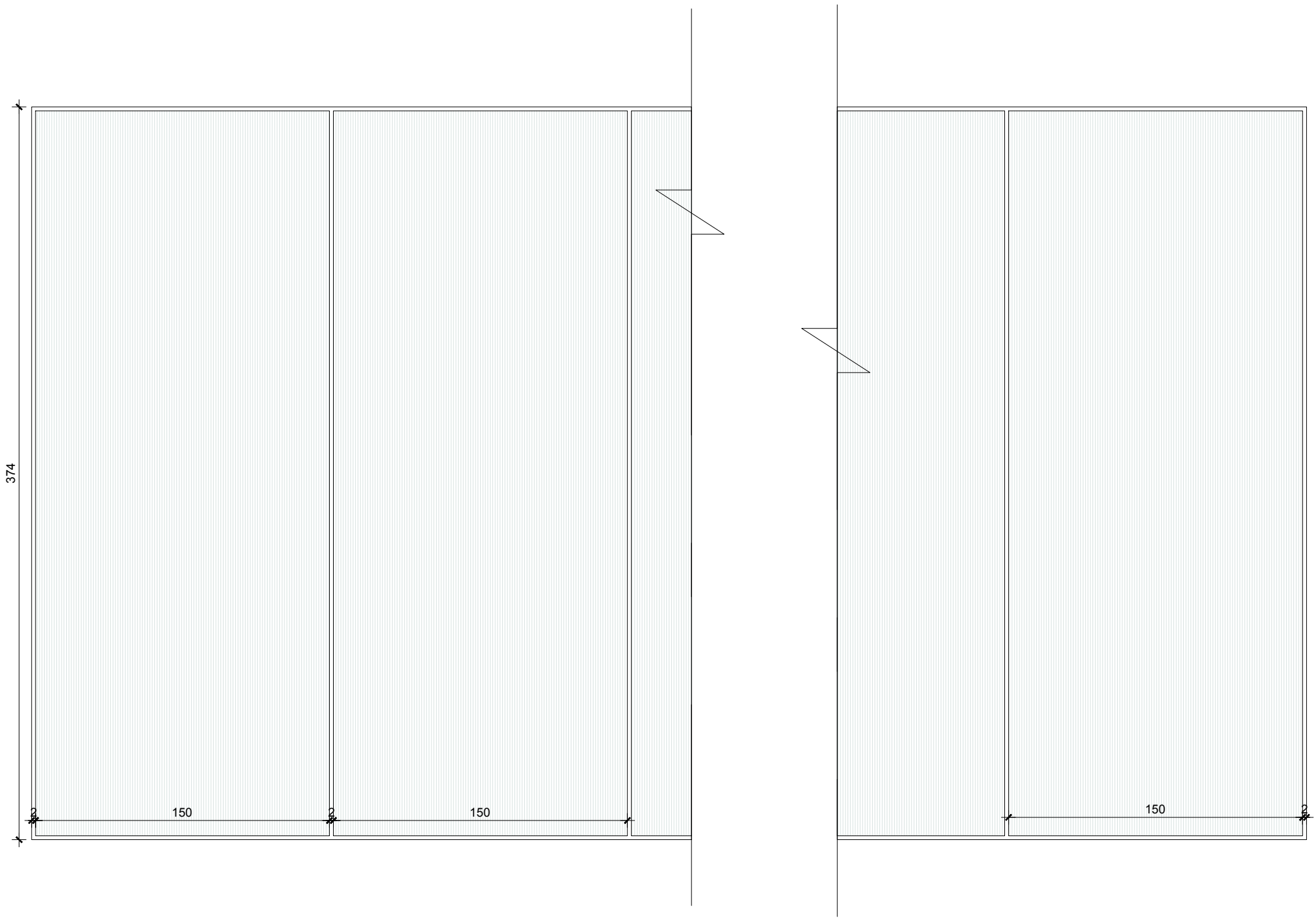

Plan. Sh 1:25

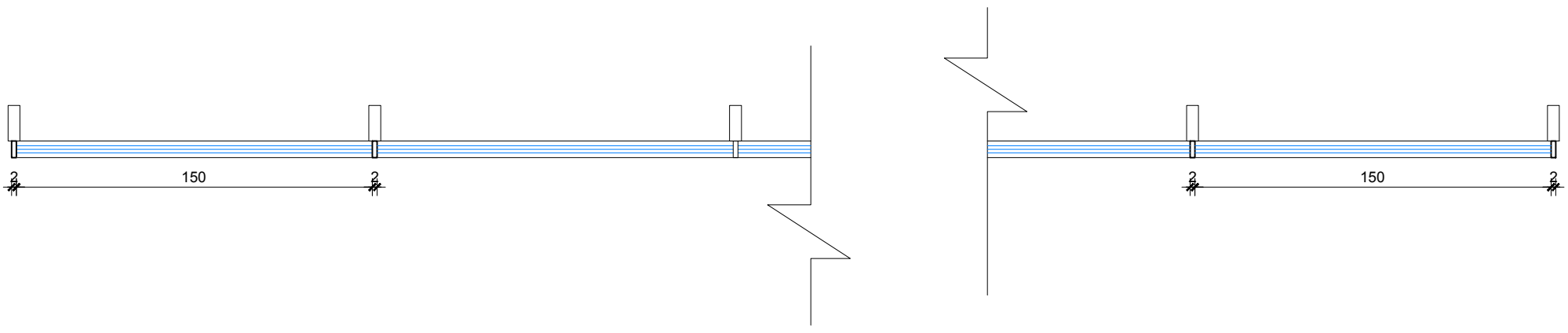

Specifikime teknike				
	Lloji i kasës	Kasë Alumin + anodizim	**Sistemi**	Xhami +kase termoizolues Xhami +kase me rezistence akustike
	Dimensioni	762 cm x 374 cm		
	Ngjyra		**Xhami**	IG UNIT/PANEL DOPPIO XHAM Xham i petezuar/Spesor 8 mm Solar protective
A 87\18	**Lloji i hapjes**	Vetratë e pahapur		
	Vendndodhja	Fasada Lindore/Kati 0	**Aksesoret**	Vetrata eshte e pajisur me mentesha te fshehta

VETRATE E JASHTME	Sasia / Cope total 1 copë	Kodi Vetrates WE0.mg.12213

Plan. Sh 1:25

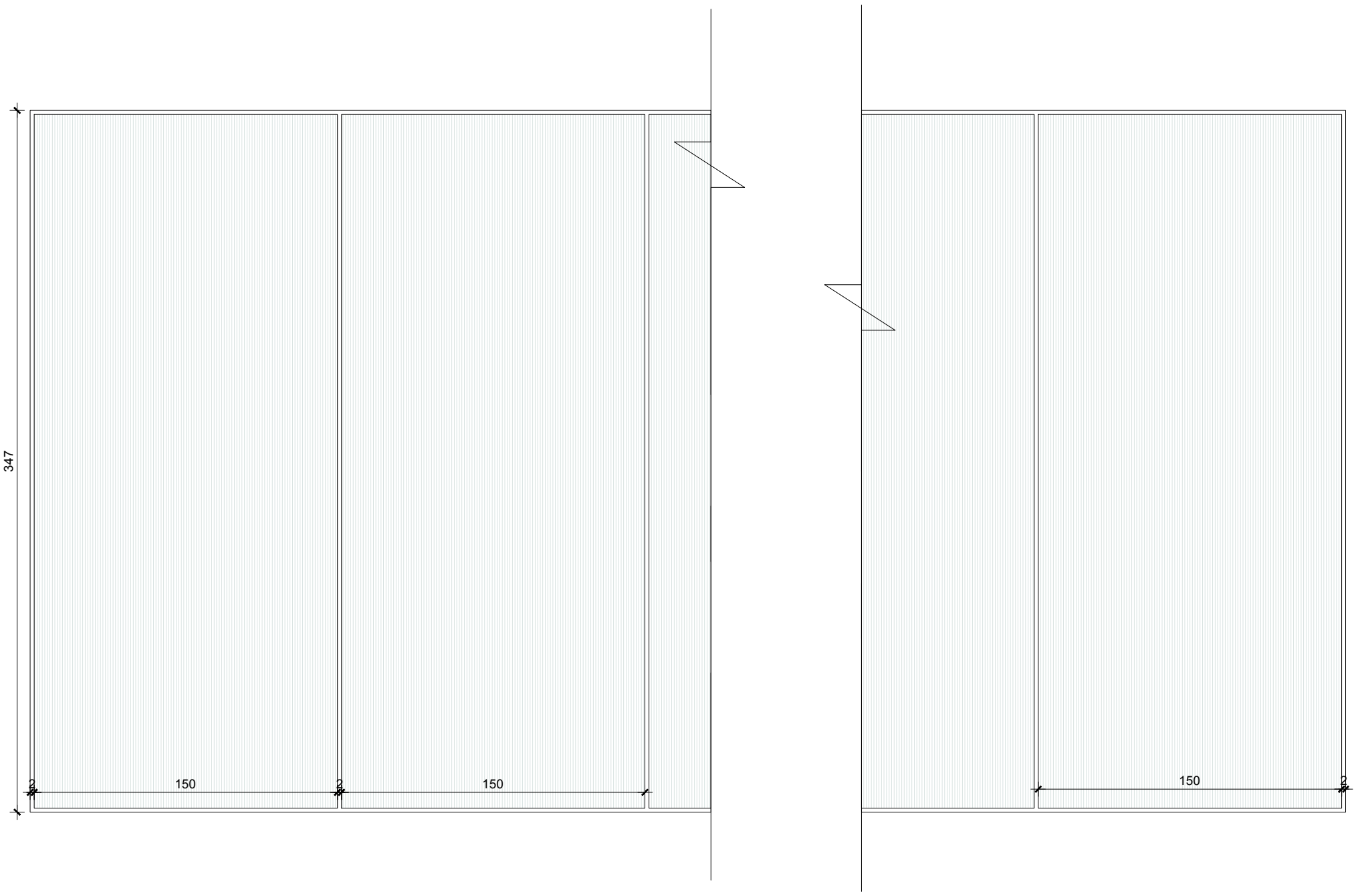

Plan. Sh 1:25

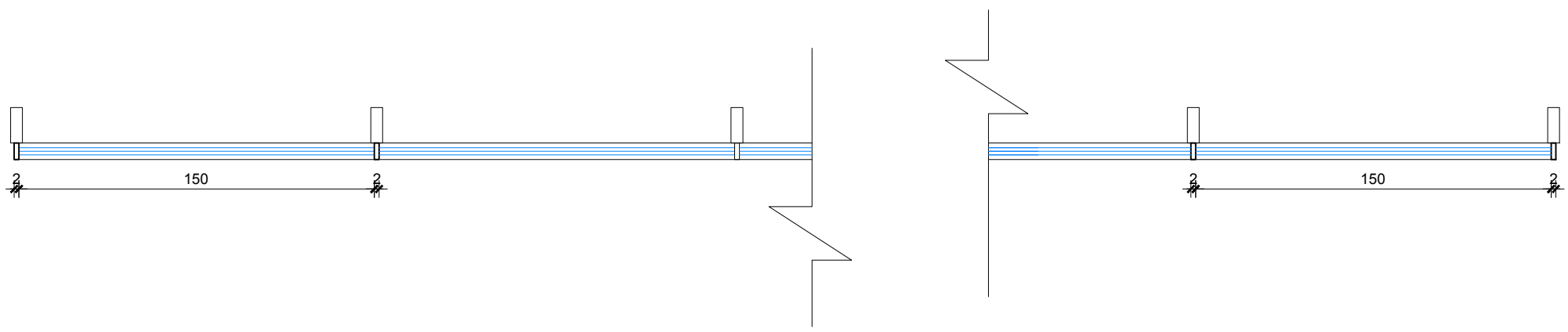

Specifikime teknike	**Lloji i kasës**	Kasë Alumin + anodizim	**Sistemi**	Xhami +kase termoizolues Xhami +kase me rezistence akustike
	Dimensioni	762 cm x 347 cm		
A 87\19	**Ngjyra**		**Xhami**	IG UNIT/PANEL DOPPIO XHAM + ACID EDGE Glass Xham i petezuar/Spesor 8 mm Solar protective
	Lloji i hapjes	Vetratë e pahapur		
	Vendndodhja	Fasada Lindore/Kati +01	**Aksesoret**	Vetrata eshte e pajisur me mentesha te fshehta

VETRATE E JASHTME	Sasia / Cope total 1 copë	Kodi Vetrates WE0.lld.12213

Plan. Sh 1:25

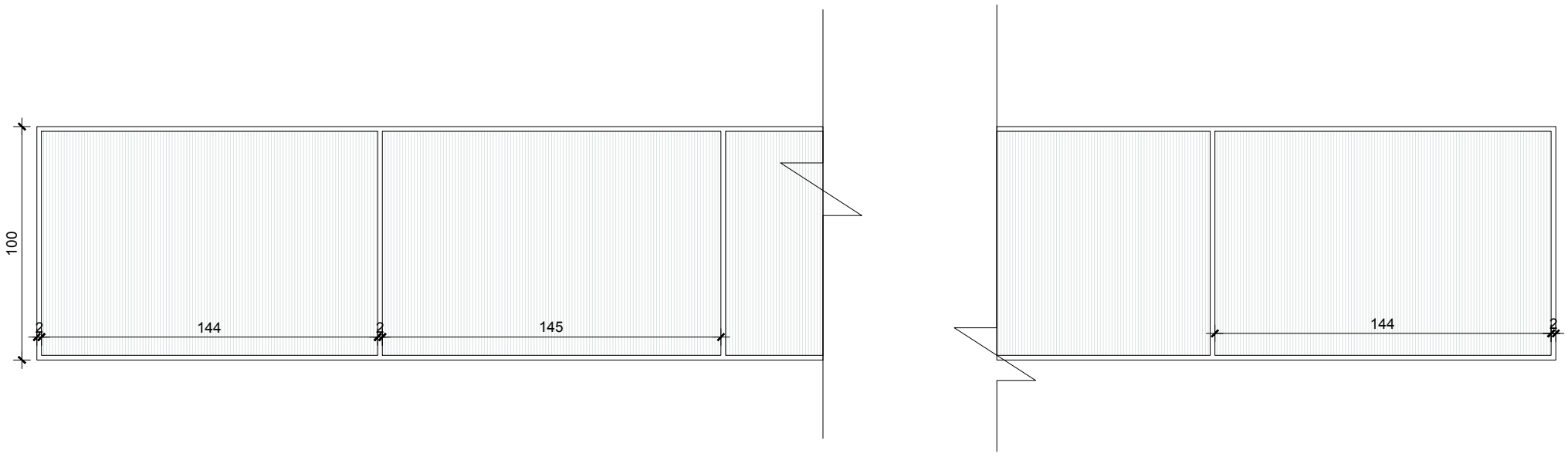

Plan. Sh 1:25

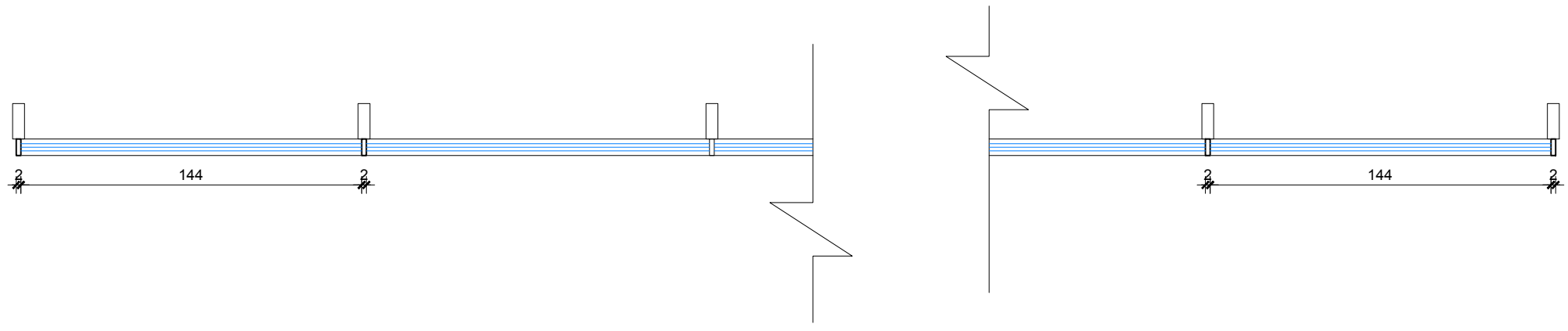

Specifikime teknike				
	Lloji i kasës	Kasë Alumin + anodizim	**Sistemi**	Xhami +kase termoizolues Xhami +kase me rezistence akustike
	Dimensioni	735 cm x 100 cm		
	Ngjyra		**Xhami**	IG UNIT/PANEL DOPPIO XHAM + ACID EDGE Glass Xham i petezuar/Spesor 8 mm Solar protective
A 87\20	**Lloji i hapjes**	Vetratë e pahapur		
	Vendndodhja	Fasada Lindore/Kati +01	**Aksesoret**	Vetrata eshte e pajisur me mentesha te fshehta

VETRATE E JASHTME	Sasia / Cope total 1 copë	Kodi Vetrates WE0.i'd.12213

Plan. Sh 1:25

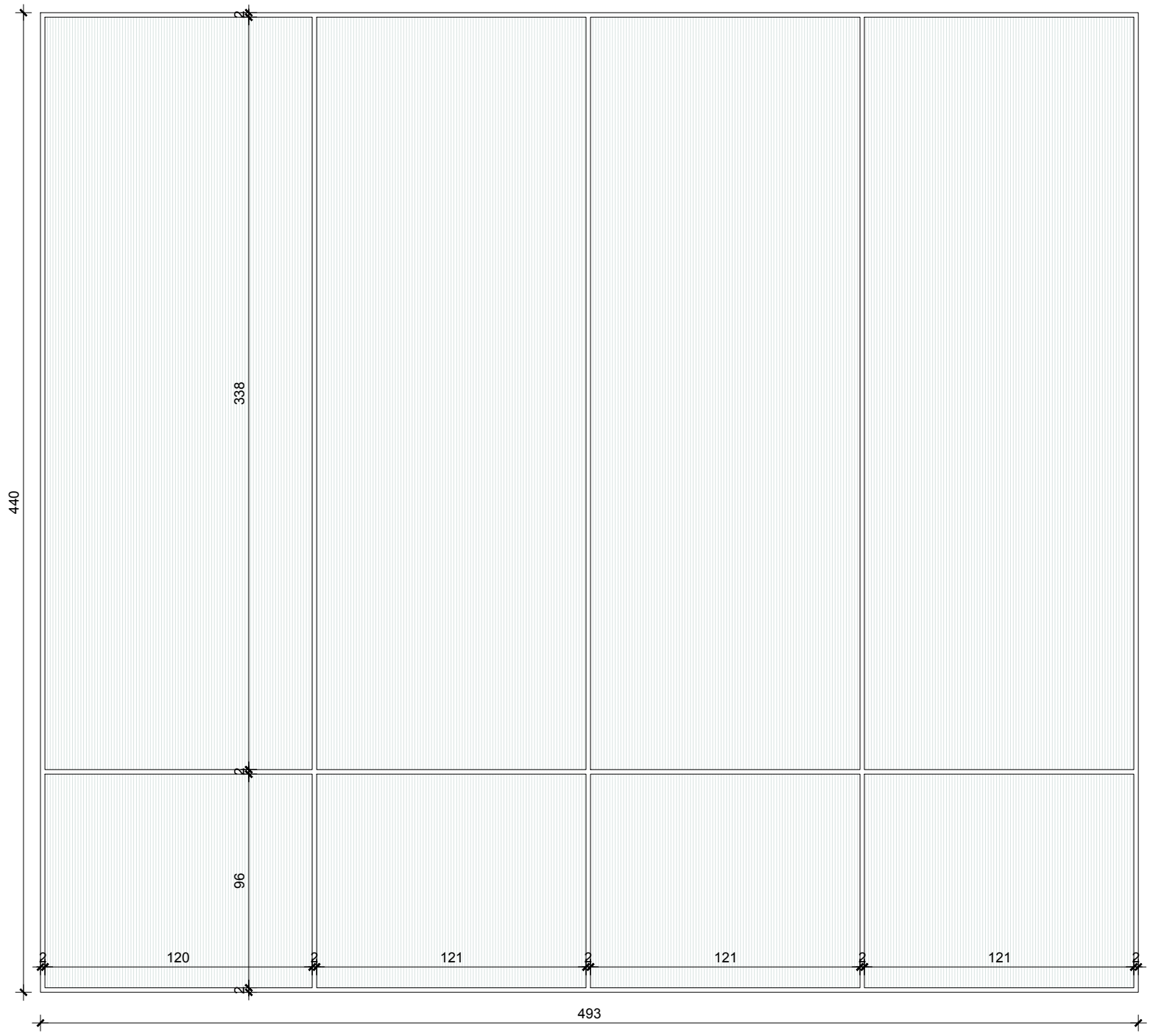

Plan. Sh 1:25

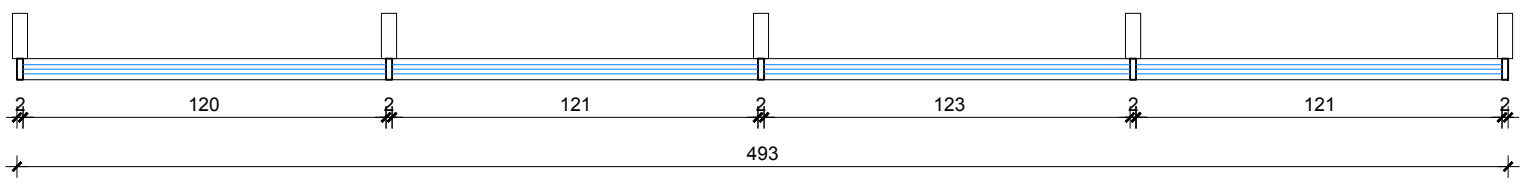

Specifikime teknike	Lloji i kasës	Kasë Alumin + anodizim	Sistemi	Xhami +kase termoizolues Xhami +kase me rezistence akustike
	Dimensioni	493 cm x 440 cm		
	Ngjyra		Xhami	IG UNIT/PANEL DOPPIO XHAM + ACID EDGE Glass Xham i petezuar/Spesor 8 mm Solar protective
A 87\21	Lloji i hapjes	Vetratë e pahapur		
	Vendndodhja	Fasada Lindore/Kati +01	Aksesoret	Vetrata eshte e pajisur me mentesha te fshehta

VETRATE E JASHTME	Sasia / Cope total 1 copë	Kodi Vetrates WE0.i'q.12212

Plan. Sh 1:25

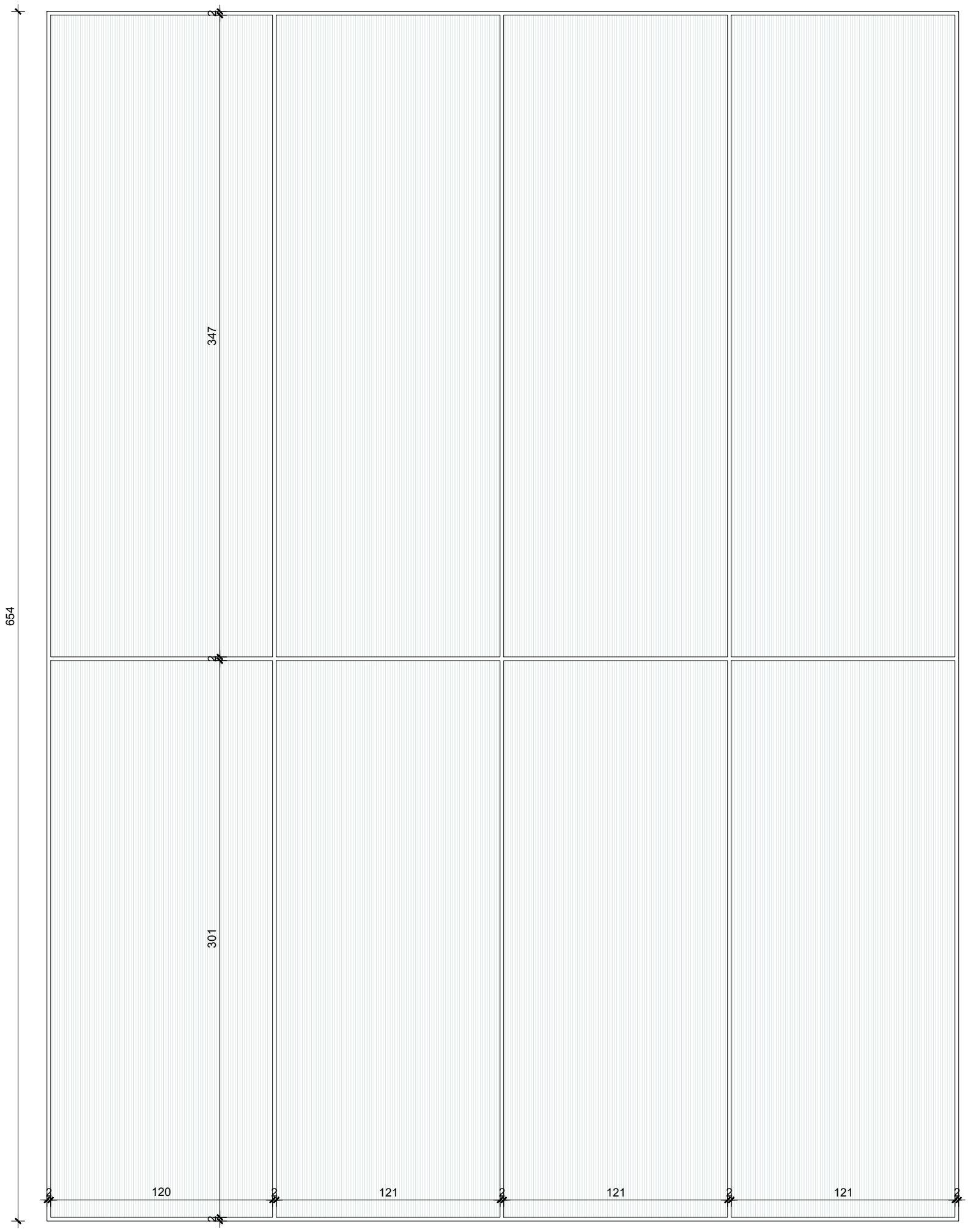

Plan. Sh 1:25

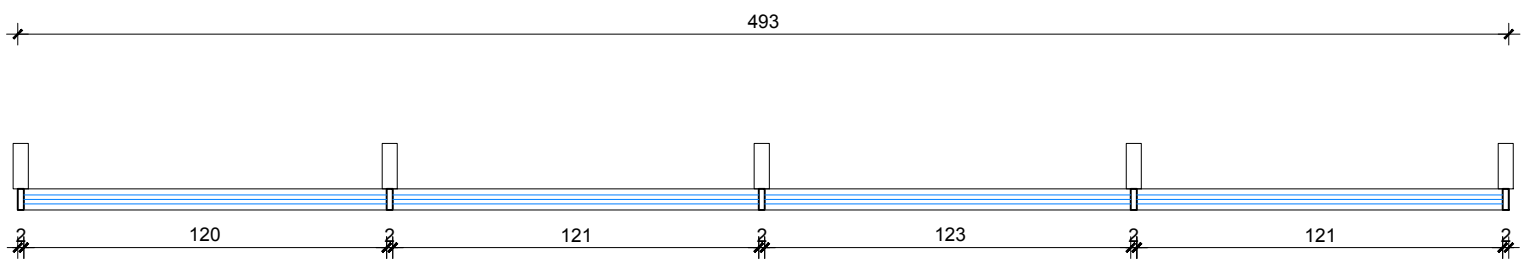

Specifikime teknike				
	Lloji i kasës	Kasë Alumin + anodizim	**Sistemi**	Xhami +kase termoizolues Xhami +kase me rezistence akustike
	Dimensioni	493 cm x 654 cm		
	Ngjyra		**Xhami**	IG UNIT/PANEL DOPPIO XHAM Xham i petezuar/Spesor 8 mm Solar protective
A 87\22	**Lloji i hapjes**	Vetratë e pahapur		
	Vendndodhja	Fasada Lindore/Kati +02	**Aksesoret**	Vetrata eshte e pajisur me mentesha te fshehta

VETRATE E JASHTME	Sasia / Cope total 1 copë	Kodi Vetrates WE0.od.12213

Plan. Sh 1:25

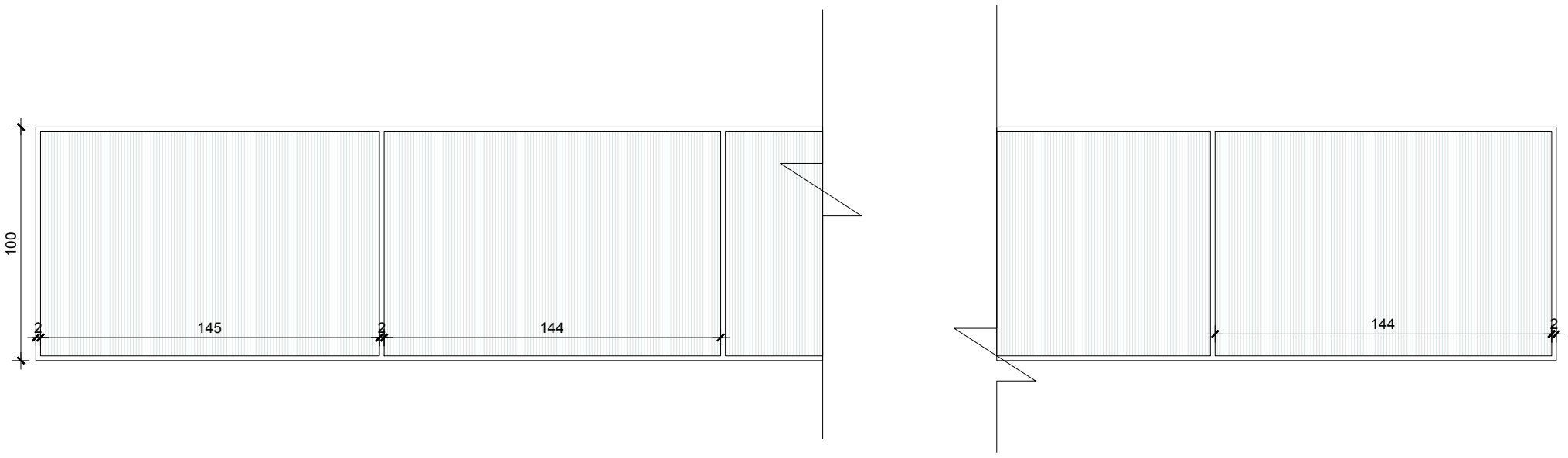

Plan. Sh 1:25

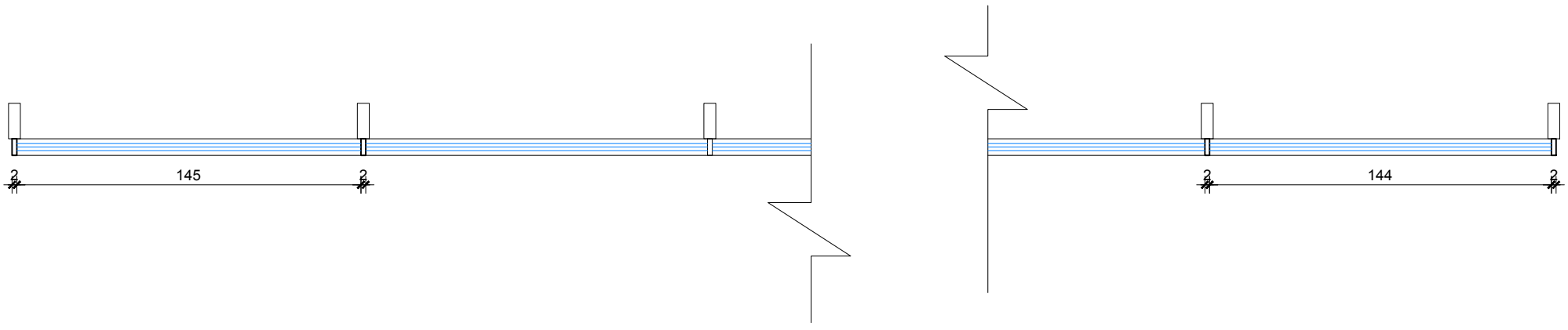

Specifikime teknike	**Lloji i kasës**	Kasë Alumin + anodizim	**Sistemi**	Xhami +kase termoizolues Xhami +kase me rezistence akustike
	Dimensioni	1025 cm x 100 cm		
	Ngjyra		**Xhami**	IG UNIT/PANEL DOPPIO XHAM + ACID EDGE Glass Xham i petezuar/Spesor 8 mm Solar protective
A 87\23	**Lloji i hapjes**	Vetratë e pahapur		
	Vendndodhja	Fasada Lindore/Kati +01	**Aksesoret**	Vetrata eshte e pajisur me mentesha te fshehta

VETRATE E JASHTME	Sasia / Cope total 1 copë	Kodi Vetrates WE0.hg.12213

Plan. Sh 1:25

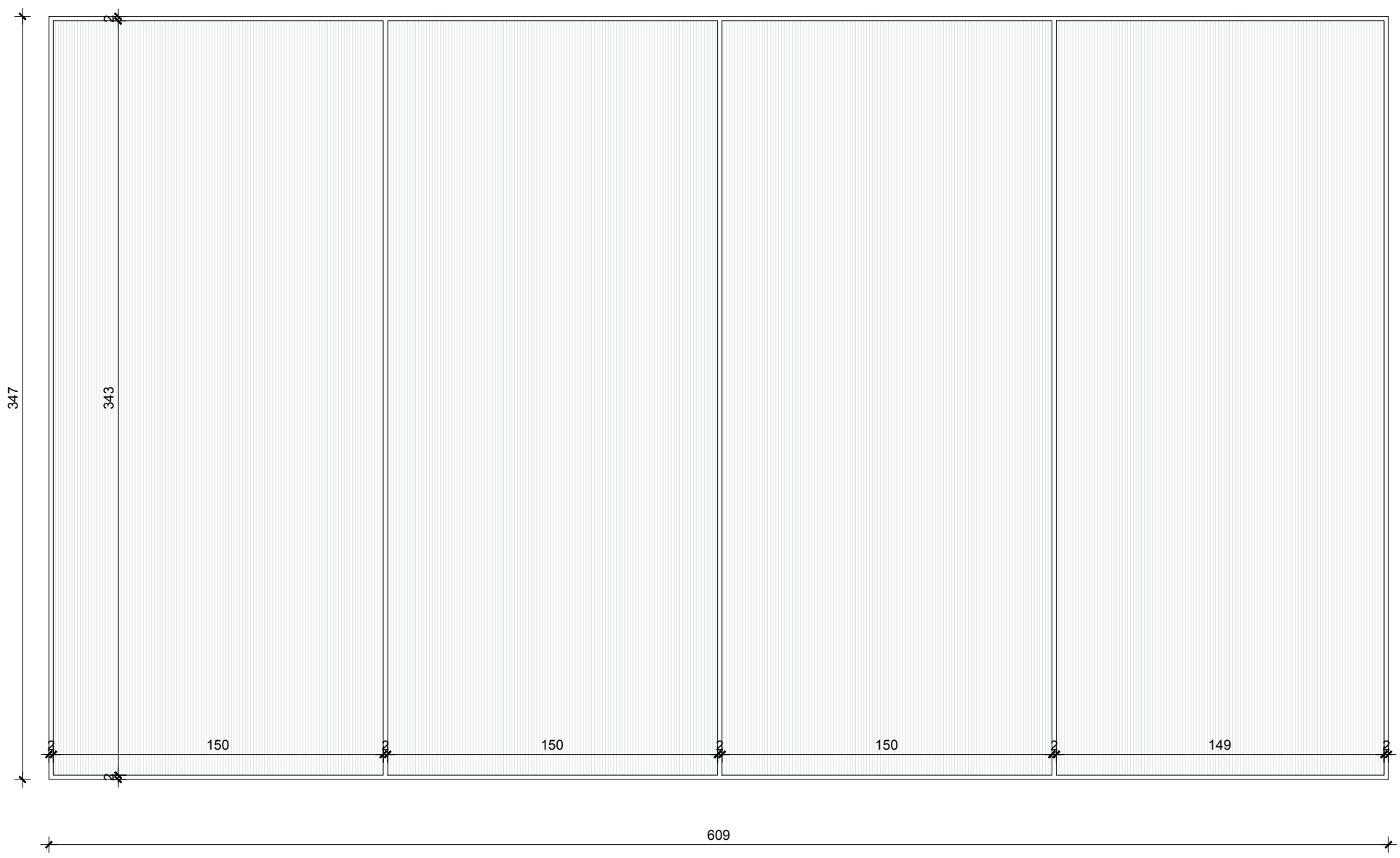

Plan. Sh 1:25

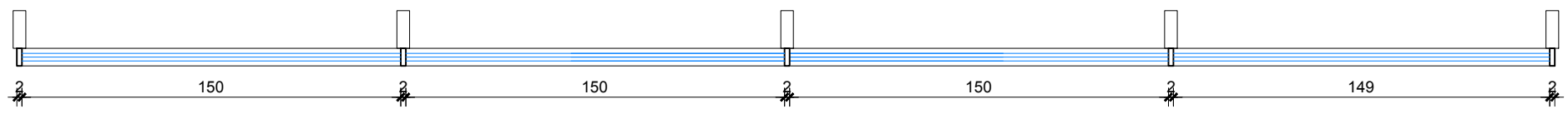

Specifikime teknike				
	Lloji i kasës	Kasë Alumin + anodizim	**Sistemi**	Xhami +kase termoizolues Xhami +kase me rezistence akustike
	Dimensioni	609 cm x 347 cm		
	Ngjyra		**Xhami**	IG UNIT/PANEL DOPPIO XHAM + ACID EDGE Glass Xham i petezuar/Spesor 8 mm Solar protective
A 87\24	**Lloji i hapjes**	Vetratë e pahapur		
	Vendndodhja	Fasada Lindore/Kati +01	**Aksesoret**	Vetrata eshte e pajisur me mentesha te fshehta

VETRATE E JASHTME	Sasia / Cope total 1 copë	Kodi Vetrates WE0.hg.12212

Plan. Sh 1:25

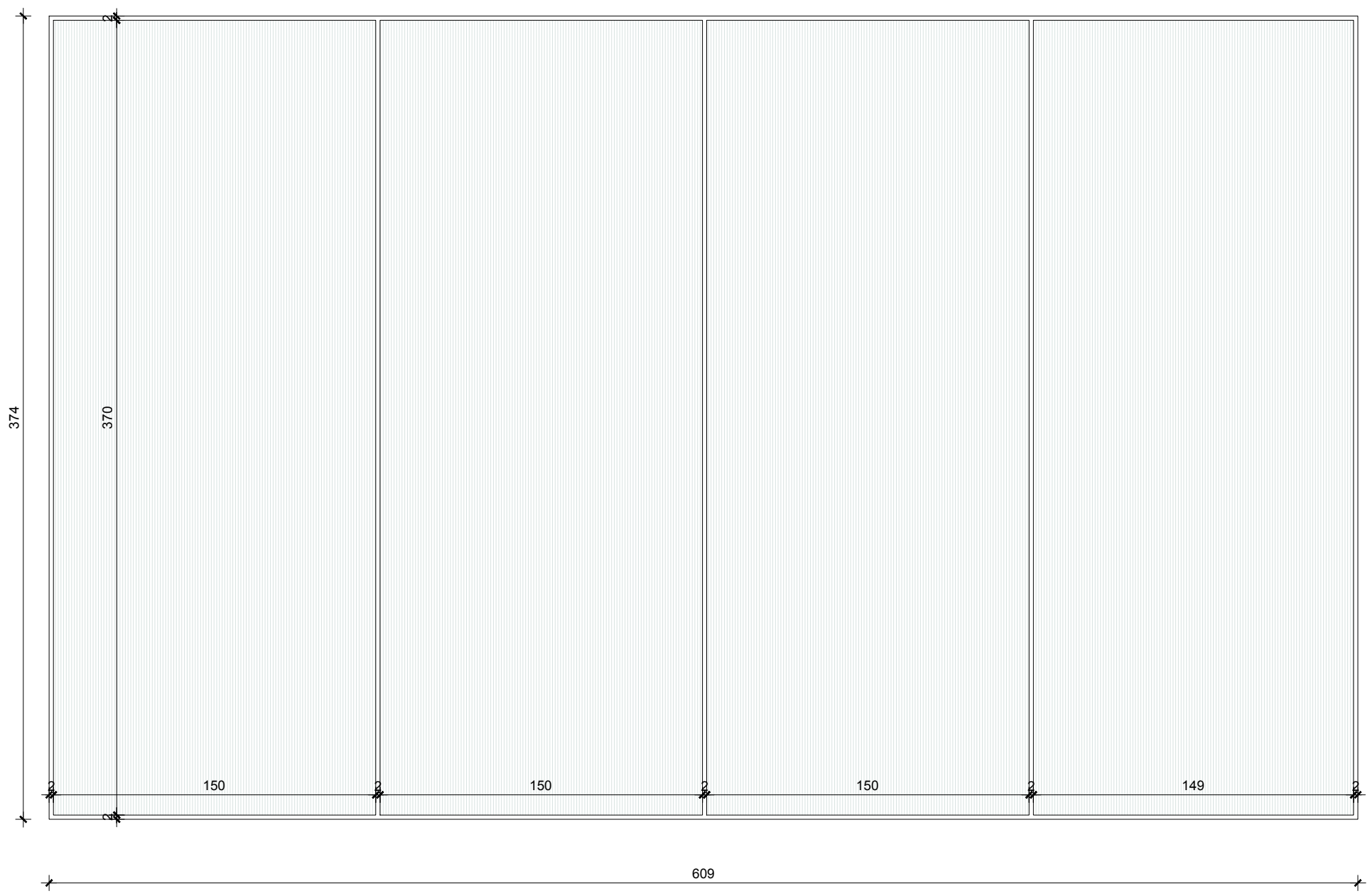

Plan. Sh 1:25

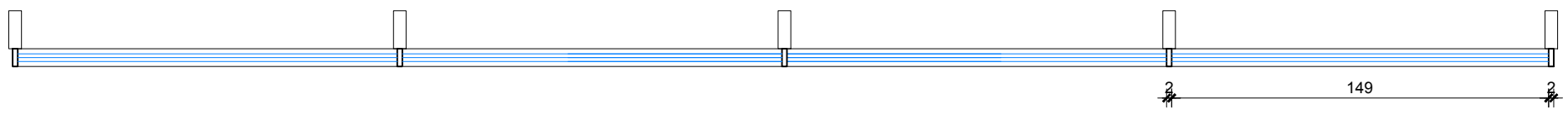

Specifikime teknike				
	Lloji i kasës	Kasë Alumin + anodizim	**Sistemi**	Xhami +kase termoizolues Xhami +kase me rezistence akustike
	Dimensioni	609 cm x 374 cm		
	Ngjyra		**Xhami**	IG UNIT/PANEL DOPPIO XHAM Xham i petezuar/Spesor 8 mm Solar protective
A 87\25	**Lloji i hapjes**	Vetratë e pahapur		
	Vendndodhja	Fasada Lindore/Kati +00	**Aksesoret**	Vetrata eshte e pajisur me mentesha te fshehta

VETRATE E JASHTME	Sasia / Cope total 1 copë	Kodi Vetrates WE0.bp.12213

Plan. Sh 1:25

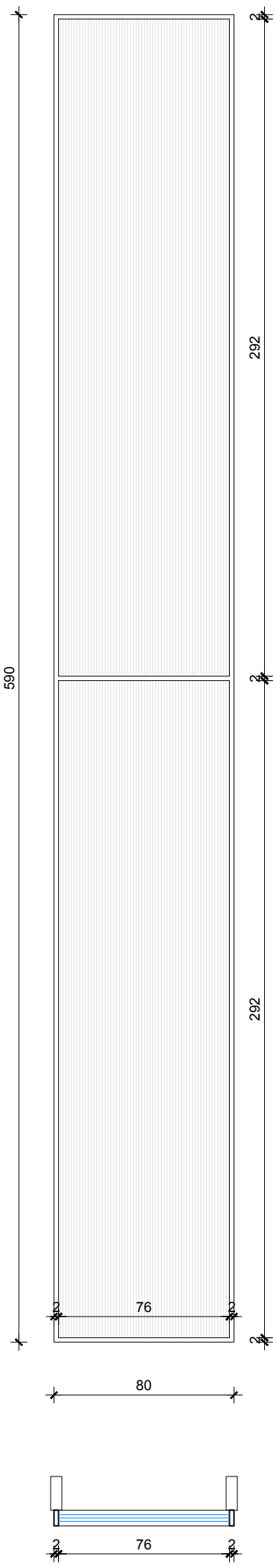

Plan. Sh 1:25

Specifikime teknike				
	Lloji i kasës	Kasë Alumin + anodizim	**Sistemi**	Xhami +kase termoizolues Xhami +kase me rezistence akustike
	Dimensioni	80 cm x 590 cm		
	Ngjyra		**Xhami**	IG UNIT/PANEL DOPPIO XHAM + ACID EDGE Glass Xham i petezuar/Spesor 8 mm Solar protective
A 87\26	**Lloji i hapjes**	Vetratë e pahapur		
	Vendndodhja	Fasada Lindore/Kati +01/02	**Aksesoret**	Vetrata eshte e pajisur me mentesha te fshehta

VETRATE E JASHTME	Sasia / Cope total 1 copë	Kodi Vetrates WE0.nje.11212

Plan. Sh 1:25

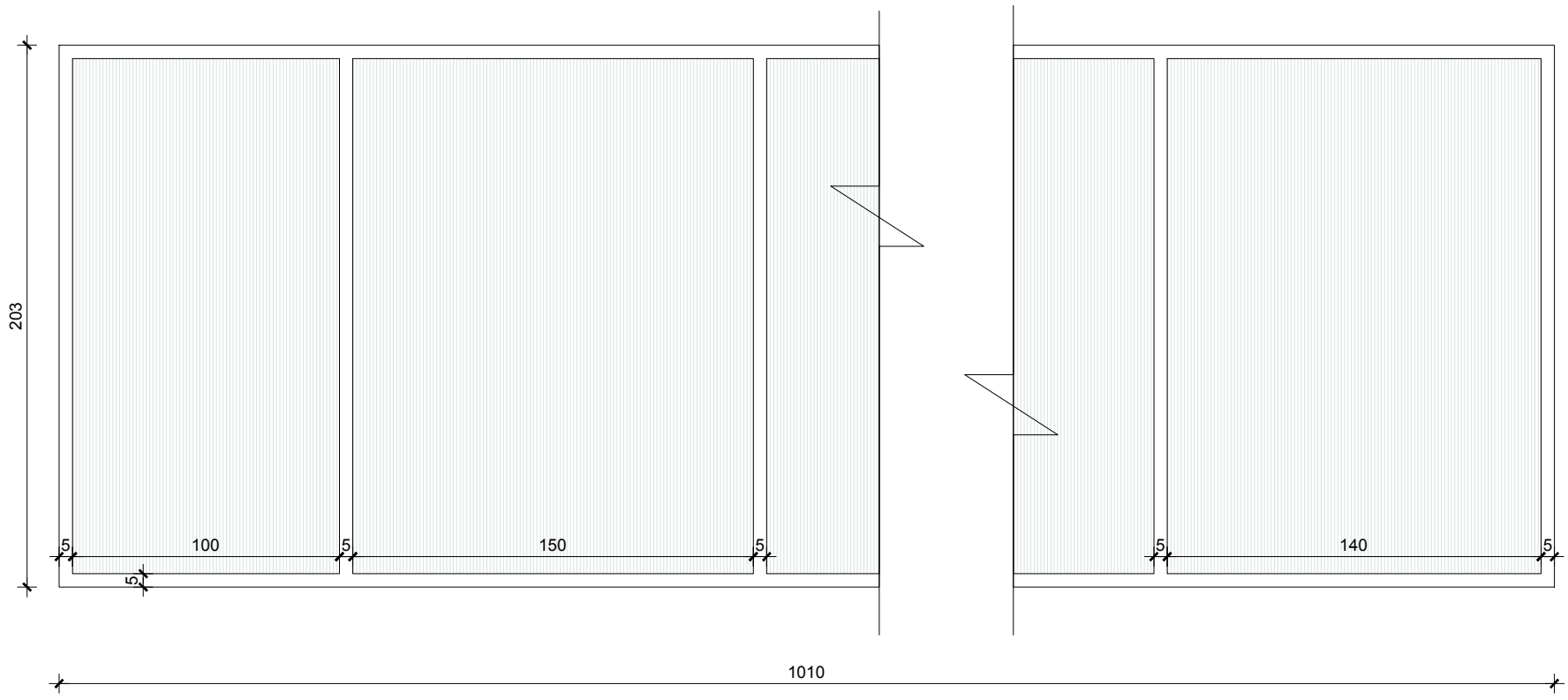

Plan. Sh 1:25

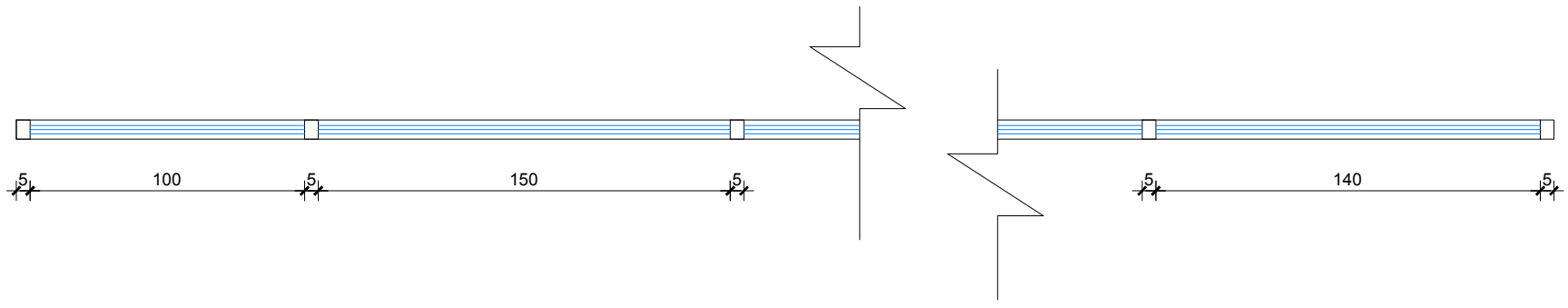

Specifikime teknike				
	Lloji i kasës	Kasë Alumin + anodizim	**Sistemi**	Xhami +kase termoizolues Xhami +kase me rezistence akustike
	Dimensioni	1010 cm x 203 cm		
	Ngjyra		**Xhami**	IG UNIT/PANEL DOPPIO XHAM Xham i petezuar/Spesor 8 mm
A 87\27	**Lloji i hapjes**	Vetratë e pahapur		
	Vendndodhja	Fasada Lindore/Kati +02	**Aksesoret**	Vetrata eshte e pajisur me mentesha te fshehta

VETRATE E JASHTME	Sasia / Cope total 1 copë	Kodi Vetrates WI0.vn.12212

Pamje. Sh 1:25

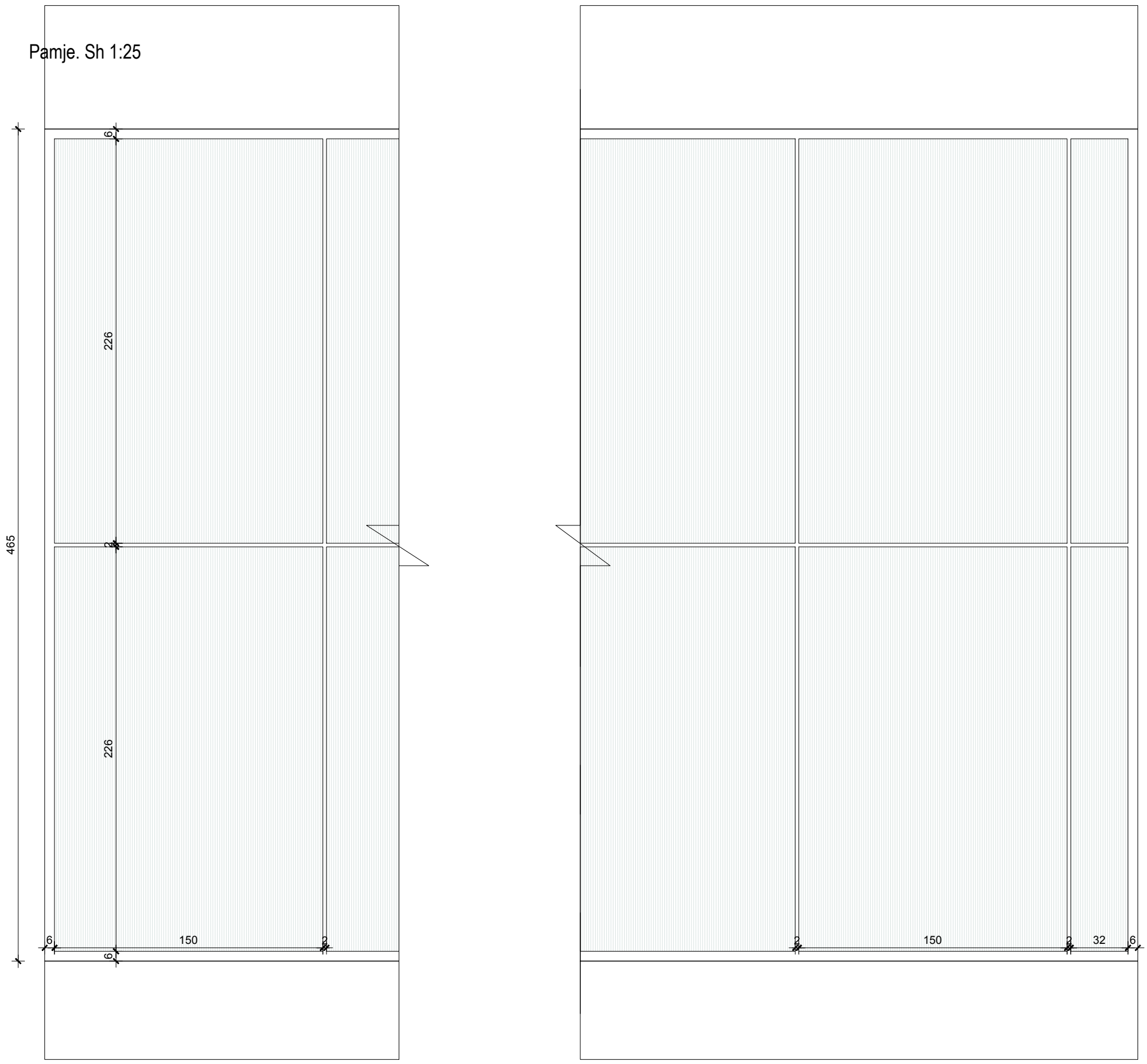

Plan. Sh 1:25

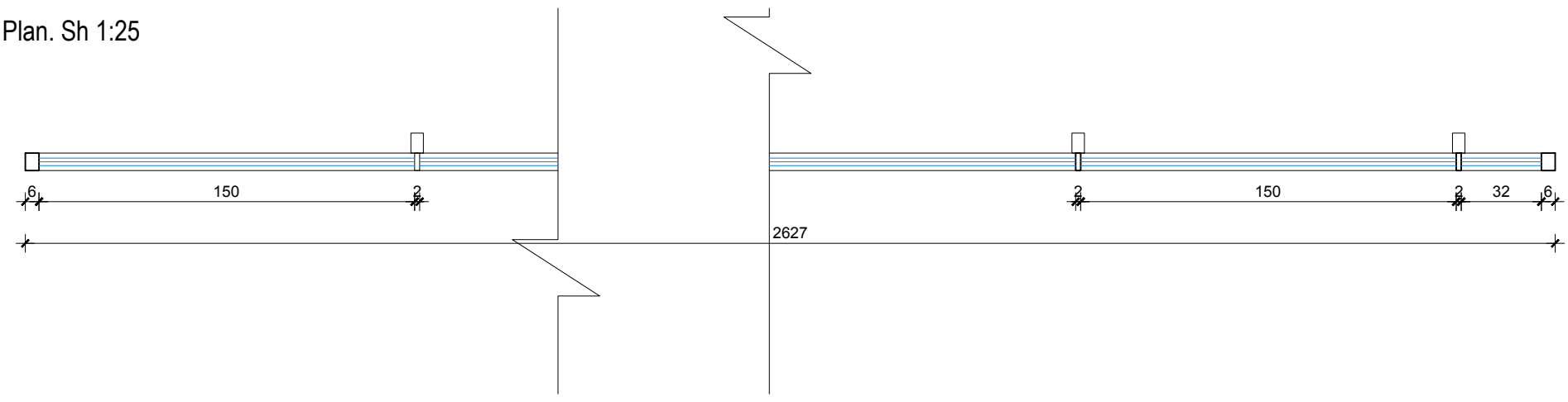

Specifikime teknike	Lloji i kasës	Kasë Alumin + anodizim	Sistemi	Xhami +kase termoizolues Xhami +kase me rezistence akustike
	Dimensioni	2627cm x 465 cm		
	Ngjyra		Xhami	IG UNIT/PANEL DOPPIO XHAM Xham i petezuar/Spesor 8 mm Solar protective
A 87\28	Lloji i hapjes	Vetratë e pahapur		
	Vendndodhja	Fasada Lindore/Kati +02	Aksesoret	Vetrata eshte e pajisur me mentesha te fshehta

VETRATE E JASHTME	Sasia / Cope total 1 copë	Kodi Vetrates WE0.uj.11212

Plan. Sh 1:25

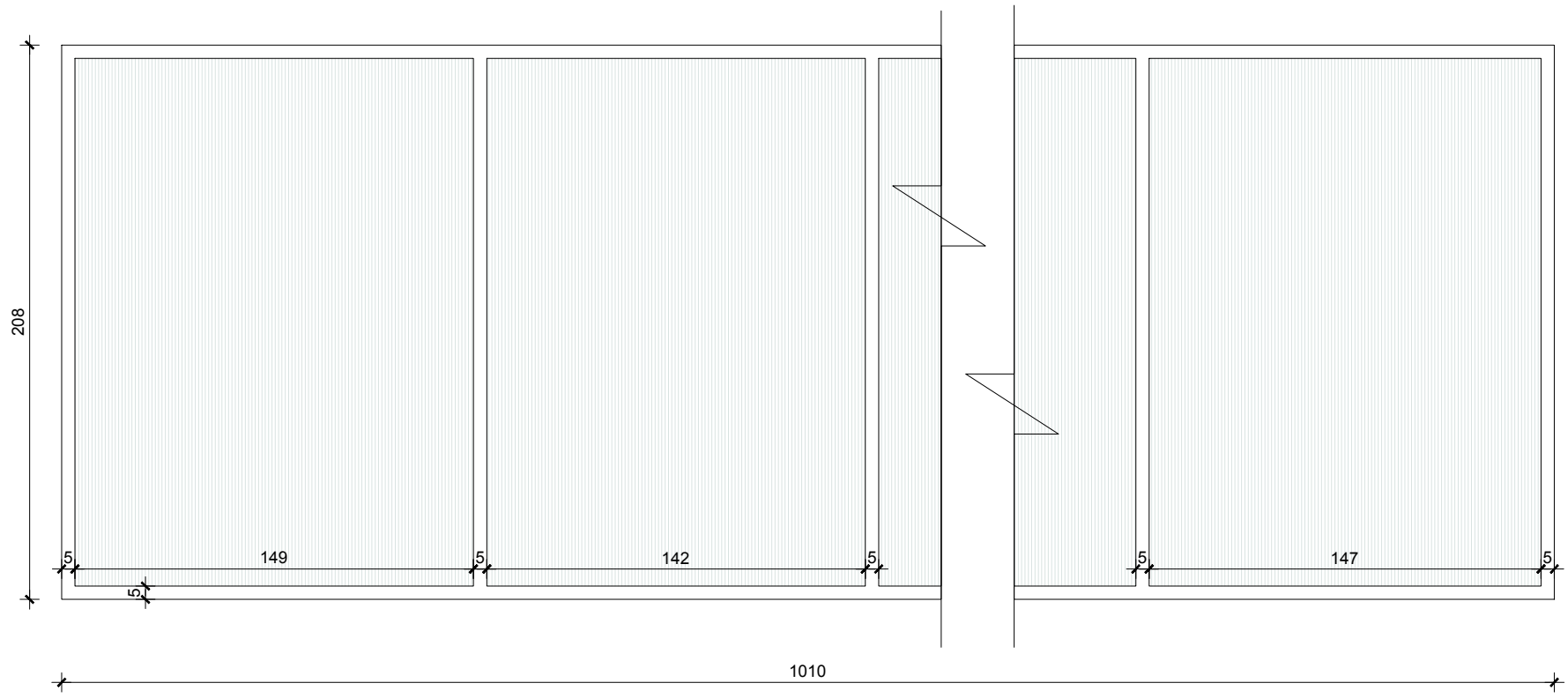

Plan. Sh 1:25

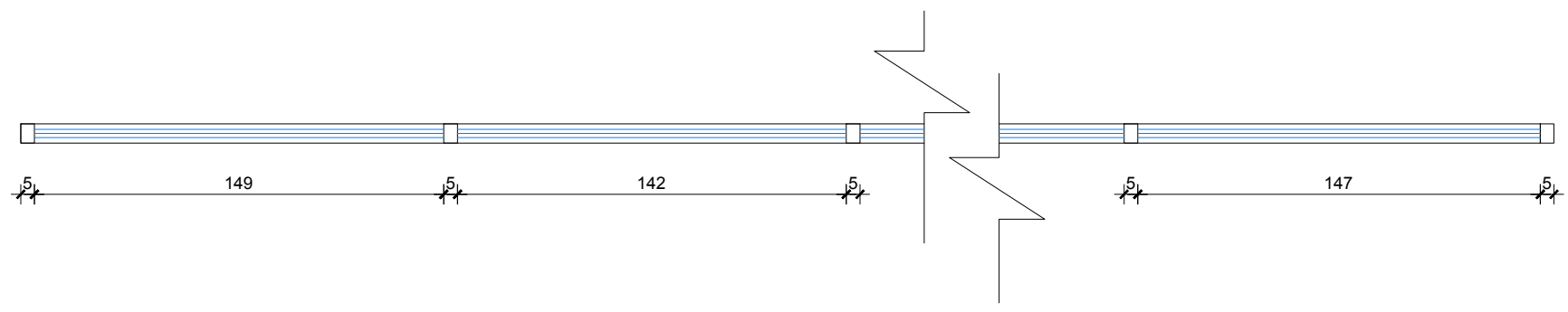

Specifikime teknike				
	Lloji i kasës	Kasë Alumin + anodizim	**Sistemi**	Xhami +kase termoizolues Xhami +kase me rezistence akustike
	Dimensioni	2364 cm x 208 cm		
	Ngjyra		**Xhami**	IG UNIT/PANEL DOPPIO XHAM Xham i petezuar/Spesor 8 mm
A 87\29	**Lloji i hapjes**	Vetratë e pahapur		
	Vendndodhja	Fasada Veriore/Kati +02	**Aksesoret**	Vetrata eshte e pajisur me mentesha te fshehta

VETRATE E JASHTME	Sasia / Cope total 1 copë	Kodi Vetrates WE0.lf.21212

Pamje. Sh 1:25

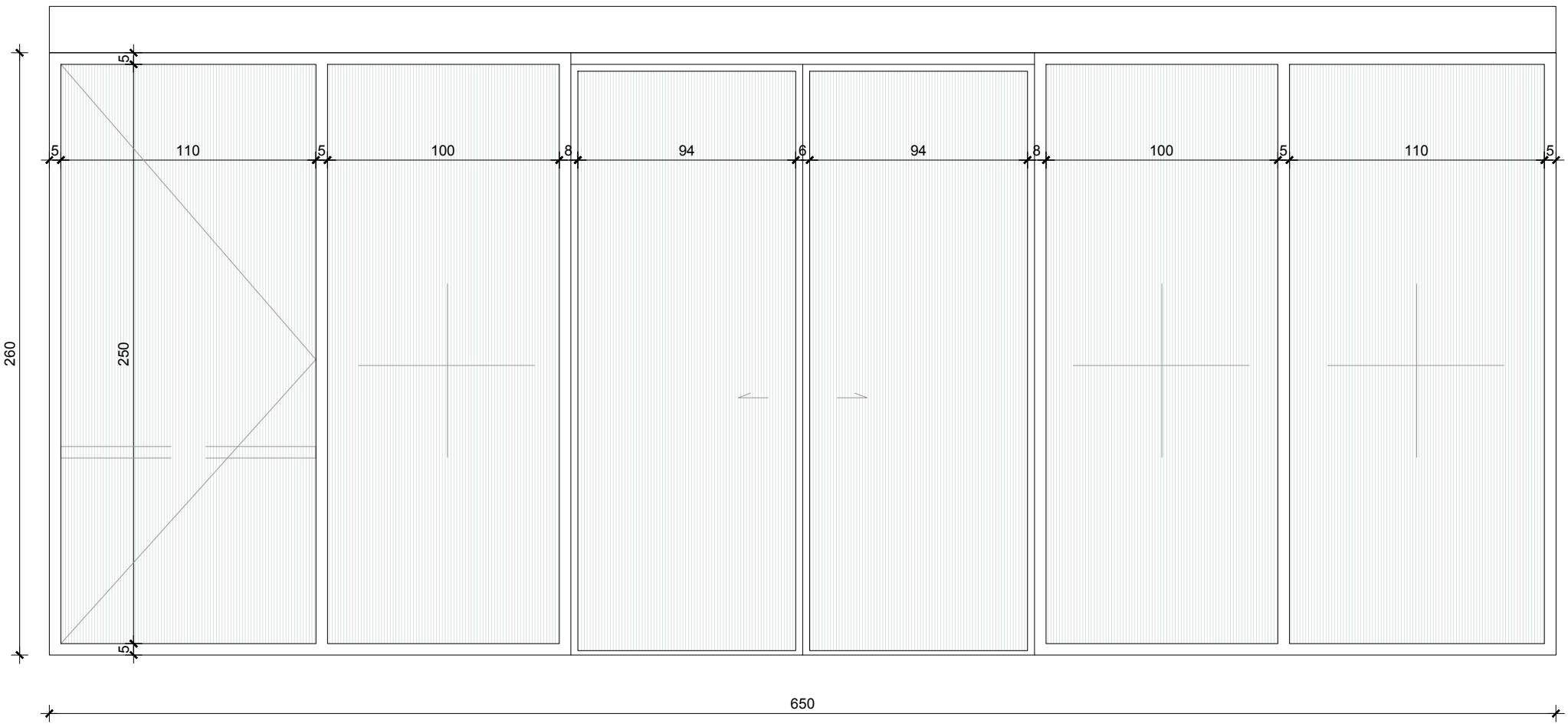

Plan. Sh 1:25

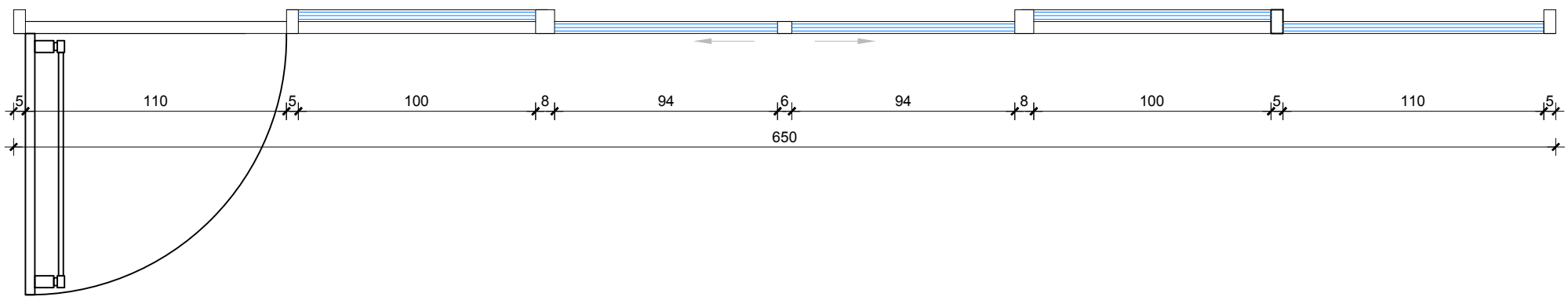

Specifikime teknike				
	Lloji i kasës	Kasë Alumin + anodizim	**Sistemi**	Xhami +kase termoizolues Xhami +kase me rezistence akustike
	Dimensioni	650 cm x 260 cm		
	Ngjyra		**Xhami**	IG UNIT/PANEL DOPPIO XHAM Xham i petezuar/Spesor 8 mm Solar protective
A 87\30	**Lloji i hapjes**	Vetratë rrëshkitëse + dere		
	Vendndodhja	Fasada Veriore/Kati 0	**Aksesoret**	Vetrata eshte e pajisur me mentesha te fshehta

VETRATE E JASHTME	Sasia / Cope total 1 copë	Kodi Vetrates WE0.ls.12212

Pamje. Sh 1:25

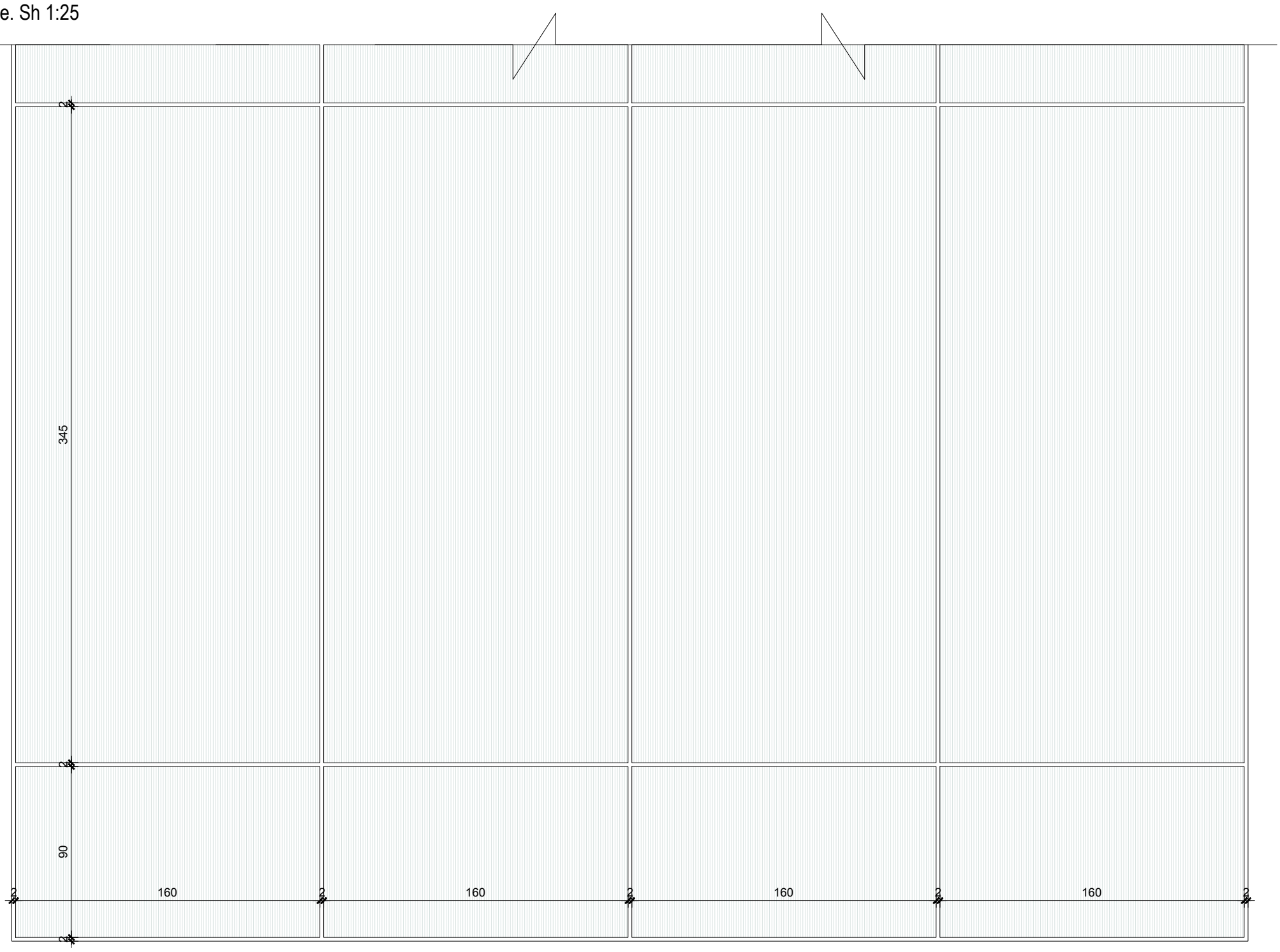

Plan. Sh 1:25

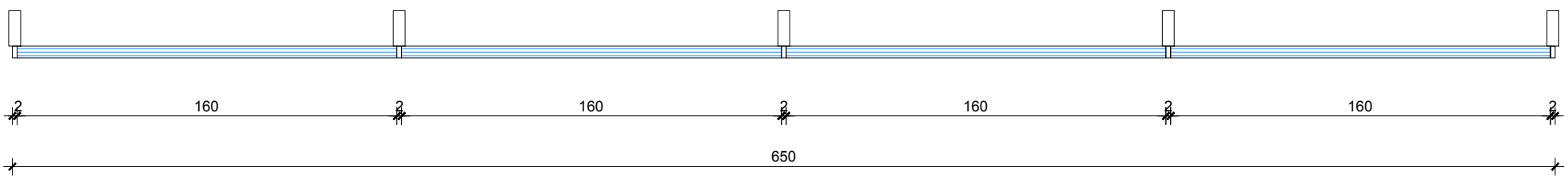

Specifikime teknike	Lloji i kasës	Kasë Alumin + anodizim	Sistemi	Xhami +kase termoizolues Xhami +kase me rezistence akustike
	Dimensioni	650 cm x 1214 cm		
	Ngjyra		Xhami	IG UNIT/PANEL DOPPIO XHAM Xham i petezuar/Spesor 8 mm Solar protective
A 87\31	Lloji i hapjes	Vetratë e pahapur		
	Vendndodhja	Fasada Veriore/Kati 1/2	Aksesoret	Vetrata eshte e pajisur me mentesha te fshehta

VETRATE E JASHTME	Sasia / Cope total 1 copë	Kodi Vetrates WE0.qk.11212

Plan. Sh 1:25

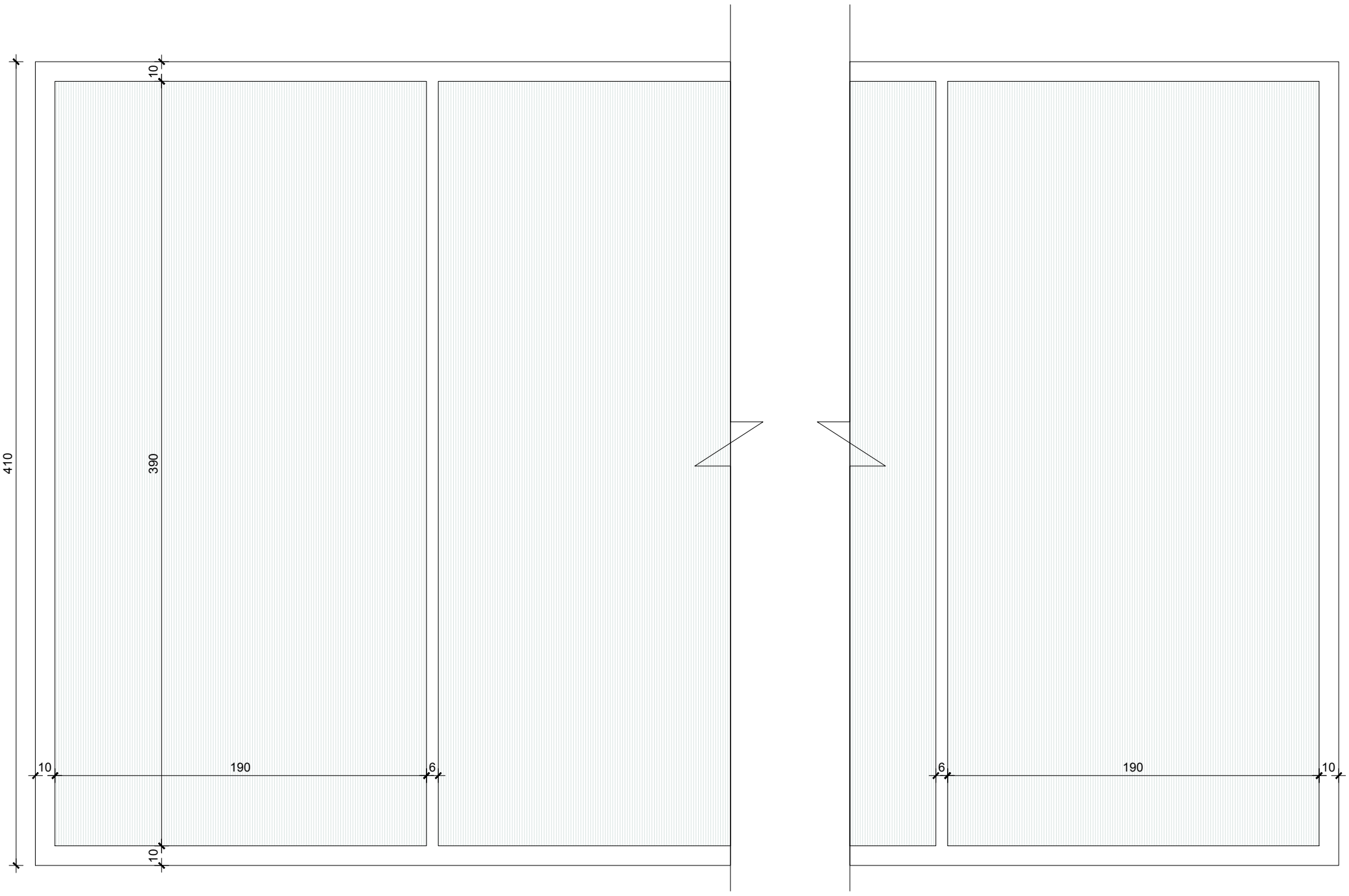

Plan. Sh 1:25

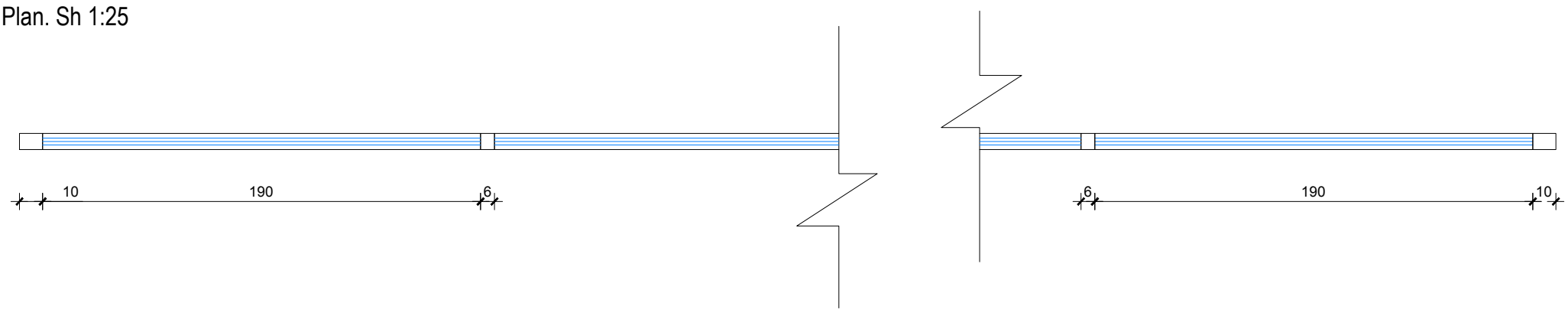

Specifikime teknike				
	Lloji i kasës	Kasë Alumin + anodizim	**Sistemi**	Xhami +kase termoizolues Xhami +kase me rezistence akustike
	Dimensioni	800 cm x 410 cm		
	Ngjyra		**Xhami**	IG UNIT/PANEL DOPPIO XHAM Xham i petezuar/Spesor 8 mm Solar protective
A 87\32	**Lloji i hapjes**	Vetratë e pahapur		
	Vendndodhja	Fasada Veriore/Kati 0	**Aksesoret**	Vetrata eshte e pajisur me mentesha te fshehta

VETRATE E JASHTME	Sasia / Cope total 1 copë	Kodi Vetrates WE0.aj'.41212

Pamje. Sh 1:25

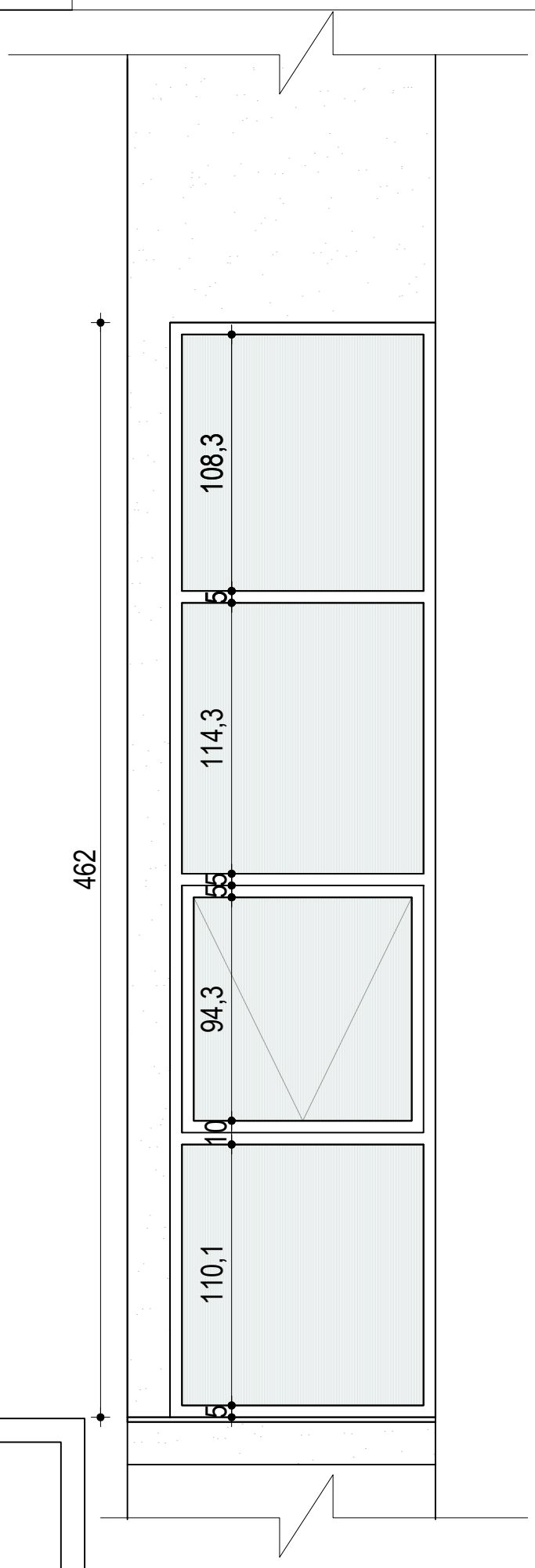

Plan. Sh 1:25

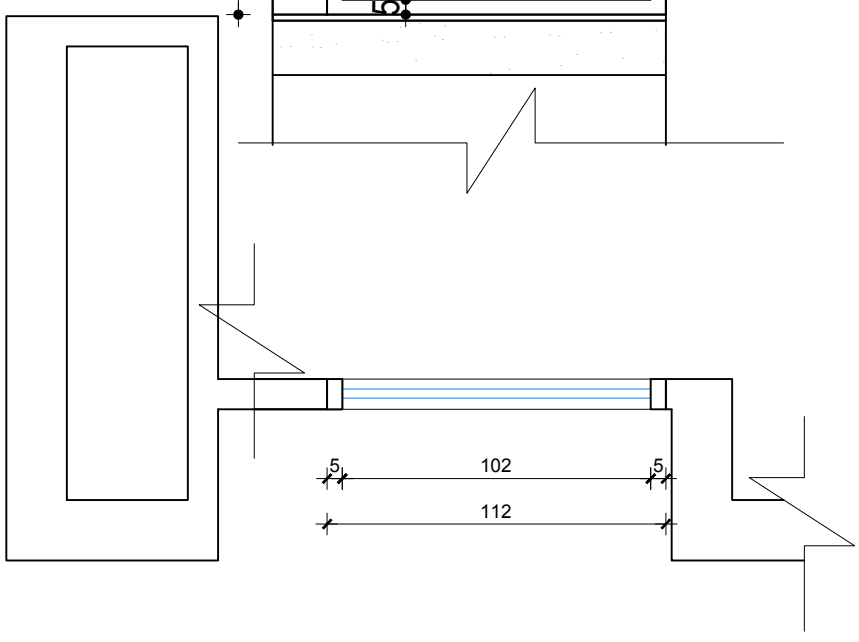

Specifikime teknike				
	Lloji i kasës	Kasë Alumin + anodizim	**Sistemi**	Xhami +kase termoizolues Xhami +kase me rezistence akustike
	Dimensioni	112 cm x 462 cm		
	Ngjyra		**Xhami**	IG UNIT/PANEL DOPPIO XHAM Xham i petezuar/Spesor 8 mm Solar protective
A 87\33	**Lloji i hapjes**	Vetrate fikse +hapje me 1 kanat		
	Vendndodhja	Fasada Veriore /Kati: +01	**Aksesoret**	Vetrata eshte e pajisur me mentesha te fshehta

VETRATE E JASHTME	Sasia / Cope total 1 copë	Kodi Vetrates WE0.rrt.11212

Pamje. Sh 1:25

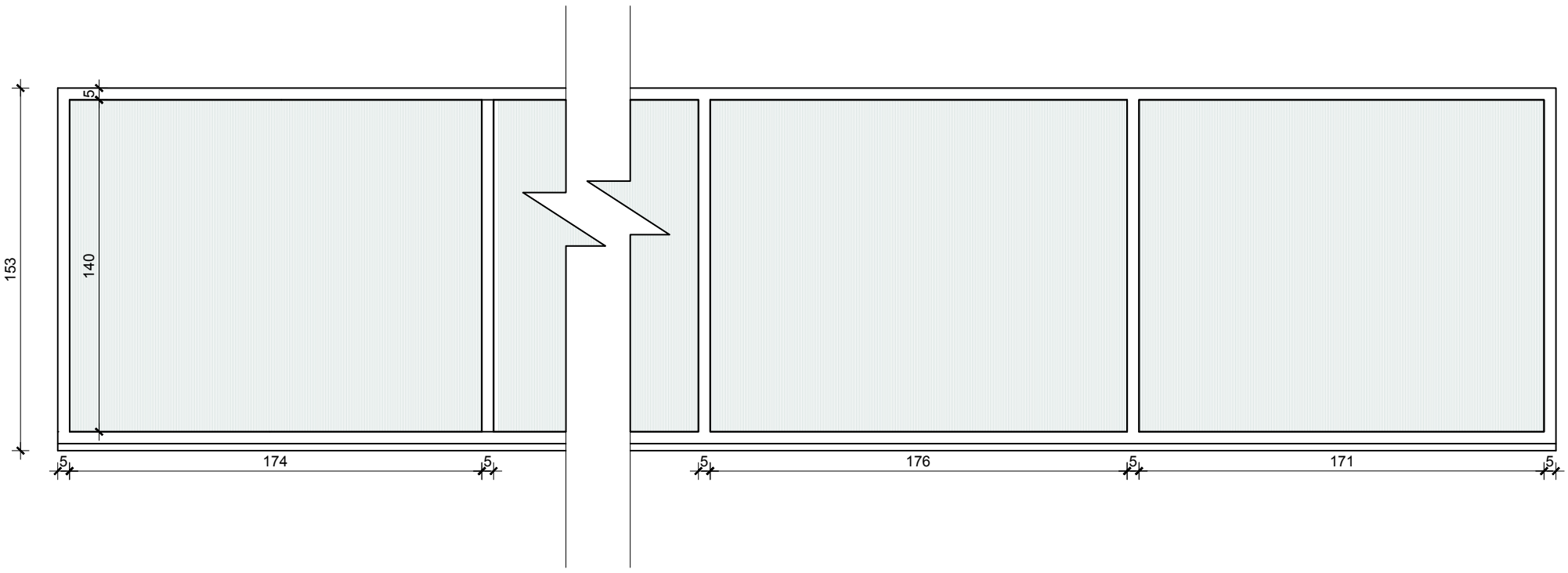

Plan. Sh 1:25

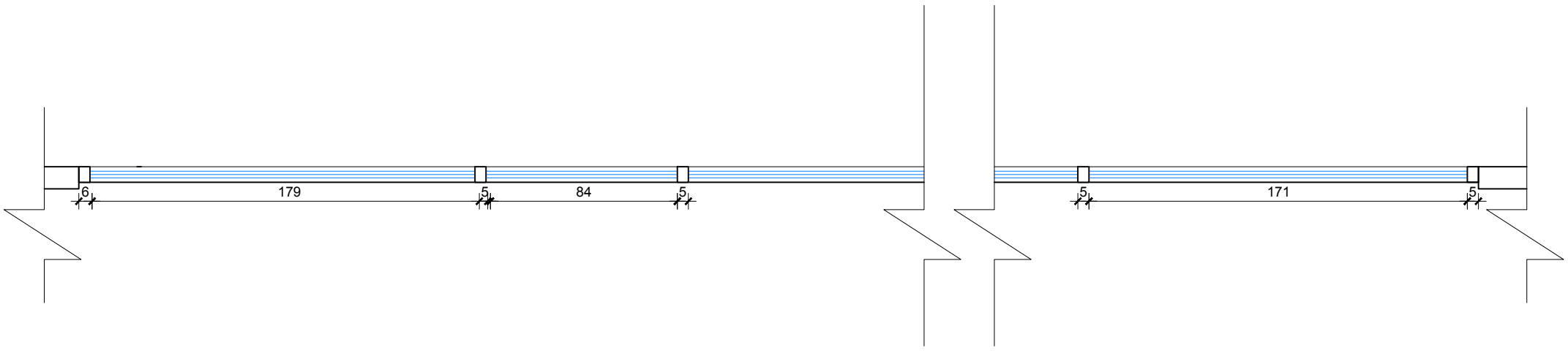

Specifikime teknike				
	Lloji i kasës	Kasë Alumin + anodizim	**Sistemi**	Xhami +kase termoizolues Xhami +kase me rezistence akustike
	Dimensioni	1446 cm x 153 cm		
	Ngjyra		**Xhami**	IG UNIT/PANEL DOPPIO XHAM Xham i petezuar/Spesor 8 mm Solar protective
A 87\34	**Lloji i hapjes**	Vetratë e pahapur		
	Vendndodhja	Fasada Veriore /Kati: 1	**Aksesoret**	Vetrata eshte e pajisur me mentesha te fshehta

VETRATE E JASHTME	Sasia / Cope total 1 copë	Kodi Vetrates WE0.dm.41212

Pamje. Sh 1:25

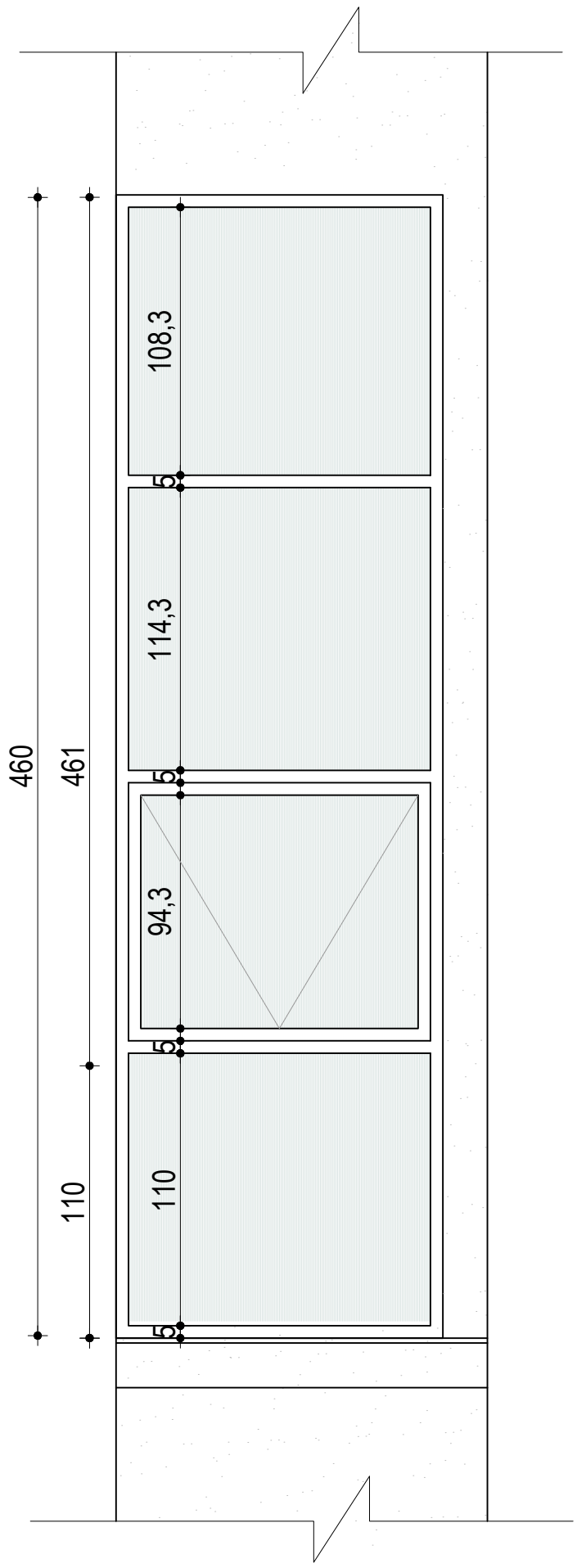

Plan. Sh 1:25

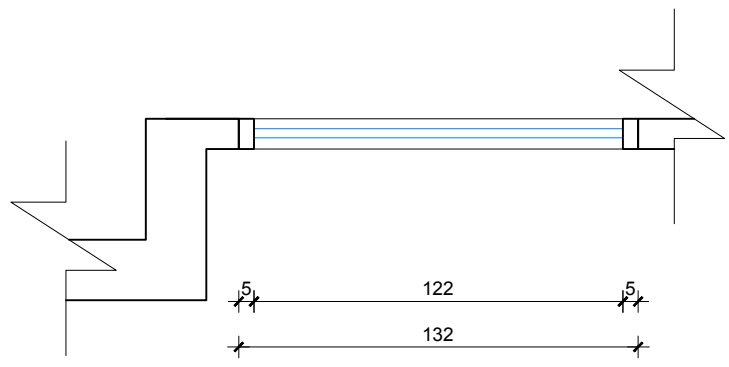

Specifikime teknike				
	Lloji i kasës	Kasë Alumin + anodizim	**Sistemi**	Xhami +kase termoizolues Xhami +kase me rezistence akustike
	Dimensioni	132 cm x 460 cm		
	Ngjyra		**Xhami**	IG UNIT/PANEL DOPPIO XHAM Xham i petezuar/Spesor 8 mm Solar protective
A 87\35	**Lloji i hapjes**	Vetrate fikse +hapje me 1 kanat		
	Vendndodhja	Fasada Veriore /Kati: +01	**Aksesoret**	Vetrata eshte e pajisur me mentesha te fshehta

VETRATE E JASHTME	Sasia / Cope total 1 copë	Kodi Vetrates WE0.zx.11212

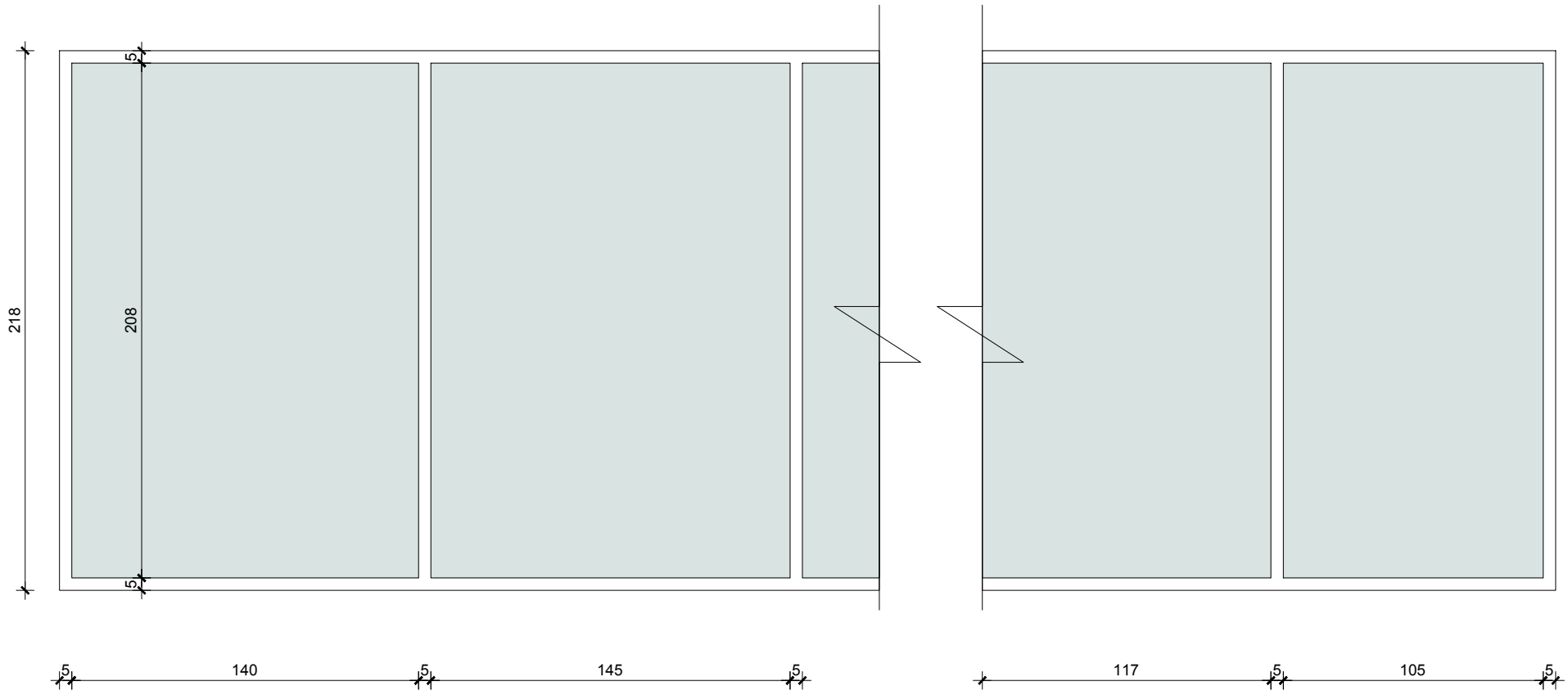

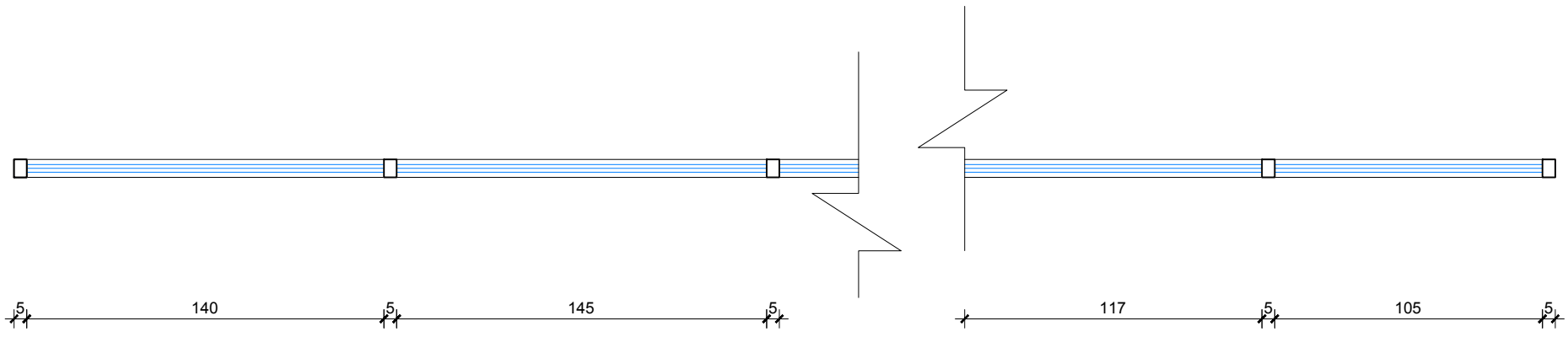

Specifikime teknike				
	Lloji i kasës	Kasë Alumin + anodizim	**Sistemi**	Xhami +kase termoizolues Xhami +kase me rezistence akustike
	Dimensioni	1015 cm x 218 cm		
	Ngjyra		**Xhami**	IG UNIT/PANEL DOPPIO XHAM Xham i petezuar/Spesor 8 mm Solar protective
A 87\36	**Lloji i hapjes**	Vetratë e pahapur		
	Vendndodhja	Fasada Perendimore/Kati +01/+02	**Aksesoret**	Vetrata eshte e pajisur me mentesha te fshehta

VETRATE E JASHTME	Sasia / Cope total 1 copë	Kodi Vetrates WE0.xi'.11212

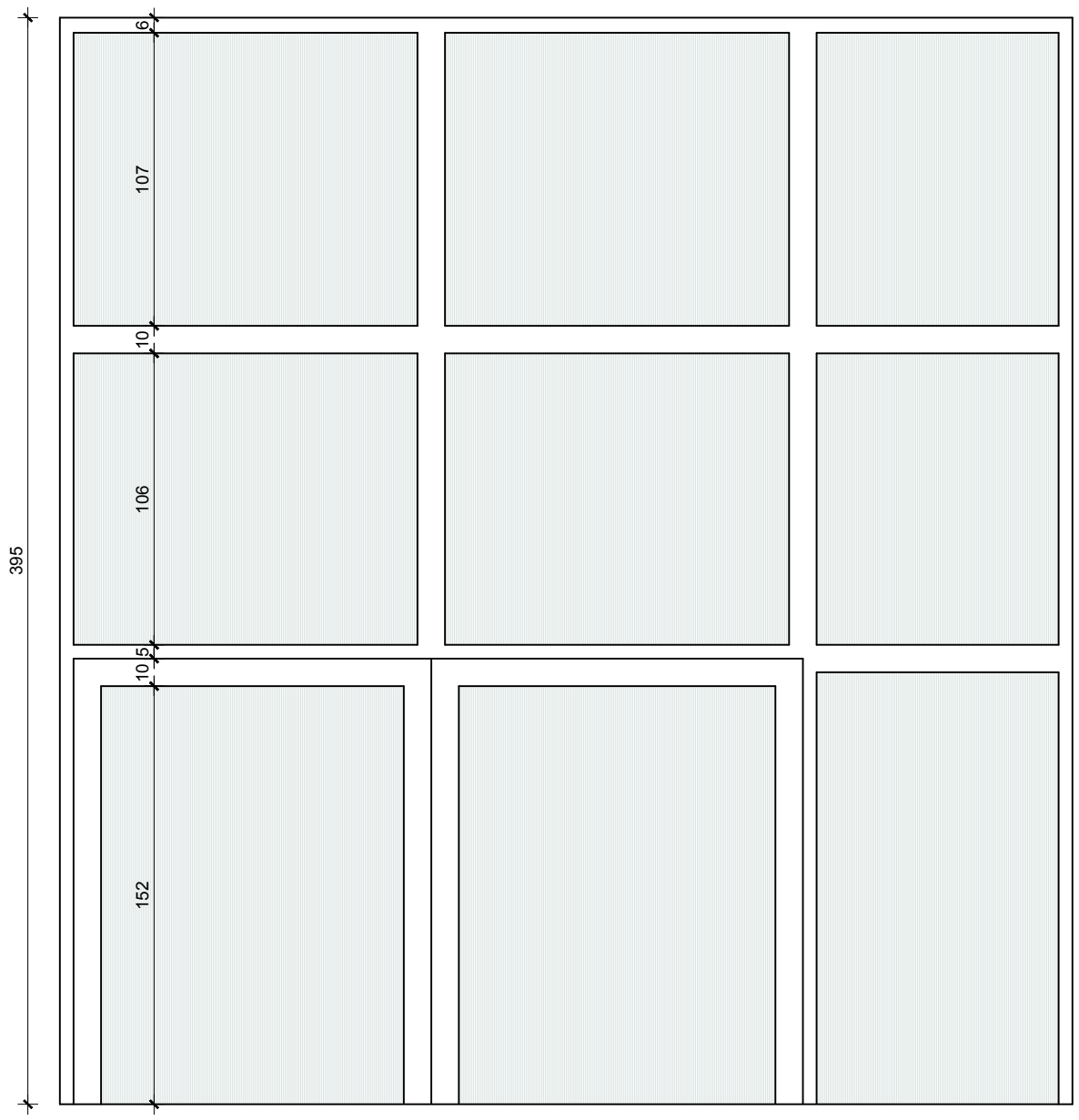

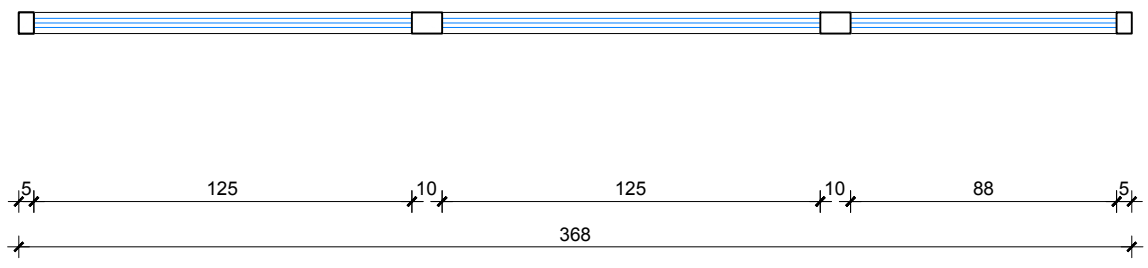

Specifikime teknike				
	Lloji i kasës	Kasë Alumin + anodizim	**Sistemi**	Xhami +kase termoizolues Xhami +kase me rezistence akustike
	Dimensioni	368 cm x 395 cm		
	Ngjyra		**Xhami**	IG UNIT/PANEL DOPPIO XHAM Xham i petezuar/Spesor 8 mm Solar protective
A 87\37	**Lloji i hapjes**	Vetratë e pahapur		
	Vendndodhja	Fasada Perendimore/Kati +01;+02	**Aksesoret**	Vetrata eshte e pajisur me mentesha te fshehta

VETRATE E JASHTME	Sasia / Cope total 6 copë	Kodi Vetrates WE0.b'n'.11212

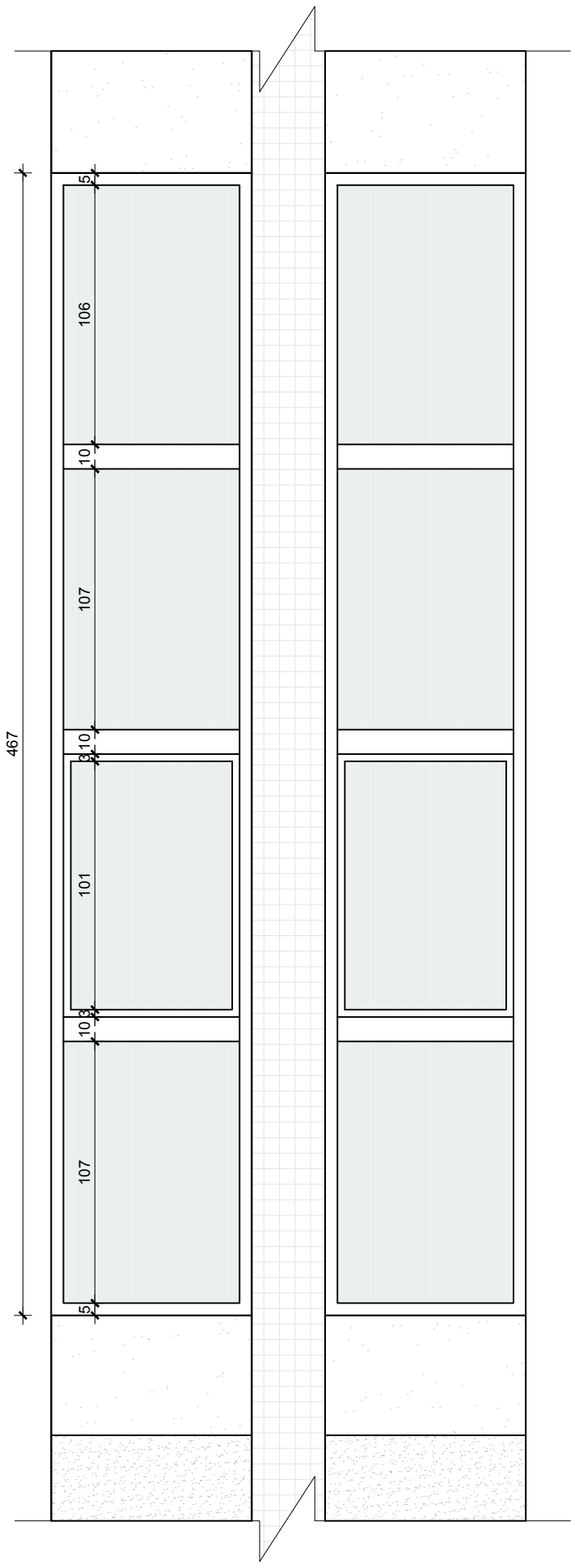

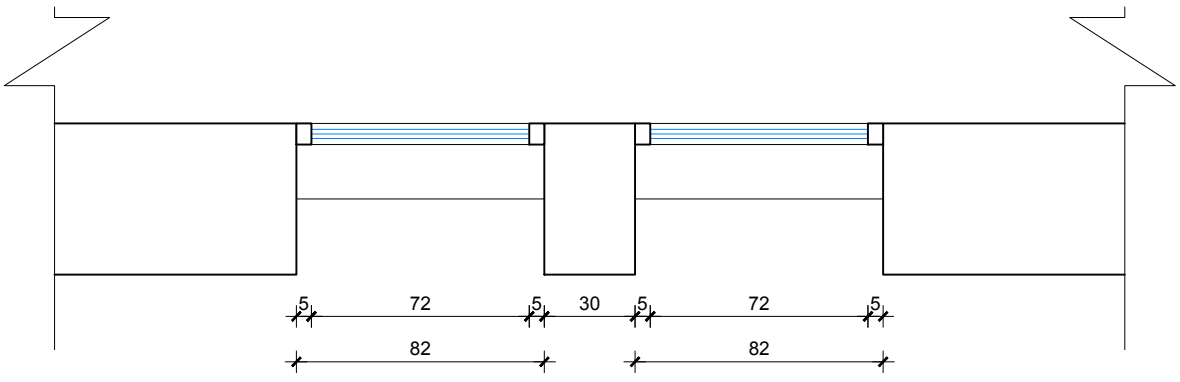

Specifikime teknike				
	Lloji i kasës	Kasë Alumin + anodizim	**Sistemi**	Xhami +kase termoizolues Xhami +kase me rezistence akustike
	Dimensioni	82 cm x 467 cm		
	Ngjyra		**Xhami**	IG UNIT/PANEL DOPPIO XHAM Xham i petezuar/Spesor 8 mm Solar protective
A 87\38	**Lloji i hapjes**	Vetratë e pahapur		
	Vendndodhja	Fasada Perendimore/Kati +01;+02	**Aksesoret**	Vetrata eshte e pajisur me mentesha te fshehta

Alban Efthimi — Digitally signed by Alban Efthimi Date: 2020.12.23 01:00:33 +02'00'

Arta Dollani — Digitally signed by Arta Dollani Date: 2021.01.05 04:22:54 +02'00'